JTG

中华人民共和国强制性行业标准　　JTG 3431—2025

公路工程沥青及沥青混合料试验规程

Standard Test Methods of Asphalt and Asphalt Mixture for Highway Engineering

交通运输部信息公开
浏览专用

2025-06-13 发布　　2025-10-01 实施

中华人民共和国交通运输部发布

前　　言

[illegible]

[illegible]

[illegible]

[illegible]

1. 试验设备

[illegible]

——[illegible]

——[illegible]

——[illegible]

——[illegible]

——[illegible]

——[illegible]

2. 试验方法

[illegible]

公司企业内部使用

[illegible]

[illegible]

——[illegible]

——[illegible]

——[illegible]

[illegible]

[illegible]

[illegible]

——[illegible]

3. [illegible]

1. [illegible] 2000 年 [illegible] 了 [illegible] 人。

[illegible]

一、[illegible]

[illegible]

[illegible]

三、[illegible]

二、[illegible]

[illegible]

二、[illegible]

[illegible]

交通运输部信息公开
浏览专用

目　　次

1　范围 …… 1
2　术语和符号 …… 2
2.1　术语 …… 2
2.2　符号 …… 5
3　运营或维护阶段对准度 …… 7
T/GB60.1—2025　SJ/T.xx[illegible] …… 7
DB[illegible]—2025　运营或维护准度方法 …… 8
4　[illegible]密度 …… 28
DB[illegible]—2025　运营或维护[illegible] …… 28
5　运号二人集水箱 …… 41
DB[illegible]—2017　运营[illegible]人集水箱 …… 41
T/GB[illegible]—2021　SJ/T.[illegible] …… 46
T/GB[illegible]—2021　SJ/T.[illegible] …… 50
6　运营成分 …… 56
T/GB[illegible]—2023　运营[illegible] …… 56
DB[illegible]—2025　运营[illegible] …… 59
T/GB[illegible]—2025　[illegible] …… 63
DB[illegible]—2025　运营[illegible] …… 67
T/GB[illegible]—1993　SJ/T.[illegible] …… 70
DB[illegible]—2025　运营[illegible] …… 81
T/GB[illegible]—2000　SJ/T.[illegible] …… 85
DB[illegible]—2025　运营中[illegible]方法 …… 90
T/GB[illegible]—2025　SJ/T.[illegible] …… 92
DB[illegible]—2025　[illegible] …… 97
7　运号加速寿命 …… 105
DB[illegible]—1994　运营[illegible] …… 105
DB[illegible]—2011　SJ/T.[illegible] …… 108
T/GB[illegible]—2011　运营[illegible] …… 115
DB[illegible]—2025　SJ/T.[illegible] …… 121
T/GB[illegible]—2023　SJ/T.[illegible] …… 126

全国标准信息公开
浏览专用

8 [illegible] …… [illegible]
[illegible]—2025 [illegible] …… [illegible]
[illegible]—2025 [illegible] …… [illegible]
[illegible]—2021 [illegible] …… [illegible]
[illegible]—2025 [illegible] …… 152
9 [illegible] …… [illegible]
[illegible]—2025 [illegible] …… 155
[illegible]—2010 [illegible] …… [illegible]
[illegible]—2025 [illegible] …… 162
10 [illegible] …… [illegible]
[illegible]—2021 [illegible] …… 165
[illegible]—2021 [illegible] …… [illegible]
[illegible]—2025 [illegible] …… 185
[illegible]—2025 [illegible] …… [illegible]
[illegible]—2025 [illegible] …… 192
11 [illegible] …… [illegible]
[illegible]—2021 [illegible] …… 198
[illegible]—2025 [illegible] …… [illegible]
12 [illegible] …… 205
[illegible]—2025 [illegible] …… 209
[illegible]—2010 [illegible] …… 210
13 [illegible] …… 215
[illegible]—2025 [illegible] …… [illegible]
[illegible]—2025 [illegible] …… 217
[illegible]—2025 [illegible] …… [illegible]
14 [illegible] …… 222
[illegible]—2025 [illegible] …… [illegible]
[illegible]—1993 [illegible] …… 227
[illegible]—2025 [illegible] …… [illegible]
[illegible]—1993 [illegible] …… 237
15 [illegible] …… [illegible]
[illegible]—2025 [illegible] …… 242
[illegible]—2025 [illegible] …… [illegible]
[illegible]—2025 [illegible] …… 254
[illegible]—2025 [illegible] …… 259
[illegible]—2025 [illegible] …… 261
[illegible]—2025 [illegible] …… 265

[illegible]部信息公开
浏览专用

[illegible] 1997 [illegible] …… [illegible]
[illegible]—2025 [illegible] …… [illegible]
[illegible] 1997 [illegible] …… [illegible]
[illegible]—2025 [illegible] …… [illegible]
[illegible] 2023 [illegible] …… 273
[illegible]—2025 [illegible] …… 281
[illegible] 2023 [illegible] …… 285
[illegible] 1993 [illegible] …… [illegible]
[illegible] 2011 [illegible] …… 291
[illegible] 2025 [illegible] …… [illegible]
[illegible]—2025 [illegible] …… [illegible]
[illegible] 2015 [illegible] …… [illegible]
16 [illegible] …… 301
[illegible] 2015 [illegible] …… 311
17 [illegible] …… 316
[illegible] 2015 [illegible] …… [illegible]
[illegible]—2025 [illegible] …… [illegible]
18 [illegible] …… 329
[illegible]—2025 [illegible] …… 332
19 [illegible] …… 335
[illegible]—2025 [illegible] …… [illegible]
[illegible] 2023 [illegible] …… 350
[illegible] 2011 [illegible] …… [illegible]
[illegible]—2025 [illegible] …… 359
20 [illegible] …… [illegible]
[illegible]—2025 [illegible] …… [illegible]
[illegible] 2025 [illegible] …… [illegible]
[illegible]—2025 [illegible] …… [illegible]
[illegible] 2011 [illegible] …… 367
[illegible] 1997 [illegible] …… [illegible]
[illegible]—2025 [illegible] …… 367
21 [illegible] …… 379
[illegible]—2025 [illegible] …… [illegible]
[illegible] 2011 [illegible] …… 377
22 [illegible] …… [illegible]
[illegible] 2000 [illegible] …… 390

[illegible]部信息公开 [illegible]专用

[illegible] 1997 沥青混合料车辙试验（板式法）……[illegible]
[illegible]—2011 [illegible]……388
[illegible]—2025 [illegible]……398
[illegible] 2025 沥青混合料密度试验……417
[illegible] 2025 沥青混合料含水率试验……419
23 [illegible]……417
[illegible]—2025 [illegible]……417
[illegible] 2025 沥青混合料[illegible]……425
[illegible] 2025 [illegible]……430
[illegible]—2025 [illegible]……436
24 沥青混合料离析作业……441
[illegible] 2025 沥青混合料[illegible]……441
[illegible]—2025 [illegible]……445
[illegible]—2025 [illegible]……452
25 沥青混合料保温作业……455
[illegible] 2025 [illegible]……459
[illegible]—2025 [illegible]……459
[illegible]—1993 [illegible]……464
26 沥青混合料水损害性能……468
[illegible] 2025 [illegible]……468
[illegible]—2025 [illegible]……471
[illegible] 2025 [illegible]……475
[illegible] 2025 沥青混合料[illegible]……478
27 [illegible]……480
[illegible]—2025 [illegible]……480
[illegible] 2011 沥青混合料[illegible]……487
[illegible] 2025 沥青混合料[illegible]……490
[illegible]—2025 [illegible]……495
[illegible]—2025 [illegible]……512
28 沥青混合料表面特性……515
[illegible] 2000 沥青混合料表面[illegible]……515
[illegible]—2025 [illegible]……517
29 沥青混合料包二作业……529
[illegible] 2025 沥青混合料[illegible]……529
[illegible]—2025 [illegible]……531

30 沥青混合料拌和与铺筑 …… 335
T 0732—2023 SiO_2 沥青混合料用矿粉亲水性试验 …… 335
T 0733—2023 SiO_2 沥青混合料用矿粉含水量试验 …… 337
31 浇注式沥青混合料 …… 341
T 0731—2023 浇注式沥青混合料稠度试验 …… 341
T 0761—2023 浇注式沥青混合料贯入度试验 …… 343
32 冷拌混合料 …… 345
T 0734—2023 稀浆封层用乳化沥青 …… 345
T 0735—2023 稀浆封层用矿料级配检测 …… 347
T 0736—2023 稀浆封层用矿料含水量试验 …… 351
T 0737—2023 稀浆封层用矿料砂当量试验 …… 354
T 0738—2023 稀浆封层用矿料吸水率试验 …… 356
T 0739—2023 稀浆封层用矿料压碎值试验 …… 361
33 冷补沥青混合料 …… 377
T 0740—2023 冷补沥青混合料用矿料级配检测 …… 377
T 0741—2023 冷补沥青混合料用矿料含水量试验 …… 381
T 0742—2023 冷补沥青混合料用矿料压碎值试验 …… 383
T 0743—2023 冷补沥青混合料稠度试验 …… 386
T 0744—2023 冷补沥青混合料黏附性试验 …… 388
T 0745—2023 冷补沥青混合料干湿循环试验 …… 390
34 棒状密实沥青混合料 …… 392
T 0746—2023 棒状密实沥青混合料马歇尔试验 …… 392
35 层间黏结性能 …… 398
T 0747—2023 层间黏结性能试验 …… 398
T 0748—2023 层间抗剪强度试验 …… 400

公路工程标准信息公开
浏览专用

1 总　　则

1.0.1 [illegible]

1.0.2 [illegible]

1.0.3 [illegible]

1.0.4 [illegible]

1.0.5 [illegible]

1.0.6 [illegible]

1.0.7 [illegible]

交通运输部信息公开
浏览专用

2 术语和符号

2.1 术 语

2.1.1 波[illegible]度 [illegible]

[illegible]

2.1.2 [illegible] [illegible]

[illegible]

2.1.3 [illegible] [illegible]

[illegible] 0.1mm[illegible]

2.1.4 [illegible] [illegible]

[illegible]

2.1.5 [illegible] [illegible]

[illegible]

2.1.6 [illegible] [illegible]

[illegible]

2.1.7 [illegible] [illegible]

[illegible]

2.1.8 [illegible] [illegible]

[illegible]

交通运输部信息公开
浏览专用

2.1.9 软化点 softening point

在一定条件下沥青开始软化变形的温度，以℃表示。

2.1.10 沥青馏分 fractions of asphalt

沥青经蒸馏分离出的各种馏分。

2.1.11 沥青含量 asphalt content

沥青混合料中沥青结合料质量与沥青混合料总质量之比的百分数，以%表示。

2.1.12 有效沥青含量 effective asphalt content

沥青混合料中除去被集料吸收的沥青结合料后，有效地发挥粘结作用的沥青结合料质量与沥青混合料总质量之比的百分数。

2.1.13 沥青混合料空隙 voids in asphalt mixtures

压实沥青混合料试件中，矿料间隙中未被沥青结合料填充的体积。

2.1.14 沥青混合料相对密度 specific density of asphalt mixture

[illegible]

2.1.15 沥青混合料理论最大密度 theoretical maximum density of asphalt mixture

[illegible]

2.1.16 沥青混合料理论最大比重 theoretical maximum specific density of asphalt mixture

[illegible]

2.1.17 沥青混合料表观密度 apparent specific gravity of asphalt mixture

沥青混合料试件质量与体积相等的不含空隙的实体部分的质量与同体积4℃纯水质量的比值，以g/cm³计。

2.1.18 沥青混合料毛体积相对密度 bulk specific gravity of asphalt mixture

沥青混合料试件单位毛体积质量与4℃纯水质量的比值，以g/cm³计。

交通运输部信息公开
测试专用

[illegible]

2.1.19 沥青混合料毛体积密度 bulk density of asphalt mixture

沥青混合料单位毛体积（含孔隙）的质量，即沥青混合料试件的质量与毛体积体积之比，单位为g/cm³。

2.1.20 沥青混合料表观相对密度 bulk specific density of asphalt mixture

沥青混合料单位表观体积的质量与同温度水的质量之比，无单位。

2.1.21 沥青混合料空隙率 voids of compacted asphalt mixture

压实沥青混合料试件内部空隙的体积占试件总体积的百分率，以%表示。

2.1.22 沥青混合料沥青体积百分率 asphalt volume in compacted asphalt mixture

压实沥青混合料中沥青结合料的体积与混合料总体积之百分率，以%表示。

2.1.23 沥青混合料矿料间隙率 voids of mineral aggregate in compacted asphalt mixture

压实沥青混合料中矿料以外的体积占混合料总体积的百分率，以%表示。

2.1.24 沥青混合料沥青饱和度 voids of mineral aggregate filled with asphalt in compacted asphalt mixture

压实沥青混合料中矿料间隙被沥青结合料填充的体积与矿料间隙体积之比，以%表示。

2.1.25 粗集料骨架间隙率 uncompacted voids of coarse mineral aggregate

粗集料骨架间隙中各种规格集料的毛体积相对密度、堆积间隙率和粗集料骨架间隙率的百分率，以%表示。

2.1.26 粗集料骨架间隙率 voids of coarse aggregate in compacted asphalt mixture

压实沥青混合料试件中粗集料骨架间隙的体积与试件总体积之百分率，以%表示。

2.1.27 马歇尔稳定度 Marshall stability

马歇尔试件在规定条件下测定的最大荷载，即沥青混合料抗变形能力的指标，以kN计。

2.1.28 流值 flow value

马歇尔试件达到最大荷载时的变形量，以mm计。

交通运输部信息公开 测试专用

2.1.29 动稳定度 dynamic stability

沥青混合料在车轮荷载作用下抵抗变形的能力，可采用车辙试验的动稳定度指标来表征。

2.1.30 沥青用量 asphalt content

沥青混合料试件中沥青与矿料质量之比，以 MPa 计。

2.1.31 干法拌合 dry mixing

热拌沥青混合料生产时，将粗细骨料、填料一次投入拌合机，干拌一定时间后，再喷洒沥青进行拌合的方法。

2.1.32 干湿混合料 moisture-dry mixing

[illegible]

2.1.33 干湿混合料含水量 moisture content of dry mixing

干湿混合料生产过程中，根据骨料含水量、沥青用量、[illegible]，计算确定的干湿混合料含水量，以 mm 计。

2.1.34 沥青sand比 asphalt sand content ratio value

沥青砂、沥青混合料生产过程中，沥青与砂的质量比，[illegible]，以 g/m 计。

2.1.35 沥青砂吸附量 amount of sand adhered by heated asphalt

沥青砂、沥青混合料生产过程中，沥青与砂的质量比，[illegible]，以 g/m 计。

2.1.36 沥青析出和散失 drip and recovery of asphalt

沥青混合料不连续性下，沥青从沥青混合料的析出和沥青从沥青混合料的回收，[illegible]。

2.1.37 沥青的实际体积密度 asphalt volume density of asphalt

沥青的实际体积密度，[illegible]。

2.1.38 [illegible] constant [illegible]

[illegible]

交通运输部信息公开
浏览专用

3.2 符　　号

D_{50}——未修正的平均粒径；

$\Delta_{[illegible]}$——[illegible]；

$A_{[illegible]}$——[illegible]；

$A_{[illegible]}$——[illegible]；

$A

3 [illegible]取样法

T 0601—2025 动力取样法

1 [illegible]

[illegible]

2 [illegible]

2.1 [illegible]

2.1.1 [illegible]

2.1.2 [illegible]

2.1.3 [illegible]

2.1.4 [illegible]

2.2 [illegible]

2.2.1 [illegible]

2.2.2 [illegible]

2.2.3 [illegible]

交通运输部信息公开
浏览专用

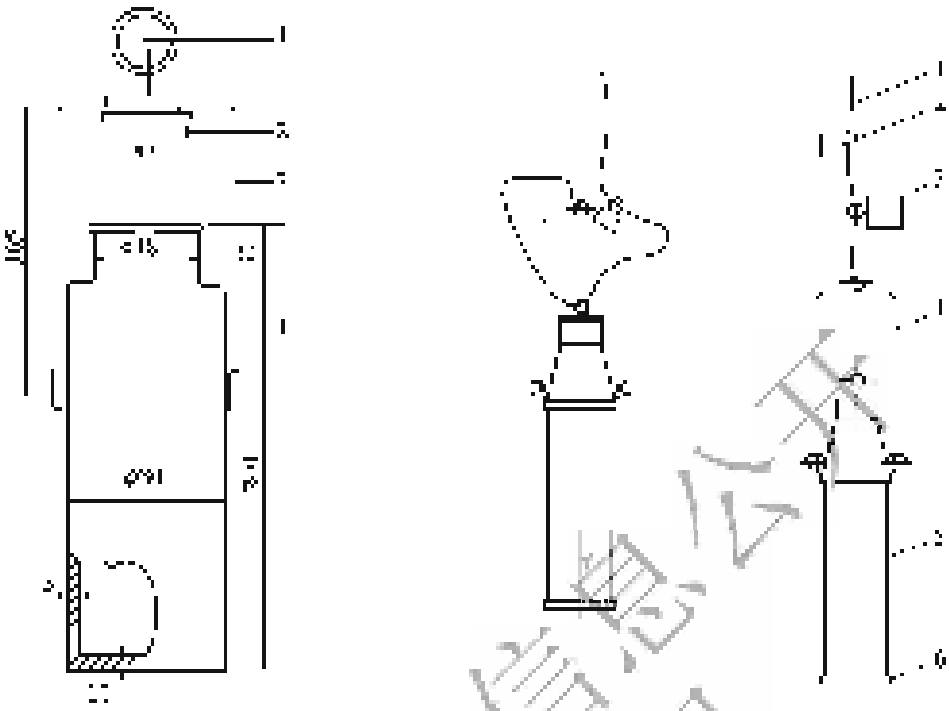

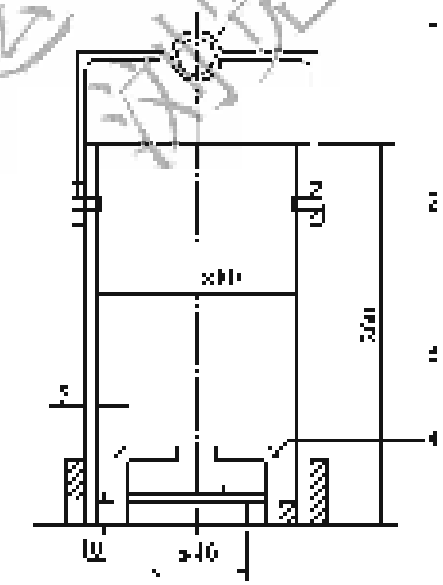

交通运输部信息公开
浏览专用

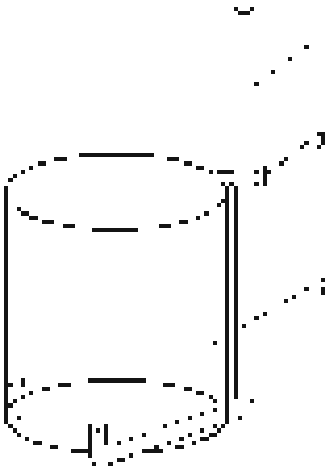

[illegible]

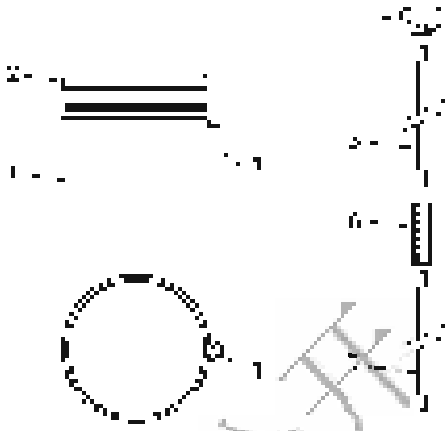

[illegible]

[illegible]

2.3 [illegible]

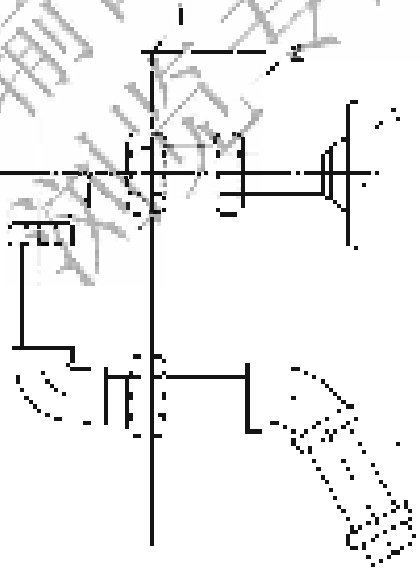

[illegible]

2.4 [illegible]

交通运输部信息公开
纸质专用

[illegible]

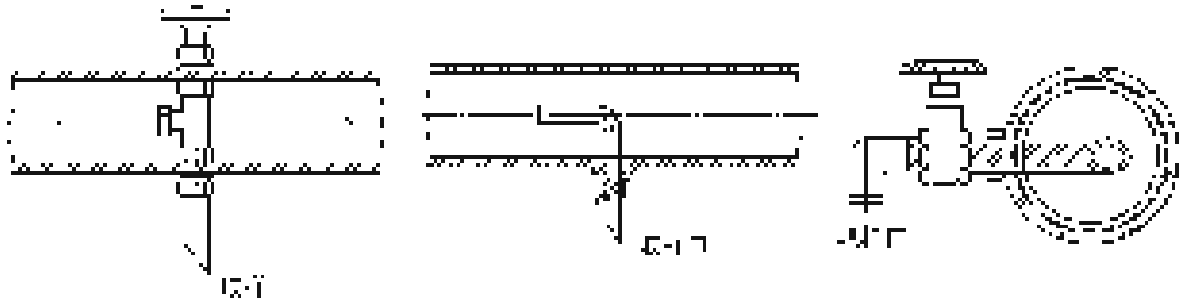

[illegible]

2.5 [illegible]

[illegible]

2.6 [illegible]

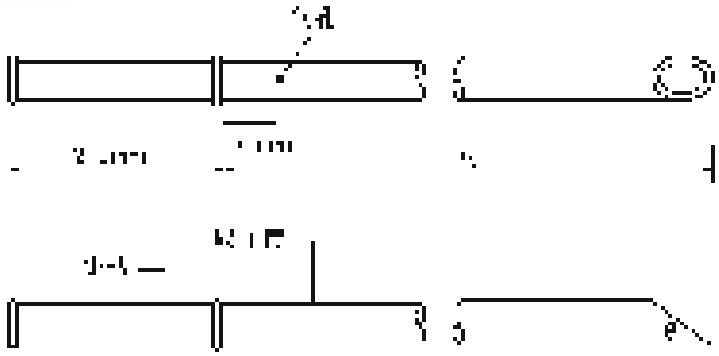

[illegible]

2.7 [illegible]

交通运输部信息公开
浏览专用

3.8 [illegible]

3 [illegible]

3.1 [illegible]

3.1.1 [illegible]

3.1.2 [illegible]

3.1.3 [illegible]

3.1.4 [illegible]

3.1.5 [illegible]

3.2 [illegible]

3.2.1 [illegible]

3.2.2 [illegible]

(1) [illegible]

(2) [illegible]

(3) [illegible]

3.2.3 [illegible]

(1) [illegible]

(2) [illegible]

[illegible]信息公开
[illegible]浏览专用

[illegible]

3.3 [illegible]

3.3.1 [illegible]

3.3.2 [illegible]

(1) [illegible]

(2) [illegible]

(3) [illegible]

3.3.3 [illegible]

(1) [illegible]

(2) [illegible]

3.4 [illegible]

3.4.1 [illegible]

3.4.2 [illegible]

(1) [illegible]

(2) [illegible]

(3) [illegible]

3.4.3 [illegible]

(1) [illegible]

(2) [illegible]

公司交物部信息公开
浏览专用

3.5 [illegible]

3.5.1 [illegible]

3.5.2 [illegible]

(1) [illegible]

(2) [illegible]

(3) [illegible]

(4) [illegible]

3.5.3 [illegible]

(1) [illegible]

(2) [illegible]

3.6 [illegible]

3.6.1 [illegible]

3.6.2 [illegible]

3.6.3 [illegible]

[illegible]

[illegible]

表 [illegible] 直接气流法

[illegible]	[illegible]	[illegible]	[illegible]
[illegible]	[illegible]	[illegible]	[illegible]
[illegible]	[illegible]	[illegible]	[illegible]
[illegible]	[illegible]	[illegible]	[illegible]
[illegible]	[illegible]	[illegible]	[illegible]

[illegible]

3.7 [illegible]

3.7.1 [illegible]

3.7.2 [illegible]

(1) [illegible]

(2) [illegible]

(3) [illegible]

3.7.3 [illegible]

(1) [illegible]

(2) [illegible]

[illegible]部信息公开 [illegible]专用

3.7.4 [illegible]

(1) [illegible]

(2) [illegible]

(3) [illegible]

(4) [illegible]

(5) [illegible]

(6) [illegible]

(7) [illegible]

3.8 [illegible]

3.8.1 [illegible]

3.8.2 [illegible]

3.8.3 [illegible]

3.8.4 [illegible]

3.8.5 [illegible]

[illegible]信息公开
[illegible]专用

[illegible]

[illegible]

3.8.6 [illegible]

3.8.7 [illegible]

3.8.8 [illegible]

3.8.9 [illegible]

3.8.10 [illegible]

3.8.11 [illegible]

3.8.12 [illegible]

4 [illegible]

4.1 [illegible]

4.2 [illegible]

(1) [illegible]

(2) [illegible]

(3) [illegible]

(4) [illegible]

(5) [illegible]

4.3 [illegible]

交通运输部信息公开
浏览专用

4.4 [illegible]

4.5 [illegible]

5 [illegible]

5.1 [illegible]

5.2 [illegible]

5.3 [illegible]

5.4 [illegible]

5.5 [illegible]

5.6 [illegible]

5.7 [illegible]

6 [illegible]

6.1 [illegible]

6.2 [illegible]

6.3 [illegible]

6.4 [illegible]

6.5 [illegible]

交通运输信息公开 浏览专用

[illegible]

6.6 [illegible]

6.7 [illegible]

6.8 [illegible]

6.9 [illegible]

T 0602—2025 沥青试样准备方法

1 [illegible]

1.1 [illegible]

1.2 [illegible]

1.3 [illegible]

2 [illegible]

2.1 [illegible]

2.2 [illegible]

2.3 [illegible]

2.4 [illegible]

2.5 [illegible]

交通运输部信息公开 测试专用

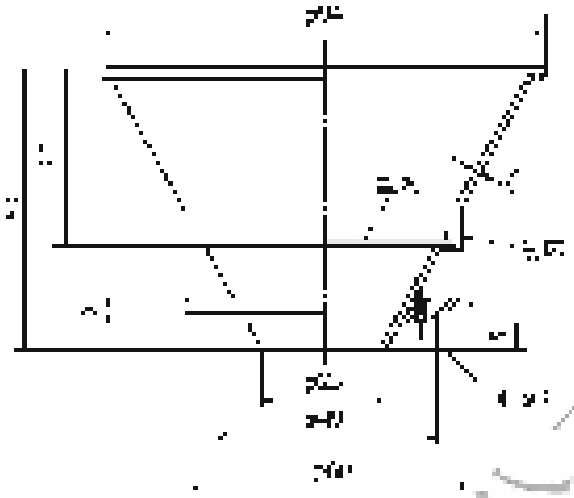

[illegible]

2.6 [illegible]

2.7 [illegible] 400mm。[illegible]

2.8 [illegible]

2.9 [illegible]

2.10 [illegible]

2.11 [illegible]

2.12 [illegible]

交通运输部信息公开
浏览专用

[illegible]

2.13 [illegible]

2.14 [illegible]

3 [illegible]

3.1 [illegible]

3.1.1 [illegible]

3.1.2 [illegible]

(1) [illegible]
(2) [illegible]
(3) [illegible]
(4) [illegible]
(5) [illegible]
(6) [illegible]

3.1.3 [illegible]

3.2 [illegible]

3.2.1 [illegible]

3.2.2 [illegible]

3.2.3 [illegible]

交通运输部信息公开
浏览专用

(2) 一次性金属头[illegible]可为155～170℃，下[illegible]160℃。

(3) 拉伸模[illegible]为130～160℃，[illegible]+190℃。模板[illegible]为175～195℃，[illegible]200℃。

(4) 模板[illegible]以上模台[illegible]，[illegible]10～20℃。

(5) 对于[illegible]，[illegible]，[illegible]+130～160℃[illegible]30～45[illegible]。

(6) 产[illegible]100%[illegible]。

[illegible]

3.2.4 产品[illegible]成后，[illegible]50mm[illegible]品[illegible]1～3min[illegible]。[illegible]，[illegible]一次性[illegible]。

[illegible]

3.2.5 产品成型加工时间应符合如下规定：

(1) 30～100[illegible]1.0[illegible]时间≤30min。

(2) 100～500[illegible]1.0[illegible]。

(3) 0.5～1.0[illegible]时间≤2h。

(4) 1～[illegible]加热[illegible]时间≤6h。

(5) 2～3[illegible]，[illegible]时间≤2.5h。

(6) 3～5[illegible]时间≤4h。

3.2.6 [illegible]中[illegible]，[illegible]0℃～40℃[illegible]。[illegible]3.2.1[illegible]。

3.2.7 [illegible]，[illegible]，[illegible]3.2.2[illegible]10℃[illegible]。[illegible]500mL[illegible]。[illegible]130℃，[illegible]。[illegible]30min。[illegible]。[illegible]。

[illegible]

交通运输部信息公开
浏览专用

3.2.8 [illegible]

3.2.9 [illegible]

3.2.10 [illegible]

3.2.11 [illegible]

3.2.12 [illegible]

(1) [illegible]

(2) [illegible]

(3) [illegible]

(4) [illegible]

(5) [illegible]

3.2.13 [illegible]

3.3 [illegible]

3.3.1 [illegible]

3.3.2 [illegible]

3.3.3 [illegible]

(1) [illegible]

(2) [illegible]

(3) [illegible]

3.4 [illegible]

3.4.1 [illegible]

3.4.2 [illegible]

(1) [illegible]

(2) [illegible]

(3) [illegible]

3.4.3 [illegible]

3.4.4 [illegible]

[illegible]

3.4.5 [illegible]，以防止干扰[illegible]（15mm），加强[illegible]的[illegible]使用。

3.5 [illegible]

3.5.1 [illegible]。

3.5.2 [illegible]。

3.5.3 [illegible]

3.5.4 [illegible]

3.5.5 [illegible]

3.5.6 [illegible]

3.5.7 [illegible]。

3.6 [illegible]

3.6.1 [illegible]。

3.6.2 [illegible]

[illegible]信息公开
浏览专用

注：[illegible]

3.6.3 对于[illegible]m[illegible]

3.6.4 [illegible]

3.6.5 [illegible]

3.7 空间[illegible]

3.7.1 [illegible]

3.7.2 [illegible]

3.7.3 [illegible]

(1) [illegible]

$$\omega_i = \omega_0 \times \mu_i \tag{T 0602-1}$$

式中：ω_i ——[illegible]

ω_0 ——[illegible]

μ_i ——[illegible]

(2) [illegible]

$$\omega = \omega_1 + \omega_2 \tag{T 0602-2}$$

式中：ω_1 ——[illegible]

ω_2 ——[illegible]

(3) [illegible]

$$\omega_1 = \omega_0 \times \frac{\mu_1}{100} \times \frac{\mu_2}{100} \tag{T 0602-3}$$

式中：ω_2 ——[illegible]

交通运输信息公开 浏览专用

P_{c} ——[illegible]；

P_{y} ——[illegible]；

m_{w} ——[illegible]；

注1：[illegible]，[illegible]，[illegible]，

3.10 [illegible]

3.10.1 [illegible]

3.10.2 [illegible]

3.10.3 [illegible]

3.11 [illegible]

3.11.1 [illegible]

4 [illegible]

4.1 [illegible]

4.2 [illegible]

4.3 [illegible]

4.4 [illegible]

4.5 [illegible]

4.6 [illegible]

交通运输部信息公开
浏览专用

4 [illegible] 密度

T 0[illegible]—2025 沥青密度与相对密度试验

1 [illegible]

1.1 [illegible]

1.2 [illegible]

1.3 [illegible]

2 [illegible]

2.1 [illegible]

图 T 0[illegible] [illegible]

交通运输部信息公开 浏览专用

2.2 [illegible]

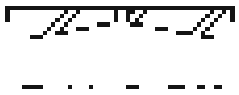

[illegible]

2.3 [illegible]

2.4 [illegible]

2.5 [illegible]

2.6 [illegible]

2.7 [illegible]

2.8 [illegible]

2.9 [illegible]

2.10 [illegible]

2.11 [illegible]

2.12 [illegible]

交通运输部信息公开
浏览专用

[illegible]

2.13 [illegible]

2.14 [illegible]

2.15 [illegible]

2.16 [illegible]

2.17 [illegible]

3 [illegible]

3.1 [illegible]

3.1.1 [illegible]

3.2 [illegible]

3.2.1 [illegible]

3.2.2 [illegible]

3.2.3 [illegible]

3.2.4 [illegible]

3.2.5 [illegible]

3.3 [illegible]

3.3.1 [illegible]

交通运输部信息公开
浏览专用

[illegible]

3.3.2 [illegible]

3.3.3 [illegible]

3.3.4 [illegible]

3.3.5 [illegible]

3.3.6 [illegible]

3.4 [illegible]

3.4.1 [illegible]

3.4.2 [illegible]

3.4.3 [illegible]

3.4.4 [illegible]

3.4.5 [illegible]

3.5 [illegible]

3.5.1 [illegible]

交通运输部信息公开
测试专用

[illegible]

$$\gamma_1 = \frac{m_1 - m_2}{(m_3 - m_2) - (m_4 - m_1)} \qquad (1.0.03\text{-}1)$$

$$m_1 = \gamma_1 \cdot \gamma_w \qquad (1.0.03\text{-}2)$$

式中：γ_1——以干燥状态测定的粗骨料密度；

γ_1——粗骨料的密度，g/cm³；

m_1——烘干试样质量，g；

m_2——烘干试样与容量瓶的质量，g；

m_3——装满水的容量瓶的质量，g；

m_4——试样、水及容量瓶的总质量，g；

γ_w——以水的密度，15℃时的数值为1.000，20℃时的数值为0.997 g/cm³。

3.5.2 取两份试样分别测定密度，密度的算术平均值作为测定结果，精确至0.01 g/cm³。

3.6 [illegible]

3.6.1 [illegible]

3.6.2 [illegible]

4 [illegible]

4.1 [illegible]

4.1.1 [illegible]

4.2 [illegible]

4.2.1 [illegible]

4.2.2 [illegible]

4.2.3 [illegible]

交通运输部信息公开
浏览专用

4.3 [illegible]

4.3.1 [illegible]

4.3.2 [illegible]

4.3.3 [illegible]

4.4 [illegible]

4.4.1 [illegible]

4.4.2 [illegible]

4.4.3 [illegible]

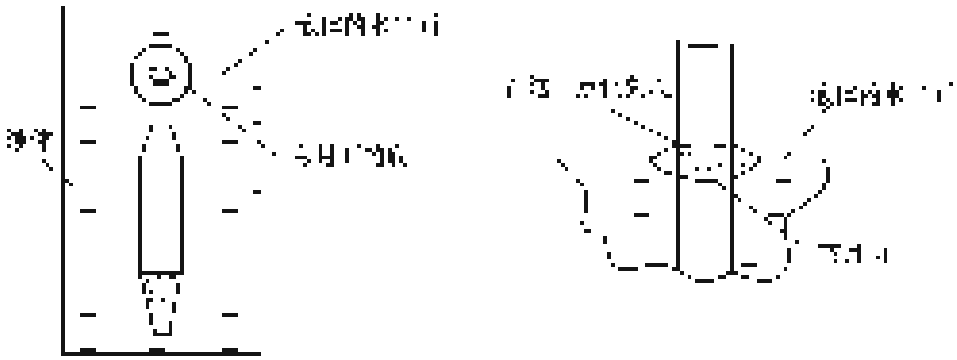

图[illegible] [illegible]

交通运输部信息公开 浏览专用

[illegible]

4.4.4 [illegible]

4.4.5 [illegible]

4.4.6 [illegible]

4.5 [illegible]

4.5.1 [illegible]

$$[illegible] \quad (T\ 0603\text{-}1)$$

式中[illegible]

[illegible]

4.5.2 [illegible]

$$[illegible] \quad (T\ 0603\text{-}2)$$

式中[illegible]

[illegible]

4.5.3 [illegible]

$$[illegible] \quad (T\ 0603\text{-}3)$$

$$[illegible] \quad (T\ 0603\text{-}5)$$

$$[illegible] \quad (T\ 0603\text{-}6)$$

式中[illegible]

[illegible]

4.5.4 [illegible]

[illegible]

4.5.5 [illegible]

4.6 [illegible]

4.6.1 [illegible]

5 [illegible]

5.1 [illegible]

5.1.1 [illegible]

5.2 [illegible]

5.2.1 [illegible]

5.2.2 [illegible]

5.2.3 [illegible]

5.2.4 [illegible]

5.2.5 [illegible]

5.3 [illegible]

5.3.1 [illegible]

交通运输部信息公开
浏览专用

[illegible]

5.3.2 从固结试样中取出试样，将试样[illegible]的比重瓶，称量[illegible]，加入一定量的蒸馏水，用真空抽气法排除土粒内的气体，[illegible]。

[illegible]

5.3.3 [illegible]

5.3.4 [illegible]

5.3.5 比重瓶应[illegible]

5.4 [illegible]

5.4.1 [illegible]

5.4.2 [illegible]

5.4.3 [illegible]

5.4.4 [illegible]

5.5 [illegible]

5.5.1 [illegible]

$$\rho_d = \frac{m_s}{m_1 - m_2} \rho_w \qquad (T\ 0603\text{-}8)$$

式中：ρ_d ——[illegible]，g/cm³；

m_s ——比重瓶的质量，g；

m_1 ——装满水的比重瓶的质量，g；

m_2 ——[illegible]，g；

[illegible]

5.5.2 根据检验单产品印刷公差和材料[illegible]

5.6 [illegible]

5.6.1 [illegible]

6 [illegible]

6.1 [illegible]

6.1.1 [illegible]

6.2 [illegible]

6.3.1 [illegible]

6.3 [illegible]

6.3.1 [illegible]

6.3.2 [illegible]

6.3.3 [illegible]

6.3.4 [illegible]

6.3.5 [illegible]

交通运输部信息公开
浏览专用

[illegible]

6.3.6 [illegible] 3.2.3 [illegible]

6.3.7 [illegible]

6.4 装模时间

6.4.1 [illegible] 0.01

6.4.2 [illegible] 0.001g/cm³。

6.5 分层度

6.5.1 相对应的二次测量误差不大于+0.005，所测分层度不大于0.01

6.5.2 [illegible] 0.001g/cm³，[illegible]误差不大于+0.01。

7 [illegible]

7.1 [illegible]

7.1.1 [illegible]

7.2 [illegible]

7.2.1 [illegible]

7.2.2 [illegible] T 0602 [illegible] 150g [illegible]

7.2.3 [illegible] 1m [illegible]

7.3 [illegible]

7.3.1 [illegible] 10℃ ±5℃ [illegible]

7.3.2 [illegible]

交通运输部信息公开
浏览专用

[illegible]

7.4 [illegible]

7.4.1 [illegible]

7.4.2 [illegible]

7.4.3 [illegible]

7.4.4 [illegible]

7.4.5 [illegible]

7.5 [illegible]

7.5.1 [illegible]

$$[illegible] \tag{1}$$

$$[illegible] \tag{2}$$

式中：[illegible]

[illegible]

交通运输部信息公开 测试专用

式中：ρ_d——干密度（g/cm³）；

m_s——烘干土质量（g）；

m_w——空容器质量（g）；

m_1——容器加干土质量（g）；

ρ_w——试验温度下水的密度（g/cm³），15℃水的密度为0.999 1 g/cm³，25℃水的密度为0.997 0 g/cm³。

7.5.2 用灌砂法测干土密度，应取代表性试样，测定含水率，计算干密度。

7.6 分析计算

7.6.1 相对密度的计算应符合下列规定：

7.6.2 当[illegible]

8 成果

8.1 [illegible]

8.2 [illegible]

8.3 [illegible]

8.4 [illegible]

8.5 [illegible]

8.6 [illegible]

8.7 [illegible]

交通运输部信息公开
浏览专用

5 沥青二人共本指标

JT/T 0604—2011 沥青针入度试验

1 [illegible]

1.1 本方法适用于石油沥青、煤焦沥青、改性沥青、乳化沥青、改性乳化沥青、沥青类材料的针入度。

1.2 本方法由于[illegible]

1.3 本方法[illegible]

2 [illegible]

2.1 [illegible]

2.2 [illegible]

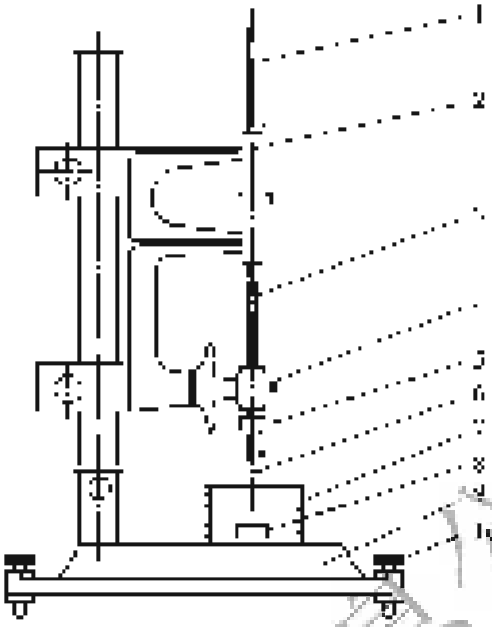

[illegible]

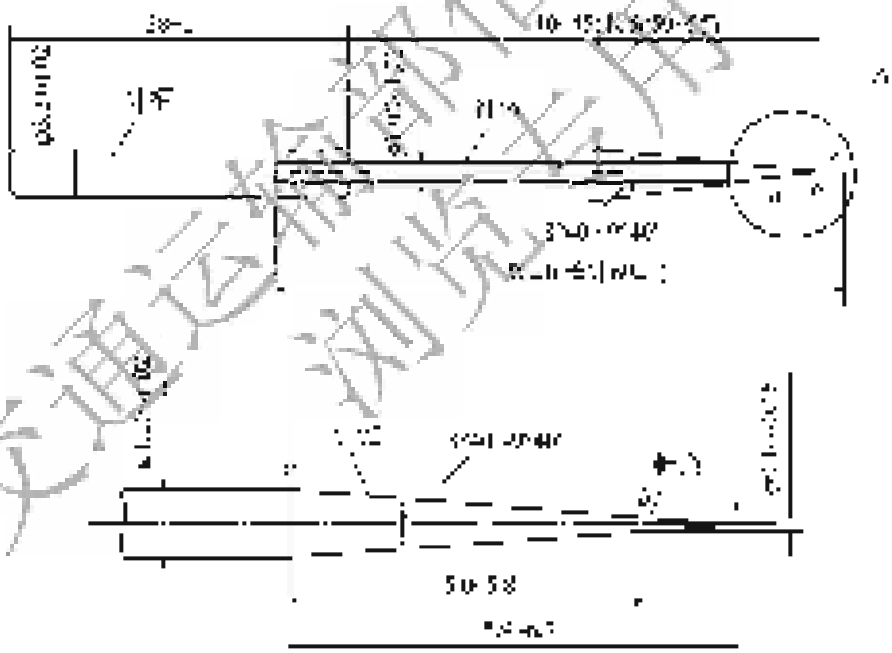

[illegible]

[illegible]

交通运输部信息公开
浏览专用

2.3 [illegible]

2.4 [illegible]

2.5 [illegible]

2.6 [illegible]

2.7 [illegible]

2.8 [illegible]

2.9 [illegible]

2.10 [illegible]

2.11 [illegible]

3 方法[illegible]

3.1 [illegible]

3.1.1 [illegible]

3.1.2 [illegible]

3.2 [illegible]

3.2.1 [illegible]

3.2.2 [illegible]

交通运输部信息公开
浏览专用

[illegible]

3.2.3 [illegible] 大模数圆柱齿轮[illegible]。[illegible] 大模数 1.25 (0.1mm)，只要[illegible]。

3.3 [illegible]

3.3.1 [illegible]

3.3.2 [illegible]

3.3.3 [illegible]

3.3.4 [illegible]

3.4 [illegible]

3.4.1 [illegible]

3.4.2 [illegible]

3.4.3 [illegible]

交通运输部信息公开 浏览专用

3.4.4 [illegible]

3.4.5 [illegible]

3.4.6 [illegible]

4 [illegible]

4.1 [illegible]

表 T 0604.1 [illegible]

[illegible]	[illegible]	[illegible]	[illegible]
[illegible]	[illegible]	[illegible]	[illegible]
[illegible]	[illegible]	[illegible]	[illegible]
[illegible]	[illegible]		

4.2 [illegible]

$$[illegible] \qquad (T 0604.1)$$

式中：[illegible]——[illegible]；

[illegible]——[illegible]；

[illegible]——[illegible]；

[illegible]——[illegible]。

4.3 [illegible]

$$[illegible] \qquad (T 0604.2)$$

4.4 [illegible]

交通运输部信息公开 浏览专用

[illegible]

$$T_{xx} = \frac{[illegible]}{[illegible]} \quad (T0604-1)$$

4.5 [illegible]

$$T_{yy} = \frac{[illegible]}{[illegible]} \quad (T0604-1)$$

4.6 [illegible]

$$\Delta T = T_{xx} - T_{yy} \quad (T0604-3)$$

5 [illegible]

5.1 [illegible]

5.2 [illegible]

6 [illegible]

6.1 [illegible]

6.2 [illegible]

6.3 [illegible]

6.4 [illegible]

6.5 [illegible]

6.6 [illegible]

T0605—2011 沥青延度试验

1 [illegible]

1.1 [illegible]

交通运输部信息公开
浏览专用

[illegible]

2 [illegible]

[illegible]

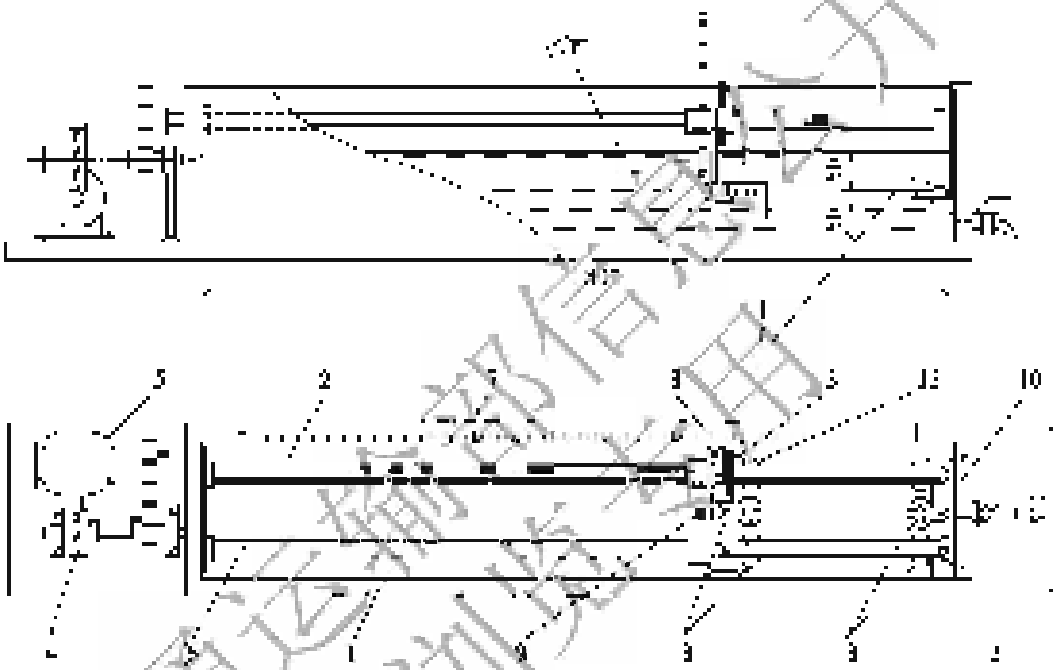

[illegible]

[illegible]

[illegible]

[illegible]

[illegible]

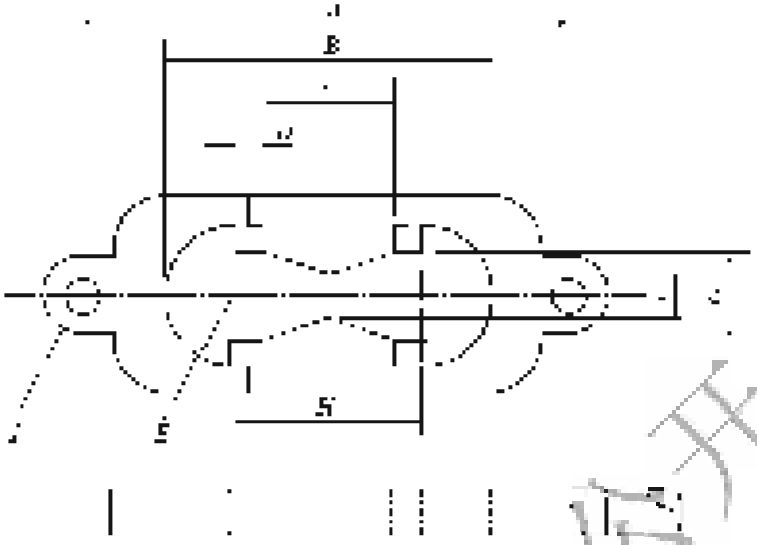

[illegible]

2.5 [illegible]

2.6 [illegible]

2.7 [illegible]

2.8 [illegible]

2.9 [illegible]

3 [illegible]

3.1 [illegible]

3.1.1 [illegible]

3.1.2 [illegible]

3.1.3 [illegible]

交通运输部信息公开
浏览专用

3.2 孔径二分

3.2.1 [illegible]

3.2.2 [illegible]

3.2.3 [illegible]

3.2.4 [illegible]

3.3 [illegible]

3.3.1 [illegible]

3.3.2 [illegible]

3.3.3 [illegible]

3.3.4 [illegible]

4 [illegible]

4.1 [illegible]

4.2 [illegible]

交通运输部信息公开 内部专用

[illegible]

[illegible]

5 [illegible]

5.1 [illegible]10cm时，[illegible]为2cm，[illegible]为2cm。

5.2 [illegible]10cm时，[illegible]为20%，[illegible]为30%。

6 [illegible]

6.1 [illegible]

6.2 [illegible]

6.3 [illegible]

6.4 [illegible]

6.5 [illegible]

6.6 [illegible]

T 0606—2011 沥青软化点试验

1 [illegible]

1.1 [illegible]

1.2 [illegible]

2 [illegible]

2.1 [illegible]T 0606-1 [illegible]

(1)[illegible]，[illegible]9.5mm，[illegible]3.5g±0.05g。

(2)[illegible]

交通运输部信息公开
浏览专用

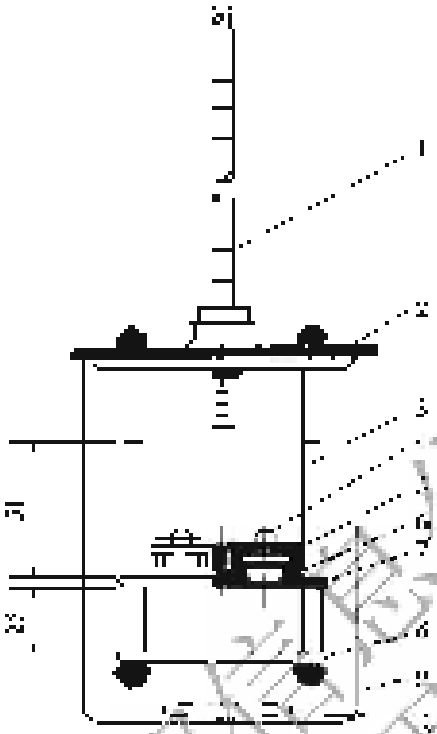

图 [illegible] 测量仪

[illegible]

(3) 测量仪应[illegible]，其尺寸应符合图中[illegible]的规定。

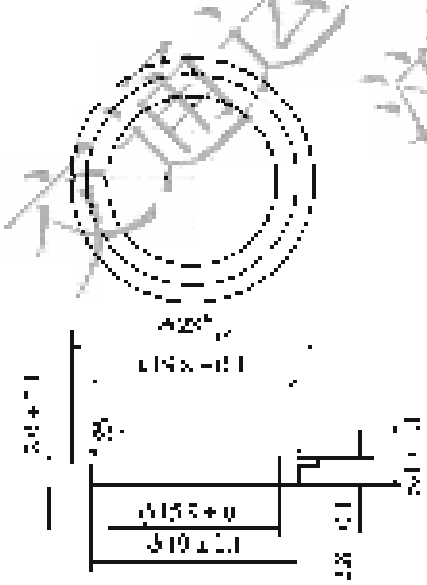

图 [illegible] 测量仪[illegible]

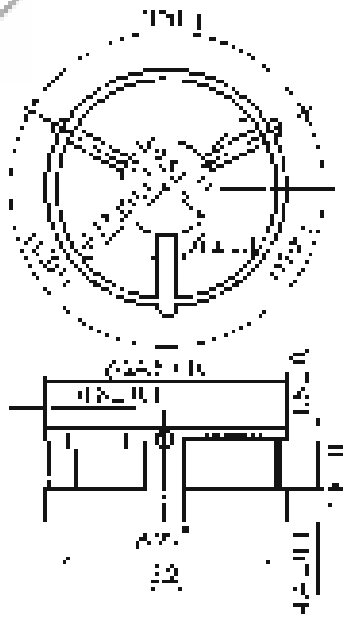

图 [illegible] 测量仪[illegible]

交通运输部信息公开
浏览专用

(4)[illegible]：[illegible]

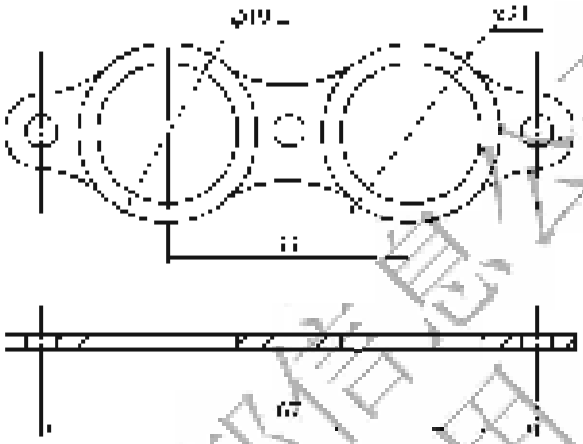

[illegible]

(5)[illegible]

(6)[illegible]

2.2 [illegible]

2.3 [illegible]

2.4 [illegible]

2.5 [illegible]

2.6 [illegible]

交通运输部信息公开
测试专用

2.7 引导管应不小于4m，管下部应[illegible]。

2.8 隔离液：应选用[illegible]。

2.9 加热[illegible]应满足[illegible]。

2.10 [illegible]。

3 方法与步骤

3.1 [illegible]

3.1.1 [illegible]。

3.1.2 [illegible]。

3.1.3 [illegible]。

3.1.4 [illegible]。

3.2 [illegible]

3.2.1 [illegible]：

(1)[illegible]。

(2)[illegible]。

(3)[illegible]。

(4)[illegible]。

交通运输部信息公开
浏览专用

[illegible]

(2) [illegible]

(3) [illegible]

(4) [illegible]

(5) [illegible]

(6) [illegible]

3.2.2 [illegible]

(1) [illegible]

(2) [illegible]

(3) [illegible]

(4) [illegible]

3.2.3 [illegible]

4 [illegible]

[illegible]

5 [illegible]

5.1 [illegible]

5.2 [illegible]

6 [illegible]

6.1 [illegible]

6.2 [illegible]

交通运输部信息公开
浏览专用

6.3 [illegible]。

6.4 [illegible]。

6.5 [illegible]。

6.6 [illegible]

交通运输部信息公开
浏览专用

6 规范性附录

T/CCTA 0607—2025 沥青稠度试验

1 范围

1.1 本方法适用于测定沥青、改性沥青、乳化沥青、沥青胶结料、沥青混合料的稠度。

1.2 本方法适用于测定沥青、乳化沥青、改性沥青、沥青胶结料。

2 仪器设备

2.1 沥青稠度测定仪应满足下列要求：

2.1.1 [illegible]

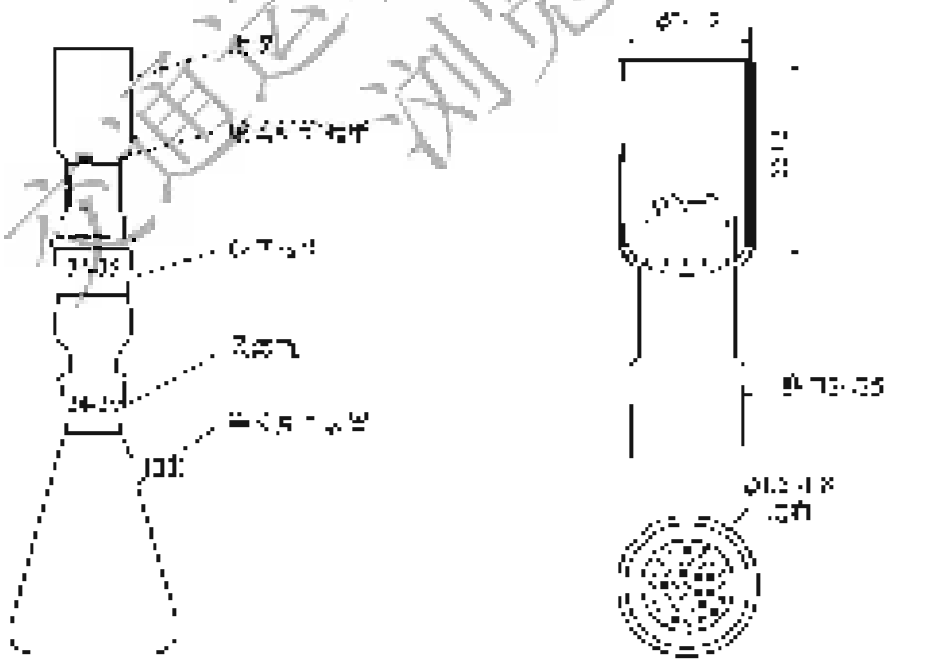

2.1.2 [illegible]

2.1.3 [illegible]

2.1.4 [illegible]

2.1.5 [illegible]

2.2 [illegible]

2.3 [illegible]

2.4 [illegible]

2.5 [illegible]

2.6 [illegible]

2.7 [illegible]

2.8 [illegible]

2.9 [illegible]
(1) [illegible]
(2) [illegible]
(4) [illegible]

3 [illegible]

3.1 [illegible]

3.2 [illegible]

交通运输部信息公开
浏览专用

[illegible]

4.3 同时，需要测定[illegible]三[illegible]，[illegible]m，[illegible]1mm。

4.4 [illegible]

4 试验方法与步骤

4.1 [illegible]

4.2 [illegible]100ml[illegible]15m[illegible]

[illegible]

4.3 [illegible]

4.4 [illegible]

4.5 [illegible]

4.6 [illegible]

5 数据处理

5.1 按式(T0607-1)计算[illegible]，精确至0.1%：

$$S_L = \frac{[illegible]}{m_1 - m_0} \times 100 \qquad (T0607-1)$$

式中：S_L——[illegible]，%；

m_1——[illegible]，g；

m_0——[illegible]，g；

[illegible]

[illegible]

[illegible]

5.2 [illegible] 99.0%[illegible]

6 [illegible]

[illegible]

表 1 [illegible]

[illegible]	[illegible]	[illegible]	[illegible]	[illegible]
[illegible]	[illegible]	[illegible]	[illegible]	[illegible]
[illegible]	[illegible]	[illegible]	[illegible]	[illegible]
[illegible]	[illegible]	[illegible]	[illegible]	[illegible]
[illegible]	[illegible]	[illegible]	[illegible]	[illegible]
[illegible]	[illegible]	[illegible]	[illegible]	[illegible]
[illegible]	[illegible]	[illegible]	[illegible]	[illegible]

[illegible]

7 [illegible]

7.1 [illegible]

7.2 [illegible]

7.3 [illegible]

7.4 [illegible]

7.5 [illegible]

7.6 [illegible]

T 0612—2025 沥青含水率试验

1 目的与适用范围

1.1 本方法适用于[illegible]

交通运输部信息公开
浏览专用

[illegible]

[illegible]。

1.2 本标准已[illegible]

2 [illegible]

2.1 [illegible]

(1) [illegible]

(2) [illegible]

(3) [illegible]

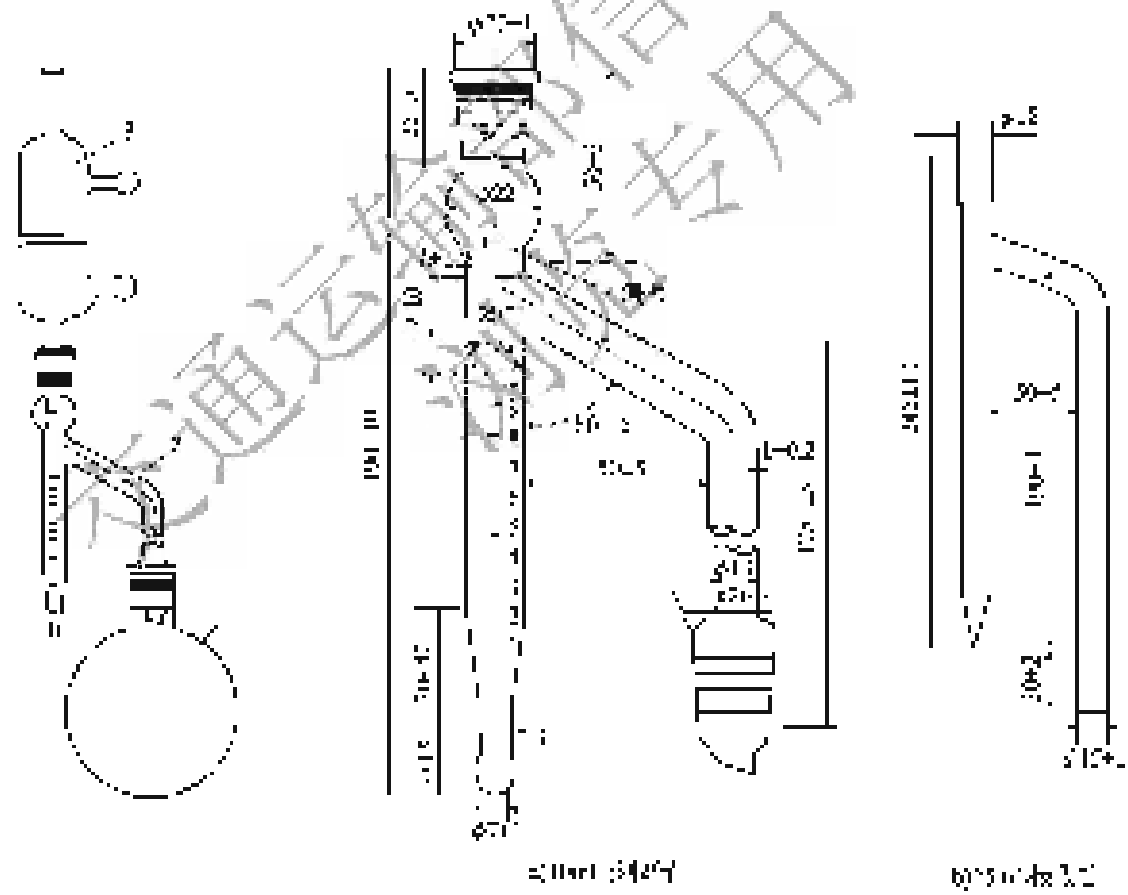

[illegible]

[illegible]

交通运输部信息公开
测试专用

2.2 [illegible]

2.3 [illegible]

2.4 [illegible]

2.5 [illegible]

2.6 [illegible]

2.7 [illegible]

2.8 [illegible]

2.9 [illegible]

2.10 [illegible]

3 [illegible]

3.1 [illegible]

3.1.1 [illegible]

3.1.2 [illegible]

3.1.3 [illegible]

3.2 [illegible]

3.2.1 [illegible]

海洋运输部信息公开
浏览专用

[illegible]

3.2.2 [illegible]

3.2.3 [illegible]

3.2.4 [illegible]

3.2.5 [illegible]

3.2.6 [illegible]

3.2.7 [illegible]

3.2.8 [illegible]

3.2.9 [illegible]

4 [illegible]

4.1 [illegible]

[illegible]

4.2 [illegible]

4.2.1 [illegible]

4.2.2 [illegible]

交通运输部信息公开 浏览专用

5 [illegible]

5.1 [illegible]准备

[illegible]

5.2 [illegible]

5.2.1 [illegible]

5.2.2 [illegible]

6 [illegible]

6.1 [illegible]准备

6.1.1 [illegible]

6.2 [illegible]

6.2.1 [illegible]

6.2.2 [illegible]

6.2.3 [illegible]

7 [illegible]

7.1 [illegible]

$$P_{[illegible]} = \frac{[illegible]}{[illegible]} \times 100 \qquad (JT/T\ 612.1)$$

式中：

$P_{[illegible]}$ ——[illegible]；

$P_{[illegible]}$ ——[illegible]；

m ——[illegible]，g；

$m_{[illegible]}$ ——[illegible]，g；

$\rho_{[illegible]}$ ——[illegible]，kg/m³。

交通运输部信息公开
浏览专用

[illegible]

7.2 按照JTG/T 3650-2020中第[illegible]条的规定，[illegible]，按计算公式：

$$P = \frac{m_2 - m_3}{m_2 - m_1} \times 100 \qquad (JTG/T\ 3650\text{-}2)$$

式中：P——混合料的产率，%；

m——空容器质量，g；

m_2——装一定体积的试样与空容器总质量，g；

m_3——装一定体积的试样与容器总质量，g。

7.3 [illegible]

7.4 对于沥青含量，[illegible]

8 [illegible]

8.1 [illegible]

(1) [illegible]

(2) [illegible]

8.2 [illegible]

8.3 [illegible]

9 [illegible]

9.1 [illegible]

9.2 [illegible]

9.3 [illegible]

9.4 [illegible]

9.5 [illegible]

9.6 [illegible]

交通运输部信息公开
浏览专用

JT/T 0614—2025 沥青灰分含量试验

1 范围

1.1 本方法适用于测定石油沥青、改性沥青灰分含量。

1.2 本方法适用于测定乳化沥青、沥青胶结料灰分含量。

1.3 本方法适用于测定含大理石粉沥青灰分含量。

2 仪器与材料

2.1 坩埚：可用瓷、铂、石英或镍坩埚，最大容积应不小于50 mL，坩埚应编号并称重。

2.2 [illegible]

2.3 干燥器：内装有[illegible]。

2.4 干燥箱：[illegible]。

2.5 [illegible]

2.6 [illegible]

2.7 [illegible]

2.8 [illegible]

3 试验步骤与结果

3.1 [illegible]

3.1.1 [illegible]

3.1.2 [illegible]

交通运输部信息公开
浏览专用

[illegible]

3.1.3 [illegible]

3.1.4 [illegible]

3.2 试验步骤

3.2.1 [illegible]

3.2.2 [illegible]

3.2.3 [illegible]

3.2.4 [illegible]

3.2.5 [illegible]

4 数据处理

4.1 [illegible]

$$[illegible] \quad (1.001-1)$$

式中：[illegible]

[illegible]

[illegible]

[illegible]

4.2 [illegible]

5 [illegible]

5.1 [illegible]

交通运输部信息公开 浏览专用

5.2 对于其[illegible]，[illegible]。

6 成品

6.1 成品[illegible]。

6.2 [illegible]。

6.3 [illegible]。

6.4 [illegible]。

6.5 [illegible]。

6.6 [illegible]。

6.7 [illegible]。

JT/T 0615—2025 沥青混合料试验 [illegible]

1 范围

1.1 本方法适用于[illegible]。

1.2 本方法[illegible]，[illegible]。

1.3 [illegible]。

2 仪器设备

2.1 [illegible]。

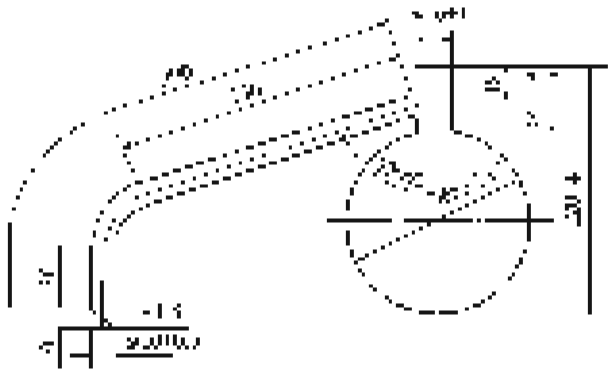

[illegible]

交通运输部信息公开 浏览专用

[illegible]

2.2 [illegible]

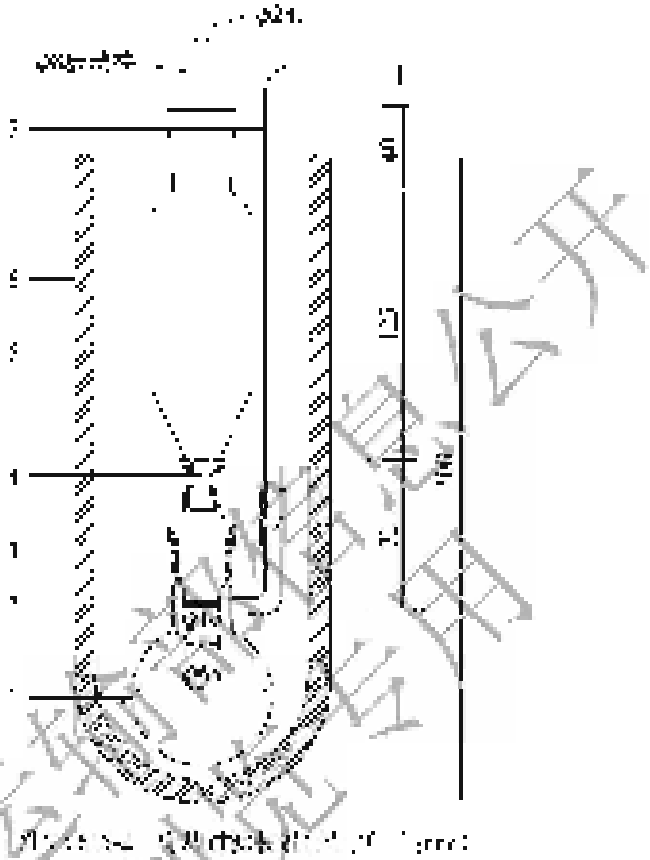

[illegible]

2.3 [illegible]

2.4 [illegible]

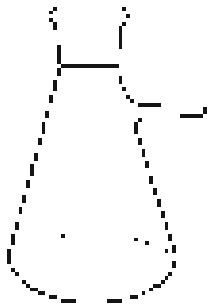

[illegible]

2.5 [illegible]

2.6 [illegible]

2.7 [illegible]

2.8 [illegible]

2.9 [illegible]

2.10 [illegible]

2.11 [illegible]

2.12 [illegible]

2.13 [illegible]

2.14 [illegible]

2.15 [illegible]

2.16 [illegible]

2.17 [illegible]

2.18 [illegible]

2.19 [illegible]

2.20 [illegible]

3 [illegible]

3.1 [illegible]

交通运输部信息公开
浏览专用

[illegible]

3.1.1 [illegible]

3.1.2 [illegible]

3.1.3 [illegible]

3.1.4 [illegible]

3.1.5 [illegible]

3.1.6 [illegible]

3.1.7 [illegible]

3.1.8 [illegible]

3.2 [illegible]

3.2.1 [illegible]

3.2.2 [illegible]

3.2.3 [illegible]

交通运输部信息公开
测试专用

[illegible]

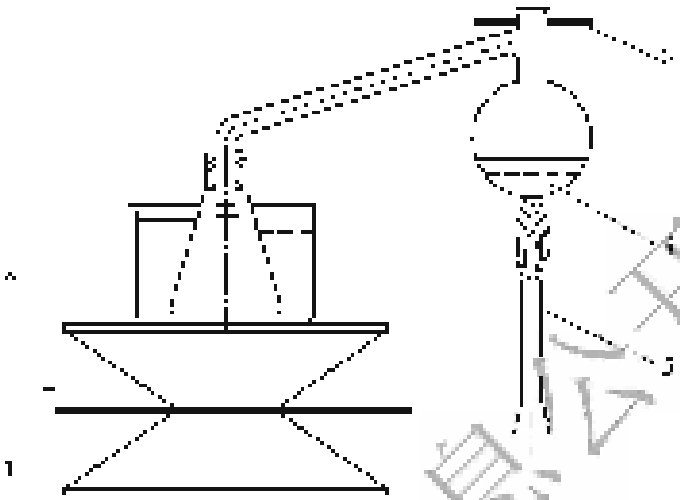

[illegible]

[illegible]

3.2.4 [illegible]

3.2.5 [illegible]

3.2.6 [illegible]

3.2.7 [illegible]

3.2.8 [illegible]

[illegible]

3.2.9 [illegible]

3.2.10 [illegible]

3.2.11 [illegible]

3.2.12 [illegible]

3.2.13 [illegible]

3.2.14 [illegible]

3.2.15 [illegible]

3.2.16 [illegible]

3.2.17 [illegible]

4 [illegible]

4.1 [illegible]

$$A_1 = \frac{m_1 - m_2}{m_1 - m_3} \times 100 \qquad (1.0013-1)$$

式中：A_1——蜡产品[illegible]；

m_1——空[illegible]质量，g；

m_2——[illegible]质量，g；

m_3——[illegible]质量，g。

4.2 [illegible]

4.3 [illegible]

4.4 [illegible]

5 [illegible]

[illegible]

表 T 0013-1 [illegible]

[illegible]	[illegible]	[illegible]
[illegible]	[illegible]	[illegible]
[illegible]	[illegible]	[illegible]
[illegible]	[illegible]	[illegible]

6 [illegible]

6.1 [illegible]

6.2 [illegible]

6.3 [illegible]

6.4 [illegible]

通标标准信息公开 浏览专用

[illegible]

6.5 [illegible]

6.6 [illegible]

6.7 [illegible]

[illegible]—1993 [illegible]

1 [illegible]

1.1 [illegible]

1.2 [illegible]

2 [illegible]

2.1 [illegible]

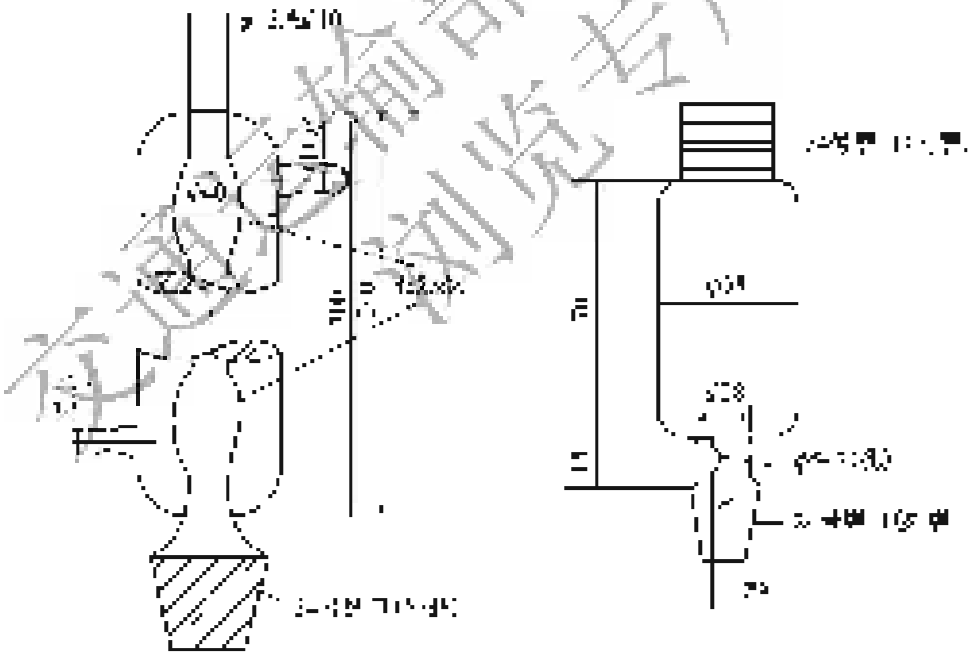

[illegible]

2.2 [illegible]

交通运输部信息公开
浏览专用

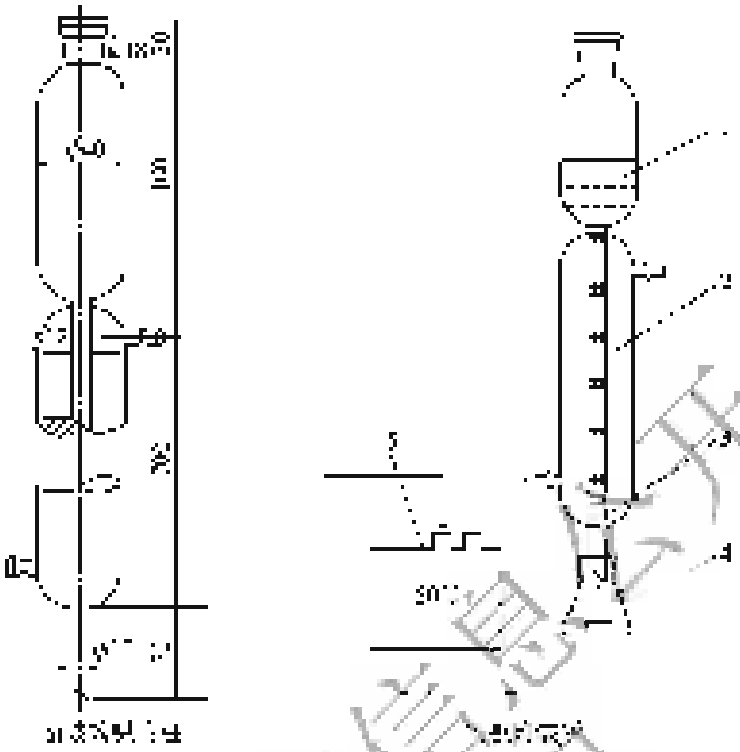

[illegible]

2.3 [illegible]

2.4 [illegible]

2.5 [illegible]

2.6 [illegible]

2.7 [illegible]

2.8 [illegible]

2.9 [illegible]

2.10 [illegible]

2.11 [illegible]

交通运输部信息公开
浏览专用

[illegible]

2.12 [illegible]

2.13 [illegible]

2.14 [illegible]

2.15 [illegible]

2.16 [illegible]

2.17 [illegible]

2.18 [illegible]

2.19 [illegible]

2.20 [illegible]

2.21 [illegible]

3 [illegible]

3.1 [illegible]

3.1.1 [illegible]

3.1.2 [illegible]

3.1.3 [illegible]

交通运输部信息公开
浏览专用

[illegible]

3.1.4 [illegible]

3.1.5 [illegible]

3.1.6 [illegible]

3.2 [illegible]

3.2.1 [illegible]

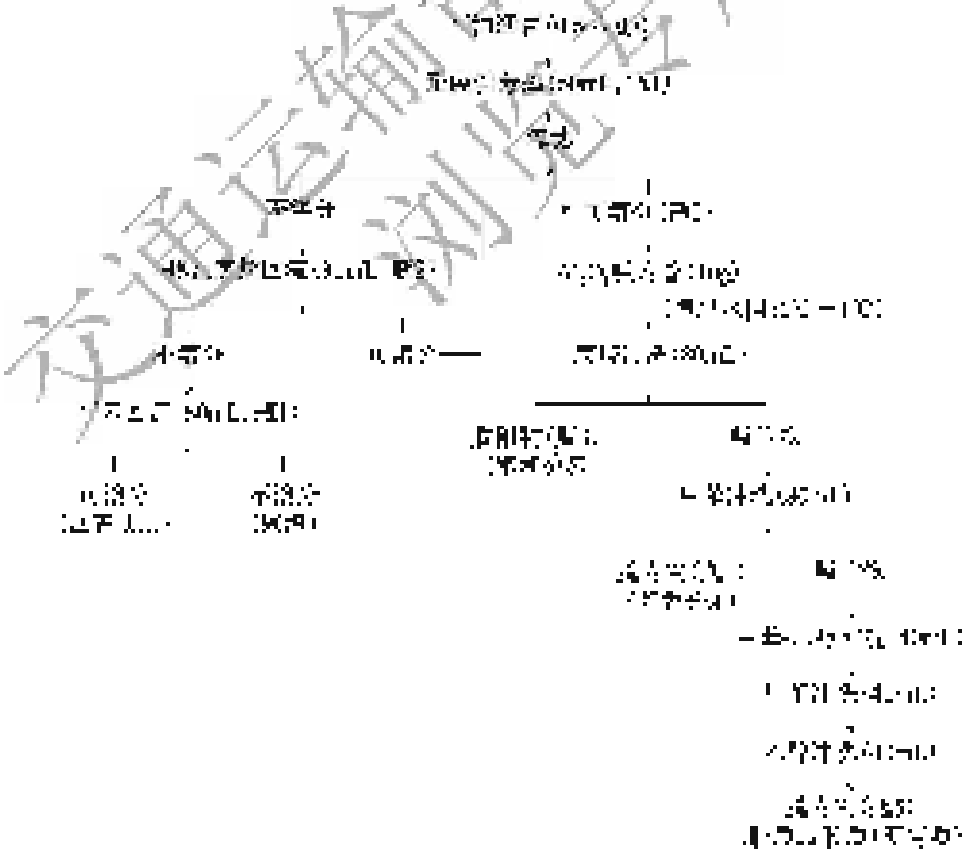

[illegible]

交通运输信息公开
浏览专用

[illegible]

3.2.2 [illegible]

(1) [illegible]

(2) [illegible]

(3) [illegible]

(4) [illegible]

(5) [illegible]

(6) [illegible]

3.2.3 [illegible]

(1) [illegible]

(2) [illegible]

(3) [illegible]

(4) [illegible]

(5) [illegible]

表 T.0618.1 [illegible]

[illegible]	[illegible]	[illegible]	[illegible]	[illegible]	[illegible]
[illegible]	[illegible]	[illegible]	[illegible]	[illegible]	[illegible]
[illegible]	[illegible]	[illegible]	[illegible]	[illegible]	[illegible]
[illegible]	[illegible]	[illegible]	[illegible]	[illegible]	[illegible]
[illegible]	[illegible]	[illegible]	[illegible]	[illegible]	[illegible]
[illegible]	[illegible]	[illegible]	[illegible]	[illegible]	[illegible]

[illegible]

[illegible]

[illegible]

[illegible]

$$A_s = \frac{m_s}{m_a} \times 100 \qquad (T/0618\text{-}3)$$

式中：A_s ——沥青分离性，%；

m_a ——沥青分离前质量，g；

m_s ——沥青分离后质量，g；

m_c ——沥青分离后残渣质量，g。

4.3 按式（T/0618-1）计算沥青的软化点差值，精确至0.1℃。

$$\Delta T = T_{R\&B} - T_s \qquad (T/0618\text{-}4)$$

[illegible]

4.4 沥青的延度保留率，可按式（T/0618-5）或式（T/0618-6）进行计算，精确至1%。

$$R = \frac{D_a}{D_s} \times 100 \qquad (T/0618\text{-}5)$$

$$R = \frac{D_a - D_s}{D_s} \times 100 \qquad (T/0618\text{-}6)$$

式中：R ——延度保留率，%；

D_a ——试样薄膜加热后的延度，cm；

D_s ——试样薄膜加热前的延度，cm。

4.5 沥青的针入度指数（PI），按式（T/0618-7）计算，精确至0.1。

$$PI = \frac{30 - 500A}{1 + 50A} \qquad (T/0618\text{-}7)$$

式中：A ——试验温度范围内的针入度对温度的斜率，℃$^{-1}$。

4.6 沥青的流变特性宜采用动态剪切流变仪进行测试，测试温度为[illegible]℃。

5 [illegible]

5.1 沥青的[illegible]应符合表1（T/0618-2）的规定。

表1（T/0618-2） 沥青的[illegible]要求

[illegible]	[illegible]	[illegible]	[illegible]
[illegible]	[illegible]	[illegible]	[illegible]
[illegible]	[illegible]	[illegible]	[illegible]
[illegible]	[illegible]	[illegible]	[illegible]
[illegible]	[illegible]	[illegible]	[illegible]
[illegible]	[illegible]	[illegible]	[illegible]

交通运输部信息公开 浏览专用

6 保护

6.1 [illegible]

6.2 [illegible]

6.3 [illegible]

6.4 [illegible]

6.5 [illegible]

6.6 [illegible]

JT/T 634—2025 沥青混凝土式冷(TLC-FIII)占空

1 范围与术语

1.1 本标准适用于沥青混凝土式冷(TLC-FIII)占空的设计、施工、检测、评估和维护，包括沥青与沥青混凝土的类型和工程特征分析。

1.2 本标准适用于沥青混凝土式冷(TLC-FIII)占空的设计、施工、检测、评估和维护，包括沥青与沥青混凝土的类型和工程特征分析。

2 设计、材料

2.1 沥青混凝土式冷(TLC-FIII)占空的设计、施工、检测、评估和维护，包括沥青与沥青混凝土的类型和工程特征分析。

2.2 [illegible]

2.3 [illegible]

2.4 [illegible]

交通运输部信息公开
浏览专用

[illegible]

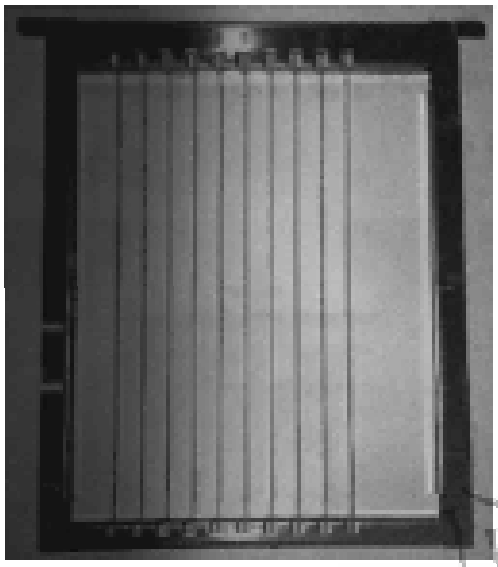

图[illegible] [illegible]

2.4 [illegible]

2.5 [illegible]

2.6 [illegible]

2.7 [illegible]

2.8 [illegible]

2.9 [illegible]

2.10 [illegible]

2.11 [illegible]

2.12 [illegible]

3 [illegible]

3.1 [illegible]

3.2 [illegible]

交通运输部信息公开
浏览专用

表 1 [illegible] 试验设备

[illegible]	[illegible]	[illegible]	[illegible]
[illegible]	[illegible]	[illegible]	[illegible]
[illegible]	[illegible]	[illegible]	[illegible]
[illegible]	[illegible]	[illegible]	[illegible]
[illegible]	[illegible]	[illegible]	[illegible]

3.3 [illegible]

[illegible]

[illegible]

[illegible]

3.4 [illegible]

3.5 [illegible]

3.6 [illegible]

4 [illegible]

4.1 [illegible]

4.2 [illegible]

4.3 [illegible]

交通运输部信息公开 浏览专用

[illegible]

[illegible]

4.4 [illegible]

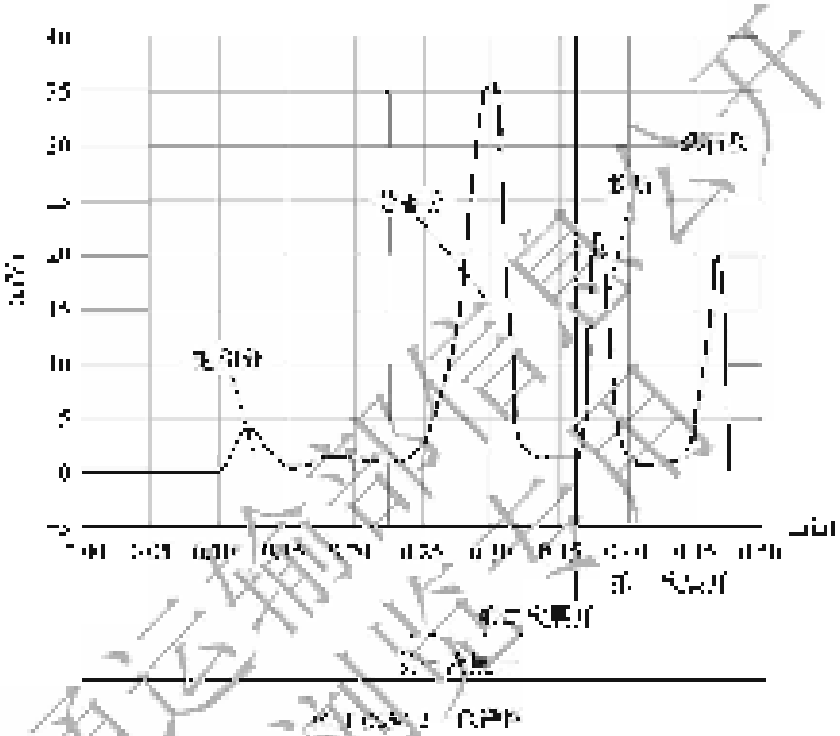

[illegible]

5.1 [illegible]

表 [illegible]

[illegible]	[illegible]	[illegible]	[illegible]
[illegible]	[illegible]	[illegible]	[illegible]
[illegible]	[illegible]	[illegible]	[illegible]
[illegible]	[illegible]	[illegible]	[illegible]
[illegible]	[illegible]	[illegible]	[illegible]
[illegible]	[illegible]	[illegible]	[illegible]
[illegible]		[illegible]	[illegible]

5.2 [illegible]

6 [illegible]

6.1 [illegible]

6.2 [illegible]

6.3 [illegible]

6.4 [illegible]

6.5 [illegible]

6.6 [illegible]

JT/T [illegible] 沥青延伸测定方法

1 [illegible]

[illegible]

2 [illegible]

2.1 [illegible]

2.2 [illegible]

2.3 [illegible]

2.4 [illegible]

交通运输部信息公开
浏览专用

[illegible]

2.5 [illegible]

2.6 [illegible]

2.7 [illegible]

2.8 [illegible]

2.9 [illegible]

2.10 [illegible]

2.11 [illegible]

2.12 [illegible]

2.13 [illegible]

3 [illegible]

3.1 [illegible]

3.2 [illegible]

3.3 [illegible]

3.4 [illegible]

3.4.1 [illegible]

[illegible]

交通运输部信息公开
专用

[illegible]

3.1.2 [illegible]

3.5 [illegible]

3.5.1 [illegible]

3.5.2 [illegible]

4 [illegible]

4.1 [illegible]

4.2 [illegible]

4.2.1 [illegible]

4.2.2 [illegible]

4.2.3 [illegible]

交通运输部信息公开
浏览专用

[illegible]

4.2.4 [illegible]

表 [illegible]

[illegible]	[illegible]	[illegible]	[illegible]	[illegible]	[illegible]
[illegible]	[illegible]		[illegible]		
[illegible]	[illegible]	[illegible]	[illegible]	[illegible]	[illegible]

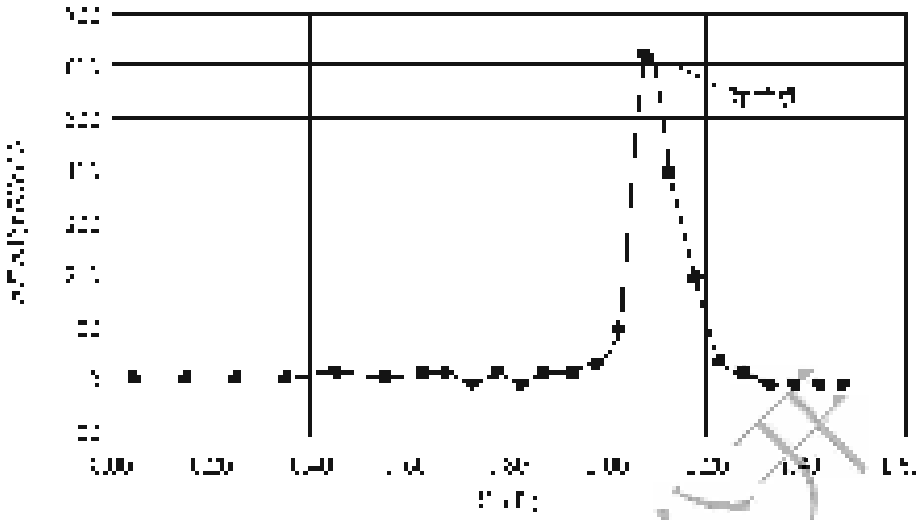

[illegible]

5.2 [illegible]

$$[illegible] \qquad (T.0026\text{-}1)$$

式中：[illegible]——[illegible]；

[illegible]——[illegible]；

[illegible]——[illegible]；

[illegible]——[illegible]。

5.3 [illegible]

$$[illegible] \qquad (T.0026\text{-}2)$$

式中：[illegible]——[illegible]；

[illegible]——[illegible]；

[illegible]——[illegible]。

5.4 [illegible]

6 [illegible]

[illegible]

7 [illegible]

7.1 [illegible]

交通运输部信息公开 测试专用

[illegible]

7.2 [illegible]

7.3 [illegible]

7.4 [illegible]

7.5 [illegible]

7.6 [illegible]

T 0635—2025 沥青中硅酸成分测定方法

1 [illegible]

[illegible]

2 仪器与材料

2.1 [illegible]

2.2 [illegible]

2.3 [illegible]

2.4 [illegible]

2.5 [illegible]

2.6 [illegible]

2.7 [illegible]

2.8 [illegible]

3 [illegible]

3.1 [illegible]

交通运输部信息公开
浏览专用

3.2 [illegible]

3.3 [illegible]

3.4 [illegible]

3.5 [illegible]

3.6 [illegible]

4 [illegible]

4.1 [illegible]

4.2 [illegible]

4.3 [illegible]

4.4 [illegible]

5 [illegible]

5.1 [illegible]

5.2 [illegible]

5.3 [illegible]

5.4 [illegible]

5.5 [illegible]

5.6 [illegible]

交通运输部信息公开
浏览专用

T 0636—2025　沥青红外光谱试验

1　目的与适用范围

1.1　本方法适用于沥青红外光谱，本方法适用于沥青。

1.2　本方法适用于，测定沥青的[illegible]，[illegible]，[illegible]，

2.6 [illegible]

2.7 [illegible]

2.8 [illegible]

2.9 AIS 主动射频子系统

2.9.1 [illegible]

2.9.2 [illegible]

2.10 [illegible]

2.10.1 [illegible]

2.10.2 [illegible]

2.10.3 [illegible]

2.10.4 [illegible]

2.11 AIS 主动射频子系统

2.11.1 [illegible]

2.11.2 [illegible]

2.12 [illegible]

2.12.1 [illegible]

交通运输部信息公开
浏览专用

[illegible]

2.12.2 [illegible]

2.12.3 [illegible]

2.13 [illegible]

2.14 [illegible]

2.15 [illegible]

2.16 [illegible]

3 [illegible]

3.1 [illegible]

3.2 [illegible]

4 [illegible]

4.1 [illegible]

4.2 [illegible]

4.2.1 [illegible]

4.2.2 [illegible]

市道交通部信息公开 内部使用

[illegible]

4.2.3 [illegible]

4.2.4 [illegible]

4.3 [illegible]

4.3.1 [illegible]

4.3.2 [illegible]

4.3.3 [illegible]

4.4 [illegible]

4.5 [illegible]

5 [illegible]

5.1 [illegible]

5.1.1 [illegible]

5.1.2 [illegible]

交通安全部信号公开 [illegible]

[illegible]

5.1.3 [illegible]

5.1.4 [illegible]

（1）[illegible]

（2）[illegible]

（3）[illegible]

5.2 [illegible]

5.2.1 [illegible]

5.2.2 [illegible]

5.2.3 [illegible]

[illegible]信息公开 [illegible]专用

5.2 [illegible]

[illegible]

[illegible]

[illegible]

5.3 [illegible]

6 [illegible]

6.1 [illegible]

6.2 [illegible]

6.3 [illegible]

6.4 [illegible]

6.5 [illegible]

6.6 [illegible]

交通运输部信息公开
测试专用

[illegible]

行测试下述[illegible]个技术。

6.7 当红外电磁波[illegible]时，应对[illegible]进行[illegible]个[illegible]。

6.8 [illegible]二氧化碳[illegible]。

7 数据处理

7.1 吸光度测量与计算

7.1.1 以光谱[illegible]为横坐标，以[illegible]为纵坐标，绘制光谱图。[illegible]

7.1.2 按公式(T.0635-1)和公式(T.0635-2)计算吸光度[illegible]，精确至0.001。

$$A_{\lambda_1} = \frac{H_{\lambda_1}}{H_{\lambda_2}} \tag{T.0635-1}$$

$$A_{\lambda_2} = \frac{H_{\lambda_2}}{H_{\lambda_3}} \tag{T.0635-2}$$

式中：A_{λ_1}、A_{λ_2}——第一个[illegible]；

H_{λ_1}——2.00μm[illegible]；

H_{λ_2}——3.95μm[illegible]；

H_{λ_3}——3.60μm[illegible]。

7.1.3 按公式(T.0636-1)和公式(T.0636-2)计算相对吸光度[illegible]，精确至0.001。

$$a_{\lambda_1} = \frac{A_{\lambda_1}}{\sum_{i=1}^{n} A_{\lambda_i}} \times 100 \tag{T.0636-1}$$

$$a_{\lambda_2} = \frac{A_{\lambda_2}}{\sum_{i=1}^{n} A_{\lambda_i}} \times 100 \tag{T.0636-2}$$

式中：a_{λ_1}、a_{λ_2}——[illegible]；

n——[illegible]。

交通运输部信息公开 内部浏览专用

7.1.4 [illegible]

(1) [illegible]

(2) [illegible]

7.1.5 [illegible]

(1) [illegible]

(2) [illegible]

(3) [illegible]

7.1.6 [illegible]

7.2 [illegible]

7.2.1 [illegible]

7.2.2 [illegible]

7.2.3 [illegible]

7.3 [illegible]

7.3.1 [illegible]

(1) [illegible]

(2) [illegible]

(3) [illegible]

(4) [illegible]

7.3.2 [illegible]

交通运输部信息公开
测试专用

7.3.3 [illegible]

(1) 按式(7-3-1)计算[illegible]

$$[illegible] = \frac{[illegible]}{[illegible]} \quad (7\text{-}3\text{-}3\text{-}1)$$

式中：[illegible]——[illegible]；

A_1——[illegible]；

$A_{1\text{-}3}$——[illegible]。

(2) 按式(7-3-2)计算[illegible]

$$[illegible] = \frac{[illegible]}{[illegible]} \quad (7\text{-}3\text{-}3\text{-}2)$$

式中：[illegible]——[illegible]；

B_1——[illegible]；

$B_{1\text{-}3}$——[illegible]。

(3) 按式(7-3-3)计算[illegible]

$$[illegible] = [illegible] + [illegible] \quad (7\text{-}3\text{-}3\text{-}3)$$

式中：[illegible]——[illegible]；

A_{m}——[illegible]。

(4) 按式(7-3-4)计算[illegible]

$$[illegible] = \frac{[illegible]}{[illegible]} \quad (7\text{-}3\text{-}3\text{-}4)$$

式中：[illegible]——[illegible]；

[illegible]。

7.3.4 [illegible]

7.3.5 按式(7-3-5)计算[illegible]

$$[illegible] = \frac{[illegible]}{[illegible]} \quad (7\text{-}3\text{-}3\text{-}5)$$

式中：[illegible]——[illegible]；

α_1——[illegible]；

α_2——[illegible]；

$m_{1\text{-}3}$——[illegible]。

7.3.6 [illegible]

$$P_1 = v_1 \cdot t_1 + v_0 \qquad (JT/T\ 639\text{-}10)$$

式中：t_1——[illegible]

7.3.7 [illegible]

7.3.8 [illegible]

7.4 [illegible]

7.4.1 [illegible]

7.4.2 [illegible]

7.4.3 [illegible]

[illegible]

$$A_1 = \frac{[illegible]}{A_{[illegible]}} \qquad (JT/T\ 639\text{-}11)$$

式中：[illegible]

$A_{[illegible]}$——[illegible]

[illegible]

$$[illegible] \qquad (JT/T\ 639\text{-}12)$$

式中：$[illegible]$——[illegible]

[illegible]

$$t_1 = \frac{[illegible]}{d_{[illegible]}} \qquad (JT/T\ 639\text{-}13)$$

式中：t_1——[illegible]

交通运输部信息公开 浏览专用

[illegible]

7.4.4 [illegible]

8 报告

8.1 [illegible]

8.2 [illegible]

8.3 [illegible]

8.4 [illegible]

8.5 [illegible]

8.6 [illegible]

T 0637—2025 聚合物含量测定试验（化学法）

1 适用范围

[illegible] SBS 聚合物含量。

2 仪器材料

2.1 [illegible]

2.2 [illegible]

2.3 [illegible]

2.4 [illegible]

2.5 [illegible]

2.6 [illegible]

交通运输部信息公开
浏览专用

2.7 [illegible]

2.8 [illegible]

2.9 [illegible]

2.10 [illegible] GB/T 6682—2008 [illegible]

2.11 [illegible]

2.12 [illegible] 0.1mol/L。

2.13 [illegible]

2.14 [illegible] 0.01g/L。

2.15 [illegible] 1mol/L。

3 [illegible]

3.1 [illegible]

3.2 [illegible] 1000mL。[illegible]

3.3 [illegible]

3.4 [illegible]

3.5 [illegible] 100mL。[illegible]

交通运输部信息公开
浏览专用

[illegible]

3.6 [illegible]

3.7 [illegible]

3.8 [illegible]

4 [illegible]

4.1 [illegible]

4.2 [illegible]

4.3 [illegible]

4.4 [illegible]

5 [illegible]

[illegible]

6 [illegible]

[illegible]

7 [illegible]

7.1 [illegible]

7.2 [illegible]

7.3 [illegible]

7.4 [illegible]

7.5 [illegible]

7.6 [illegible]

7.7 [illegible]

交通运输部信息公开
浏览专用

7 沥青加速老化

T 0608—1993 沥青薄膜加热老化试验

1 [illegible]

1.1 本法适用于[illegible]

1.2 本法适用于[illegible]

2 仪器与材料

2.1 [illegible]

2.2 [illegible]

2.3 [illegible]

2.4 [illegible]

2.5 [illegible]

3 [illegible]

3.1 [illegible]

交通运输部信息公开 测试专用

[illegible]

3.1.1 [illegible]

3.1.2 [illegible]

3.1.3 [illegible]

3.1.4 [illegible]

3.2 试验步骤

3.2.1 [illegible]

3.2.2 [illegible]

3.2.3 [illegible]

3.2.4 [illegible]

4 数据处理

4.1 [illegible]

$$\varepsilon_L = \frac{m_2 - m}{m_1 - m_2} \times 100 \qquad (T0608\text{-}1)$$

式中：

ε_L —— [illegible]；

m_1 —— [illegible]；

交通运输部信息公开 浏览专用

m_1 —— 加载前试样（10）与铁平台对应的质量，g；

m_2 —— 加载后试样（10）与铁平台对应的质量，g；

4.2 上述测试应采用最小分度值为0.1g的天平称量，测试结果应精确至0.0.%。

4.3 按式（T/T 618-2011）可对其的变形加以计算及记录结果至3.0。

$$K_2 = \frac{P_2}{P_1} \times 100 \qquad (T/T 618.2)$$

式中：K_2 —— 变形加载计算结果，%；

P_1 —— 0.5倍的计算荷载，0.1mm；

P_2 —— 0.5倍的计算荷载，0.1mm。

5 应用要求

5.1 当K2小于等于0.3%时，横向变形应不大于0.10%，纵向变形应不大于0.20%。

5.2 当K2大于0.3%时，横向变形应不大于0.20%，纵向变形应不大于0.40%。

5.3 当测试结果小于T/T 618-2011规定的要求时，应在测试报告中注明：T/T 618-2011 横向与纵向；纵向变形应不大于0.20%（横向与纵向）。

5.4 交通部指定人员或经过型式检验的产品应符合相关要求。

6 保证

6.1 应符合合同规定的要求。

6.2 在有效期内，不应产生变形。

6.3 应保证产品质量。

6.4 应对产品质量进行跟踪、调查和处理。

6.5 应保证产品质量的稳定性，应定期检测，应保证检测设备的精度。

6.6 应提供质量证明文件。

交通运输部信息公开
测试专用

T 0609—2011 沥青薄膜加热老化试验（TFOT法）

1 目的与适用范围

1.1 本方法适用于测定沥青在薄膜加热条件下经受热和空气的老化后，其性质的变化情况，以评价沥青的耐久性。

1.2 本方法适用于石油沥青和煤沥青，其他沥青类材料可参照使用。

1.3 本试验需要温度为163℃±1℃的恒温条件，对于缺少恒温条件的实验室，可改变温度，使其达到163℃±1℃，但必须保证在163℃±1℃的条件下进行。

2 仪具与材料

2.1 薄膜加热试验箱：可放入直径为140mm的玻璃皿，应设置温度为163℃±1℃，带有内装灯泡的玻璃门，可转动的圆盘架，其尺寸及结构如下图所示。

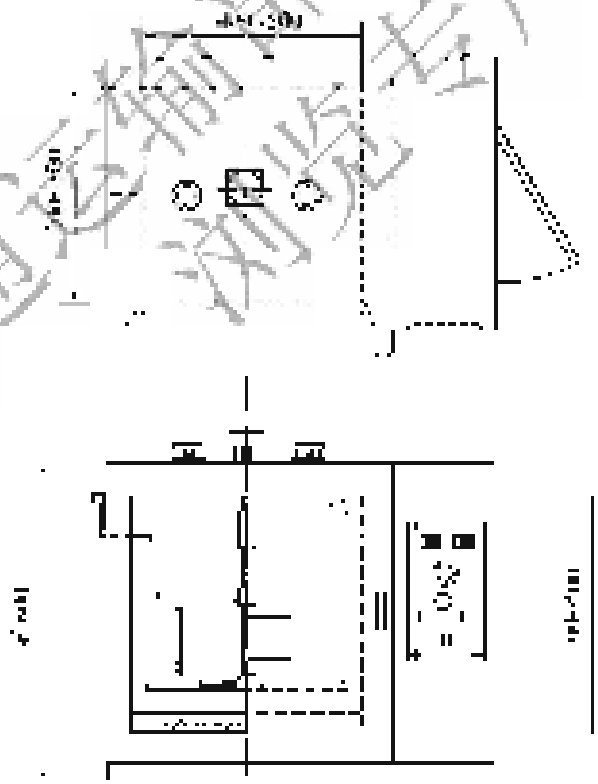

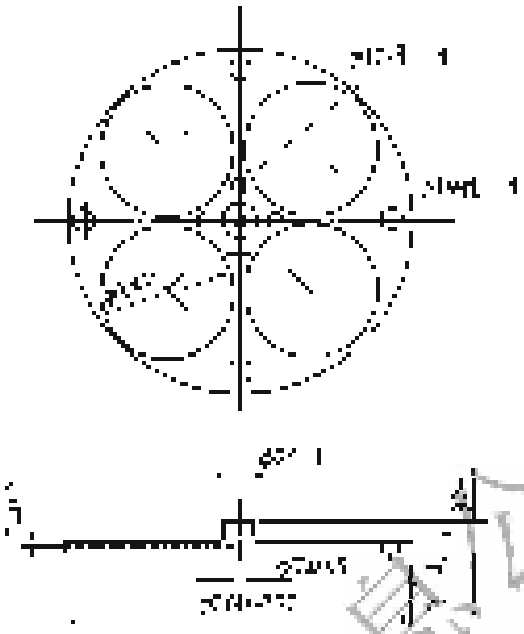

[illegible]

[illegible]

[illegible]

[illegible]

[illegible]

[illegible]

[illegible]

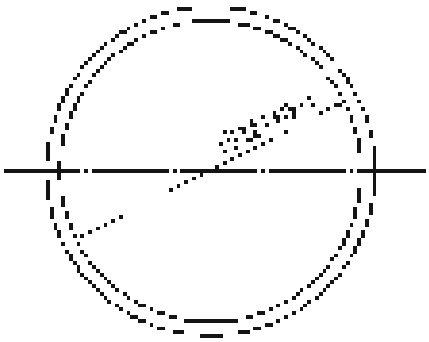

2.6 加热炉出口最大压差应为0.01 MPa的可调压差开关，压差开关的电源应取自炉膛风机电源，或与风机联锁。

2.7 开关管道，每一台炉应设置一个排放口，管径不小于50mm。

2.8 高炉、中温炉、低温炉。

3 [illegible]

3.1 在线[illegible]

3.1.1 [illegible]

3.1.2 [illegible]

3.1.3 [illegible]

3.1.4 [illegible]

[illegible]

3.2 [illegible]

3.2.1 [illegible]

3.2.2 [illegible]

3.2.3 [illegible]

3.2.4 [illegible]

3.2.5 [illegible]

3.2.6 [illegible]

3.2.7 [illegible]

[illegible]

[illegible]。

[illegible]

3.2.8 [illegible]

3.2.9 [illegible]

4 [illegible]

4.1 [illegible]

$$\eta_c = \frac{m_1}{m_1 + m_2} \times 100 \qquad (T\ 0619\text{-}1)$$

式中：η_c ——[illegible]

m_1 ——[illegible]

m_2 ——[illegible]

m_3 ——[illegible]

4.2 [illegible]

4.3 [illegible]

$$K_2 = \frac{P_2}{P_1} \times 100 \qquad (T\ 0619\text{-}2)$$

式中：K_2 ——[illegible]

P_1 ——[illegible]

P_2 ——[illegible]

4.4 [illegible]

$$\Delta P = P_1 - P_2 \qquad (T\ 0619\text{-}3)$$

式中：ΔP ——[illegible]

P_1 ——[illegible]

交通运输部信息公开 测试专用

[illegible]

4.5 按式(T0610-1)计算残留针入度比，精确至[illegible]，[illegible]

$$K_1 = \frac{n_2}{n_1} \qquad (T0610\text{-}1)$$

式中：K_1——残留针入度比；

n_2——试样加热前后残留物25℃针入度，0.1mm；

n_1——试样加热前沥青25℃针入度，0.1mm。

5 [illegible]

5.1 [illegible]

5.2 [illegible]

6 步骤

6.1 [illegible]

6.2 [illegible]

6.3 [illegible]

6.4 [illegible]

6.5 [illegible]

6.6 [illegible]

6.7 [illegible]

T 0610—2011 沥青薄膜加热老化试验（TFOT法）

1 适用范围

1.1 本方法适用于测定沥青经薄膜加热后的质量变化、针入度比和延度，测定结果可[illegible]

交通运输部信息公开
浏览专用

[illegible]

[illegible]

1.2 [illegible]

1.3 [illegible]

2 [illegible]

2.1 [illegible]

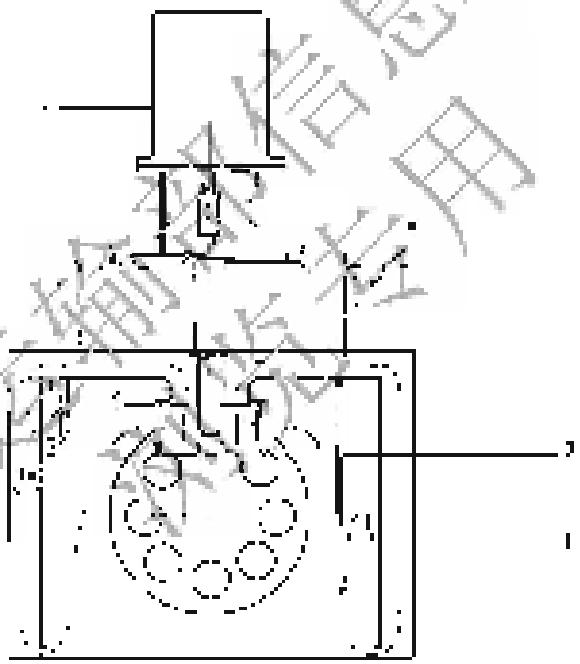

[illegible]

2.1.1 [illegible]

2.1.2 [illegible]

交通运输部信息公开
[illegible]

[illegible]

2.1.3 [illegible] 一个外径 500mm ± 10mm [illegible] 个 [illegible] 水平 [illegible] 外径为 110mm ± 5mm [illegible] 外径为 19mm [illegible]

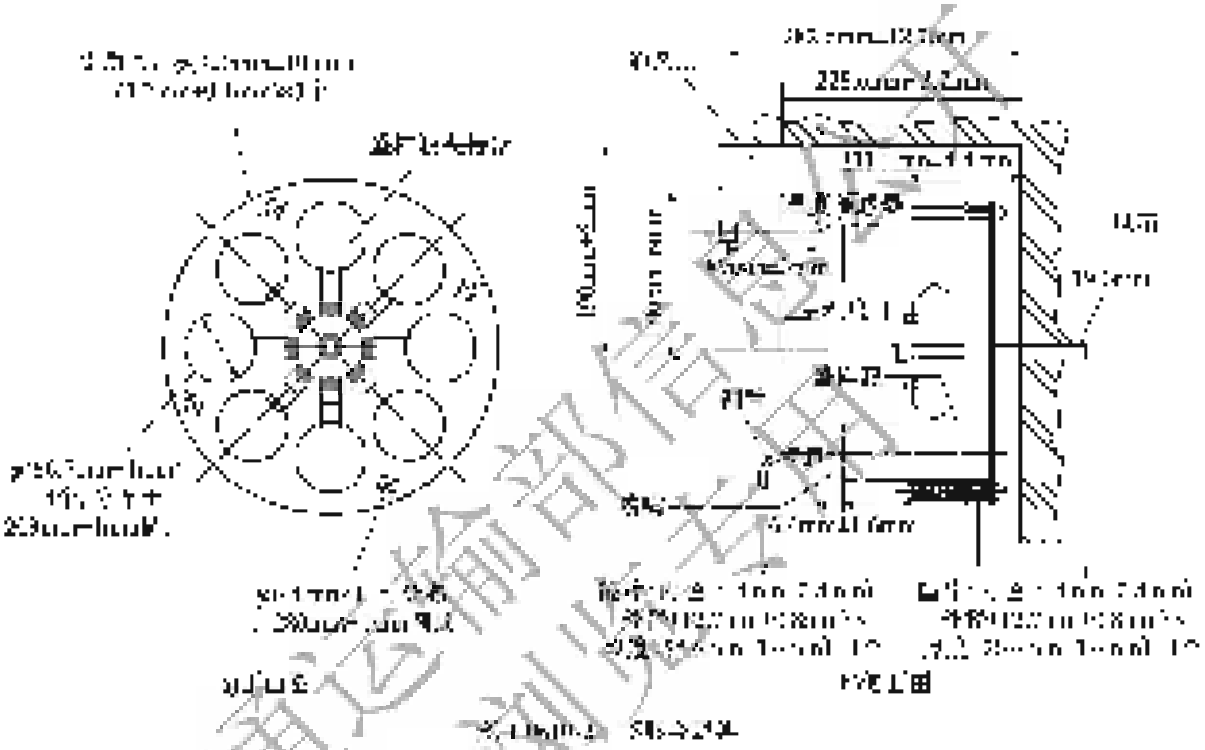
225mm ± 2mm
[illegible]
[illegible]
[illegible]

[illegible]

2.3 [illegible] 8 个[illegible]，[illegible] 对于 3610.3 [illegible]，高为 130.[illegible] mm ± 1.5mm，[illegible]径为 91mm ± 1.2mm，[illegible] 2 个 ± 10.3mm，上部外径为 31.75mm ± 1.5mm。

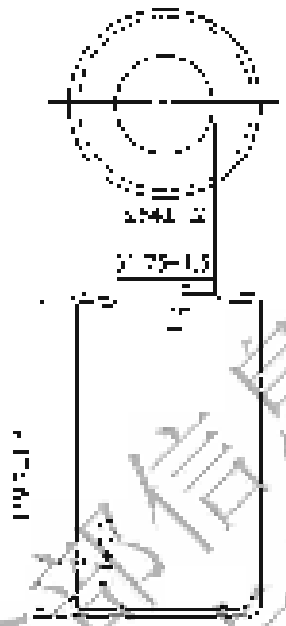

[illegible]

2.4 [illegible]

2.5 [illegible]，[illegible]0.5 [illegible]。

2.6 [illegible] 1mg

2.7 [illegible]，[illegible]250ml。

2.8 [illegible] 25mm，[illegible] ±3 mm，[illegible]。

2.9 [illegible]。

2.10 [illegible]，[illegible]，[illegible]，[illegible]，[illegible]，[illegible]，[illegible]

交通运输部信息公开
浏览专用

[illegible]

3 [illegible]

3.1 [illegible]

3.1.1 [illegible]

3.1.2 [illegible]

3.1.3 [illegible]

3.1.4 [illegible]

3.1.5 [illegible]

3.1.6 [illegible]

3.1.7 [illegible]

3.1.8 [illegible]

3.1.9 [illegible]

3.2 [illegible]

3.2.1 [illegible]

3.2.2 [illegible]

表 [illegible] [illegible]

[illegible]	[illegible]	[illegible]
[illegible]	[illegible]	[illegible]
[illegible]	[illegible]	[illegible]
[illegible]	[illegible]	[illegible]
[illegible]	[illegible]	[illegible]
[illegible]	[illegible]	[illegible]

[illegible]

[illegible]	[illegible]	[illegible]
[illegible]	[illegible]	[illegible]
[illegible]	[illegible]	[illegible]
[illegible]	[illegible]	[illegible]

注：表中数据为[illegible]，[illegible]为[illegible]，[illegible]为[illegible]。

3.2.5 [illegible]

3.2.6 [illegible]

3.2.7 [illegible]

3.2.8 [illegible]

[illegible]

[illegible]

4 [illegible]

4.1 按本[illegible]一[illegible]，[illegible]，[illegible]，[illegible]。

$$\lambda_r = \frac{m_1 - m_2}{m - m_1} \times 100\% \qquad (T\ 0613\text{-}1)$$

式中：λ_r ——[illegible]；

m_1 ——[illegible]；

m ——[illegible]；

m_2 ——[illegible]；

Δ_1 ——[illegible]。

4.2 [illegible]。

4.3 [illegible]，[illegible]。

$$\delta_1 = \frac{\delta_2}{d_1} \times 100 \qquad (T\ 0613\text{-}2)$$

式中：δ_1 ——[illegible]；

δ_2 ——[illegible]，0.1mm；

d_1 ——[illegible]。

4.4 [illegible]，[illegible]。

$$\Delta P = P_1 - P_2 \qquad (T\ 0613\text{-}3)$$

式中：ΔP ——[illegible]；

P_1 ——[illegible]；

P_2 ——[illegible]。

4.5 按本[illegible]一[illegible]，[illegible]，[illegible]：

$$K_1 = \frac{\eta_2}{\eta_1} \qquad (T\ 0613\text{-}4)$$

式中：K_1 ——[illegible]；

η_2 ——[illegible]；

η_1 ——[illegible]。

交通运输部信息公开
浏览专用

5 [illegible]

5.1 [illegible]

5.2 [illegible]

5.3 [illegible]

6 [illegible]

6.1 [illegible]

6.2 [illegible]

6.3 [illegible]

6.4 [illegible]

6.5 [illegible]

6.6 [illegible]

6.7 [illegible]

T/JT 1038—2025 沥青胶结料热老化试验（[illegible]）

1 范围

[illegible]

2 规范性引用

2.1 [illegible]

交通运输部信息公开
浏览专用

2.1.1 [illegible]

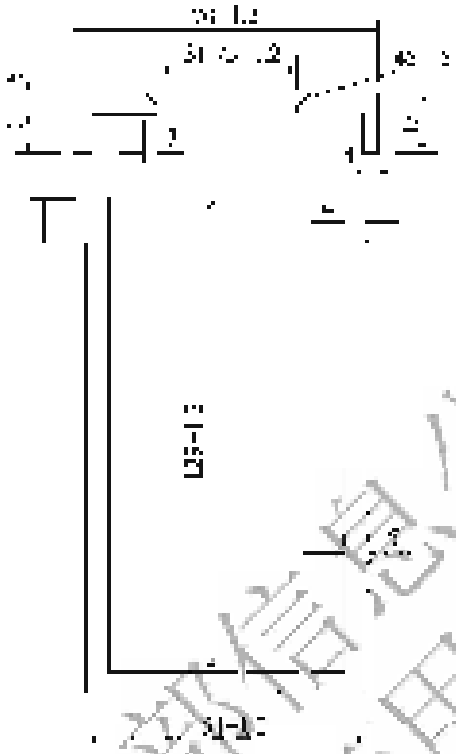

[illegible]

2.1.2 [illegible]

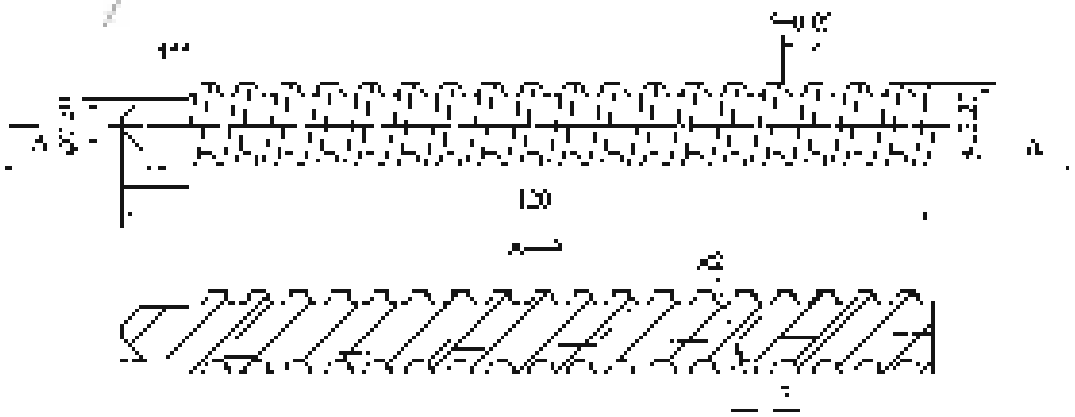

[illegible]

交通运输部信息公开
[illegible]专用

2.2 [illegible]

2.3 [illegible]

2.4 [illegible]0～200℃，[illegible]

2.5 [illegible]

2.6 [illegible]

2.7 [illegible]

2.8 [illegible]

2.9 [illegible]

2.10 [illegible]

2.11 [illegible]

3 [illegible]

3.1 [illegible]

3.2 [illegible]

3.3 [illegible]

3.4 [illegible]

交通运输部信息公开
浏览专用

3.5 [illegible]

3.6 [illegible]

4 [illegible]

[illegible]

5 [illegible]

5.1 [illegible]

5.2 [illegible]

5.3 [illegible]

5.4 [illegible]

5.5 [illegible]

5.6 [illegible]

5.7 [illegible]

T/[illegible]—2025 [illegible]

1 [illegible]

1.1 [illegible]

1.2 [illegible]

2 [illegible]

2.1 [illegible]

交通运输部信息公开
浏览专用

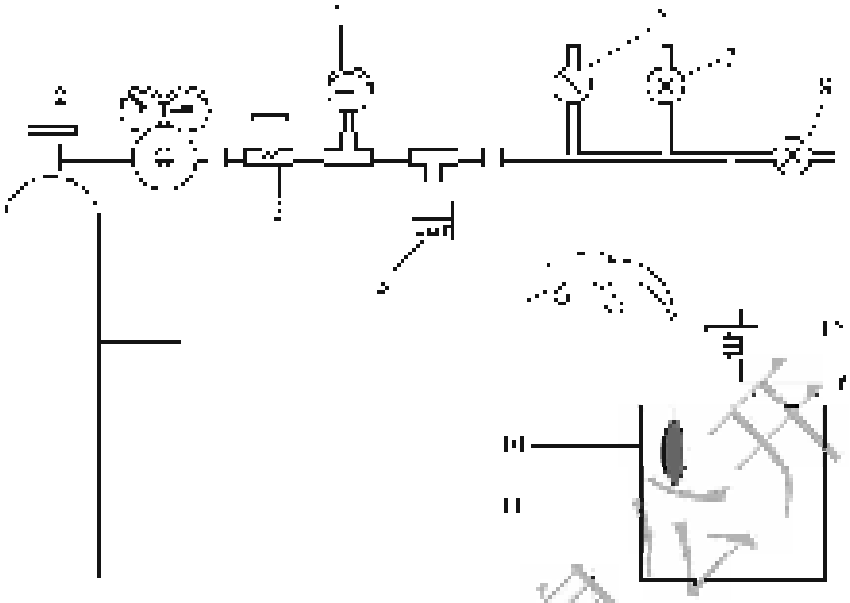

[illegible]

[illegible]

2.1.1 [illegible]

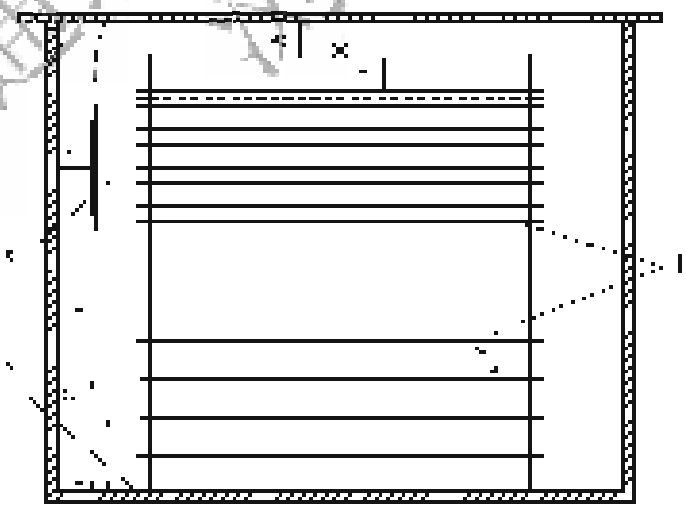

[illegible]

交通运输部信息公开 浏览专用

[illegible]

2.1.2 压力全国检验规程要求：压力[illegible]，第1、2容器中的[illegible]应变片的[illegible]，力应变应为2.5MPa，[illegible]，压力传感器[illegible]0.[illegible]MPa，[illegible]0.[illegible]MPa，[illegible]15mm[illegible]2.[illegible]MPa[illegible]。

2.1.3 温度传感器：[illegible]±0.5℃。[illegible]

2.1.4 [illegible]=0.1[illegible]0.1%。

2.1.5 压力[illegible]。

2.2 [illegible]T 1509[illegible]2.2[illegible]。

2.3 [illegible]。

2.4 [illegible]。

2.5 [illegible]。

2.6 [illegible]±0.5℃。[illegible]15kPa±2.5kPa。[illegible]。

2.7 [illegible]750mm。

2.8 [illegible]。

交通运输部信息公开 浏览专用

3 [illegible]

3.1 [illegible]

3.1.1 [illegible]

(1) [illegible]

(2) [illegible]

(3) [illegible]

(4) [illegible]

3.1.2 [illegible]

(1) [illegible]

(2) [illegible]

3.1.3 [illegible]

(1) [illegible]

= [illegible]

(2) [illegible]

(3) [illegible]

[illegible]

3.2 [illegible]

3.2.1 [illegible]

交通运输部信息公开 测试专用

[illegible]

[illegible]

3.2.2 [illegible]

3.2.3 [illegible]

3.2.4 [illegible]

3.2.5 [illegible]

3.2.6 [illegible]

3.2.7 [illegible]

3.2.8 [illegible]

3.2.9 [illegible]

交通运输部信息公开
测试专用

[illegible]。

4 [illegible]

4.1 [illegible]

4.2 [illegible]

4.3 [illegible]

4.4 [illegible]

4.5 [illegible]

4.6 [illegible]

交通运输部信息公开
浏览专用

8 [illegible]

T 0619—2025 沥青运动黏度试验(毛细管法)

1 [illegible]

1.1 [illegible]

1.2 [illegible]

1.3 [illegible]

2 [illegible]

2.1 [illegible]

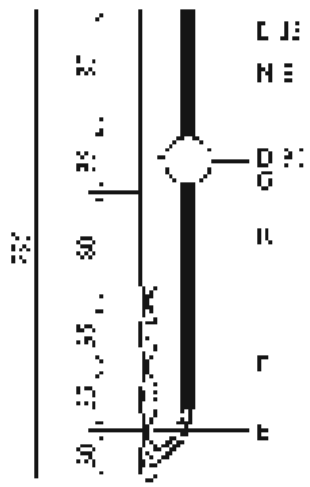

[illegible]

交通运输部信息公开
测试专用

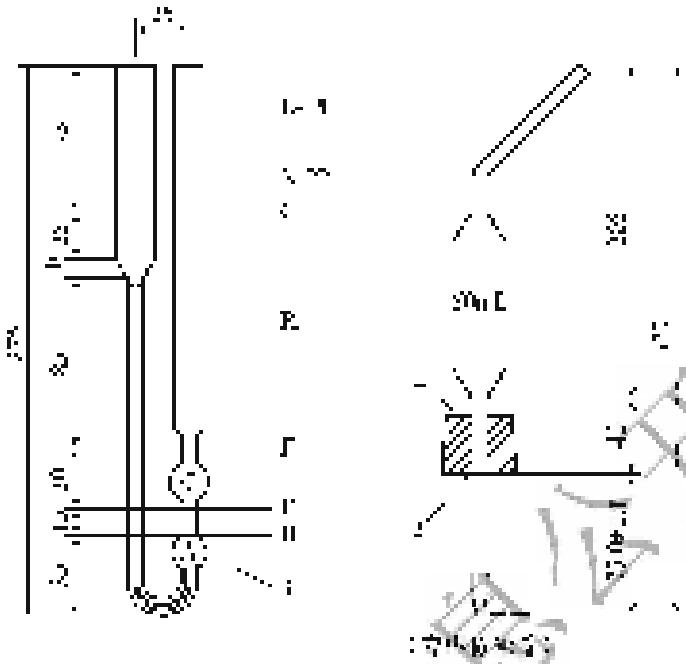

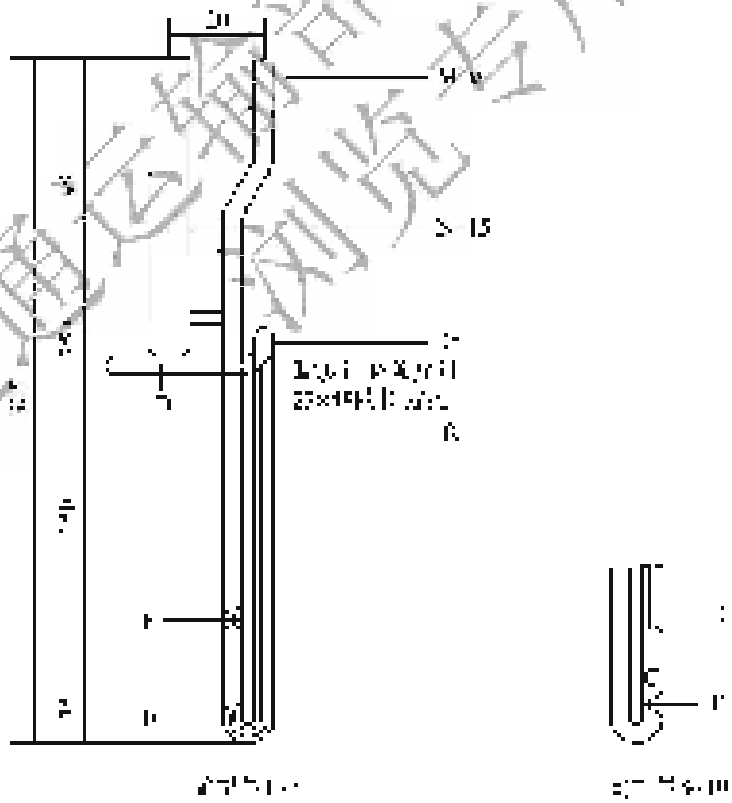

交通运输部信息公开
浏览专用

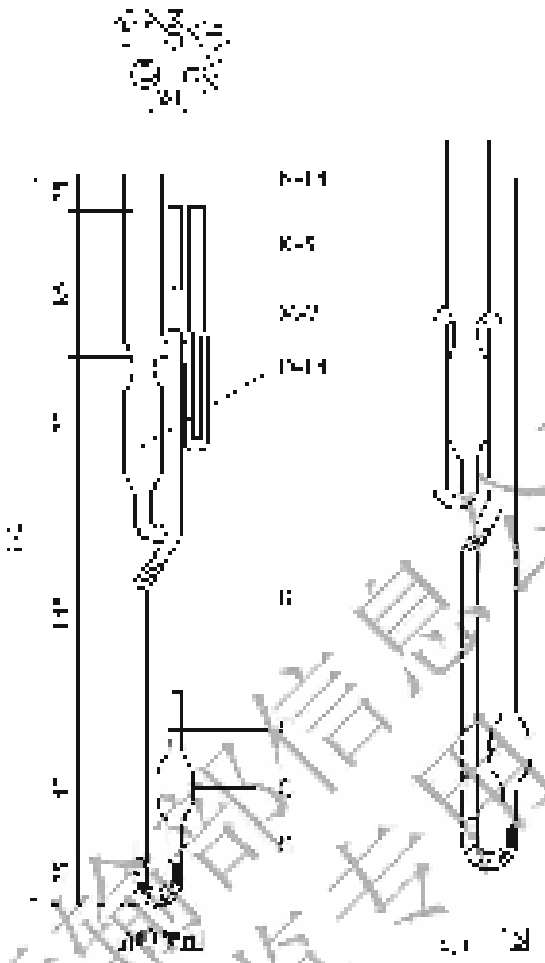

[illegible]

[illegible]

表[illegible]1 [illegible]式示[illegible]0计[illegible]

[illegible]	[illegible]	[illegible]	[illegible]	[illegible]	[illegible]	[illegible]
[illegible]	[illegible]	[illegible]	[illegible]	[illegible]	[illegible]	[illegible]
[illegible]	[illegible]	[illegible]	[illegible]	[illegible]	[illegible]	[illegible]
[illegible]	[illegible]	[illegible]	[illegible]	[illegible]	[illegible]	
[illegible]	[illegible]	[illegible]	[illegible]	[illegible]	[illegible]	[illegible]
[illegible]	[illegible]	[illegible]	[illegible]	[illegible]	[illegible]	[illegible]
[illegible]	[illegible]	[illegible]	[illegible]	[illegible]	[illegible]	
[illegible]	[illegible]	[illegible]	[illegible]	[illegible]	[illegible]	[illegible]

[illegible]

交通运输部信息公开
测试专用

表 [illegible]—[illegible] [illegible]

[illegible]	[illegible]	[illegible]	[illegible]	[illegible]	[illegible]	[illegible]
[illegible]	[illegible]	[illegible]	[illegible]	[illegible]	[illegible]	[illegible]
[illegible]	[illegible]	[illegible]	[illegible]	[illegible]	[illegible]	[illegible]
[illegible]	[illegible]	[illegible]	[illegible]	[illegible]	[illegible]	[illegible]
[illegible]	[illegible]	[illegible]	[illegible]	[illegible]	[illegible]	[illegible]
[illegible]	[illegible]	[illegible]	[illegible]	[illegible]	[illegible]	[illegible]
[illegible]	[illegible]	[illegible]	[illegible]	[illegible]	[illegible]	[illegible]
[illegible]	[illegible]	[illegible]	[illegible]	[illegible]	[illegible]	[illegible]
[illegible]	[illegible]	[illegible]	[illegible]	[illegible]	[illegible]	[illegible]
[illegible]	[illegible]	[illegible]	[illegible]	[illegible]	[illegible]	[illegible]

[illegible]

表 [illegible]—[illegible] [illegible]

[illegible]	[illegible]	[illegible]	[illegible]	[illegible]	[illegible]	[illegible]
[illegible]	[illegible]	[illegible]	[illegible]	[illegible]	[illegible]	[illegible]
[illegible]	[illegible]	[illegible]	[illegible]	[illegible]	[illegible]	[illegible]
[illegible]	[illegible]	[illegible]	[illegible]	[illegible]	[illegible]	[illegible]
[illegible]	[illegible]	[illegible]	[illegible]	[illegible]	[illegible]	[illegible]
[illegible]	[illegible]	[illegible]	[illegible]	[illegible]	[illegible]	[illegible]
[illegible]	[illegible]	[illegible]	[illegible]	[illegible]	[illegible]	[illegible]
[illegible]	[illegible]	[illegible]	[illegible]	[illegible]	[illegible]	[illegible]
[illegible]	[illegible]	[illegible]	[illegible]	[illegible]	[illegible]	[illegible]
[illegible]	[illegible]	[illegible]	[illegible]	[illegible]	[illegible]	[illegible]

[illegible]

表 [illegible]—[illegible] [illegible]

[illegible]	[illegible]	[illegible]	[illegible]	[illegible]	[illegible]
[illegible]	[illegible]	[illegible]	[illegible]	[illegible]	[illegible]
[illegible]	[illegible]	[illegible]	[illegible]	[illegible]	[illegible]
[illegible]	[illegible]	[illegible]	[illegible]	[illegible]	[illegible]
[illegible]	[illegible]	[illegible]	[illegible]	[illegible]	[illegible]
[illegible]	[illegible]	[illegible]	[illegible]	[illegible]	[illegible]
[illegible]	[illegible]	[illegible]	[illegible]	[illegible]	[illegible]

[illegible]

交通运输部信息公开
测试专用

[illegible]

2.2 三行[illegible]，[illegible]，[illegible]，

3 [illegible]

3.1 [illegible]

3.2 [illegible]

3.3 [illegible]

3.4 [illegible]

$$C = \frac{[illegible]}{[illegible]} \qquad (JT/T\ 616\text{-}1)$$

式中：[illegible]

3.5 [illegible]

$$[illegible] \qquad (JT/T\ 616\text{-}2)$$

式中：[illegible]

$$[illegible] \qquad (JT/T\ 616\text{-}3)$$

[illegible]

交通运输部信息公开
浏览专用

[illegible]

3.6 [illegible]的常见加速度下的寿命，应按GB/T 3619.4:[illegible]的规定进行：

$$G_x = G_1 \cdot \frac{\sigma_2}{\sigma_1} \qquad (T.06.19-1)$$

式中：G_x ——[illegible]；

G_1——[illegible]；

σ_1——[illegible]；

σ_2 ——[illegible]。

4 方法[illegible]

4.1 确定试验条件

4.1.1 应深入研究、区分研究人员所研究的实际产品，或对产品[illegible]的特性和[illegible]，[illegible]180[illegible]；[illegible]60℃或75℃；[illegible]25℃，或55℃。

4.1.2 [illegible]。

4.2 [illegible]

4.2.1 [illegible]。

4.2.2 [illegible]T0632的[illegible]，[illegible]5℃[illegible]20mL，[illegible]20mL[illegible]；

[illegible]。

4.2.5 [illegible]。

4.3 [illegible]

4.3.1 [illegible]。

[illegible]。

交通运输部信息公开
浏览专用

[illegible]

(2)[illegible]

(3)[illegible]

(4)[illegible]

4.3.2 [illegible]

(1)[illegible]

(2)[illegible]

4.3.3 [illegible]

(1)[illegible]

(2)[illegible]

4.3.4 [illegible]

(1)[illegible]

(2)[illegible]

(3)[illegible]

[illegible]

去，[illegible]，[illegible]。

4.3.5 [illegible]

4.3.6 [illegible]。

4.3.7 [illegible]

4.3.8 [illegible]

5 [illegible]

5.1 [illegible]

$$[illegible] \qquad (T 0810.5)$$

式中：[illegible]——[illegible]；

[illegible]——[illegible]；

[illegible]——[illegible]。

5.2 [illegible]

6 [illegible]

[illegible]

表[illegible] [illegible]

[illegible]		[illegible]	[illegible]
[illegible]		[illegible]	[illegible]
[illegible]	[illegible]	[illegible]	[illegible]
	[illegible]	[illegible]	[illegible]
	[illegible]	[illegible]	[illegible]

7 [illegible]

7.1 [illegible]

7.2 [illegible]

7.3 [illegible]

7.4 [illegible]

7.5 [illegible]

7.6 [illegible]

T 0620—2015 [illegible]

1 [illegible]

1.1 [illegible]

1.2 [illegible]

1.3 [illegible]

2 [illegible]

2.1 [illegible]

交通运输部信息公开
浏览专用

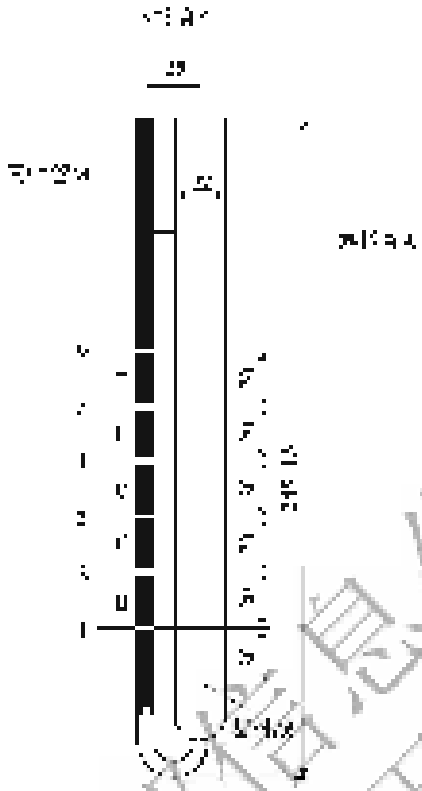

[illegible]

[illegible]

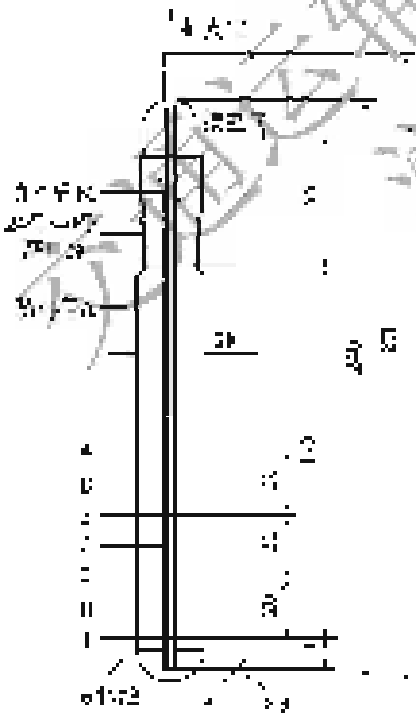

[illegible]

[illegible]

交通运输信息公开
浏览专用

表 T 0620-1　ATVV 之黏度计校准参数

[illegible]	[illegible]	[illegible]							
		[illegible]	[illegible]	[illegible]	[illegible]	[illegible]	[illegible]	[illegible]	[illegible]
[illegible]	[illegible]	[illegible]	[illegible]	[illegible]		[illegible]	[illegible]		[illegible]
[illegible]	[illegible]	[illegible]	[illegible]	[illegible]		[illegible]	[illegible]		[illegible]
[illegible]	[illegible]	[illegible]	[illegible]	[illegible]	—	[illegible]	[illegible]	—	[illegible]
[illegible]	[illegible]	[illegible]	[illegible]	[illegible]		[illegible]	[illegible]		[illegible]
[illegible]									
[illegible]	[illegible]	[illegible]	[illegible]	[illegible]	[illegible]	[illegible]	[illegible]	[illegible]	[illegible]
[illegible]	[illegible]	[illegible]	[illegible]	[illegible]	[illegible]	[illegible]	[illegible]	[illegible]	[illegible]

[illegible]

表 T 0620-2　[illegible] 式黏度计主要特性

[illegible]	[illegible]	[illegible]			
[illegible]	[illegible]	[illegible]	[illegible]	[illegible]	[illegible]
[illegible]	[illegible]	[illegible]	[illegible]	[illegible]	[illegible]
[illegible]	[illegible]	[illegible]	[illegible]	[illegible]	[illegible]
[illegible]	[illegible]	[illegible]	[illegible]	[illegible]	[illegible]
[illegible]	[illegible]	[illegible]	[illegible]	[illegible]	[illegible]
[illegible]	[illegible]	[illegible]	[illegible]	[illegible]	[illegible]

[illegible]

表 T 0620-3　ATVV 之黏度计校准参数

[illegible]	[illegible]		[illegible]
	[illegible]	[illegible]	[illegible]
[illegible]	[illegible]	[illegible]	[illegible]
[illegible]	[illegible]	[illegible]	[illegible]
[illegible]	[illegible]	[illegible]	[illegible]
[illegible]	0.006	0.002	[illegible]
[illegible]	[illegible]	[illegible]	[illegible]
[illegible]	[illegible]	[illegible]	[illegible]

交通运输部信息公开
浏览专用

表2 [illegible]

单位：[illegible]

[illegible]	[illegible]	[illegible]	[illegible]
[illegible]	[illegible]	[illegible]	[illegible]
[illegible]	[illegible]	[illegible]	[illegible]
[illegible]	[illegible]	[illegible]	[illegible]
[illegible]	[illegible]	[illegible]	[illegible]
[illegible]	[illegible]	[illegible]	[illegible]
[illegible]	[illegible]	[illegible]	[illegible]

[illegible]

[illegible]

2.2 [illegible]

2.3 [illegible]

2.4 [illegible]

2.5 [illegible]

2.6 [illegible]

2.7 [illegible]

2.8 [illegible]

表 [illegible]-1 [illegible]技术参数

[illegible]	[illegible]		
	25℃	50℃	60℃
[illegible]	[illegible]	[illegible]	
[illegible]	[illegible]	[illegible]	[illegible]
[illegible]	[illegible]	[illegible]	[illegible]
[illegible]	[illegible]	[illegible]	[illegible]

[illegible]

2.9 [illegible]

2.10 [illegible]

3 [illegible]

3.1 [illegible]

3.2 [illegible]

3.3 [illegible]

3.4 [illegible]

$$K = \frac{[illegible]}{[illegible]} \qquad (\text{JT/T 0620-1})$$

式中：K ——[illegible]；

Δp ——[illegible]，Pa；

[illegible]

3.5 [illegible]

交通运输部信息公开 测试专用

[illegible]

3.6 [illegible]

4 [illegible]

4.1 [illegible]

4.1.1 [illegible]

4.1.2 [illegible]

4.1.3 [illegible]

4.2 [illegible]

4.2.1 [illegible]

4.2.2 [illegible]

4.2.3 [illegible]

4.3 [illegible]

4.3.1 [illegible]

4.3.2 [illegible]

4.3.3 [illegible]

4.3.4 [illegible]

交通运输部信息公开
浏览专用

[illegible]

4.3.5 [illegible]

4.3.6 [illegible]

4.3.7 [illegible]

4.3.8 [illegible]

4.3.9 [illegible]

5 [illegible]

5.1 [illegible]

$$q = A \times [illegible] \qquad [illegible]$$

式中：q ——[illegible]；

A ——[illegible]；

[illegible]

[illegible]

5.2 表二个[illegible]

6 [illegible]

[illegible]

7 [illegible]

7.1 [illegible]

7.2 [illegible]

7.3 [illegible]

7.4 [illegible]

7.5 [illegible]

7.6 [illegible]

T 0625—2011 [illegible]

1 [illegible]

1.1 [illegible]

1.2 [illegible]

1.3 [illegible]

1.4 [illegible]

交通运输部信息公开
浏览专用

2　仪器与材料

2.1　[illegible]

2.2　[illegible]

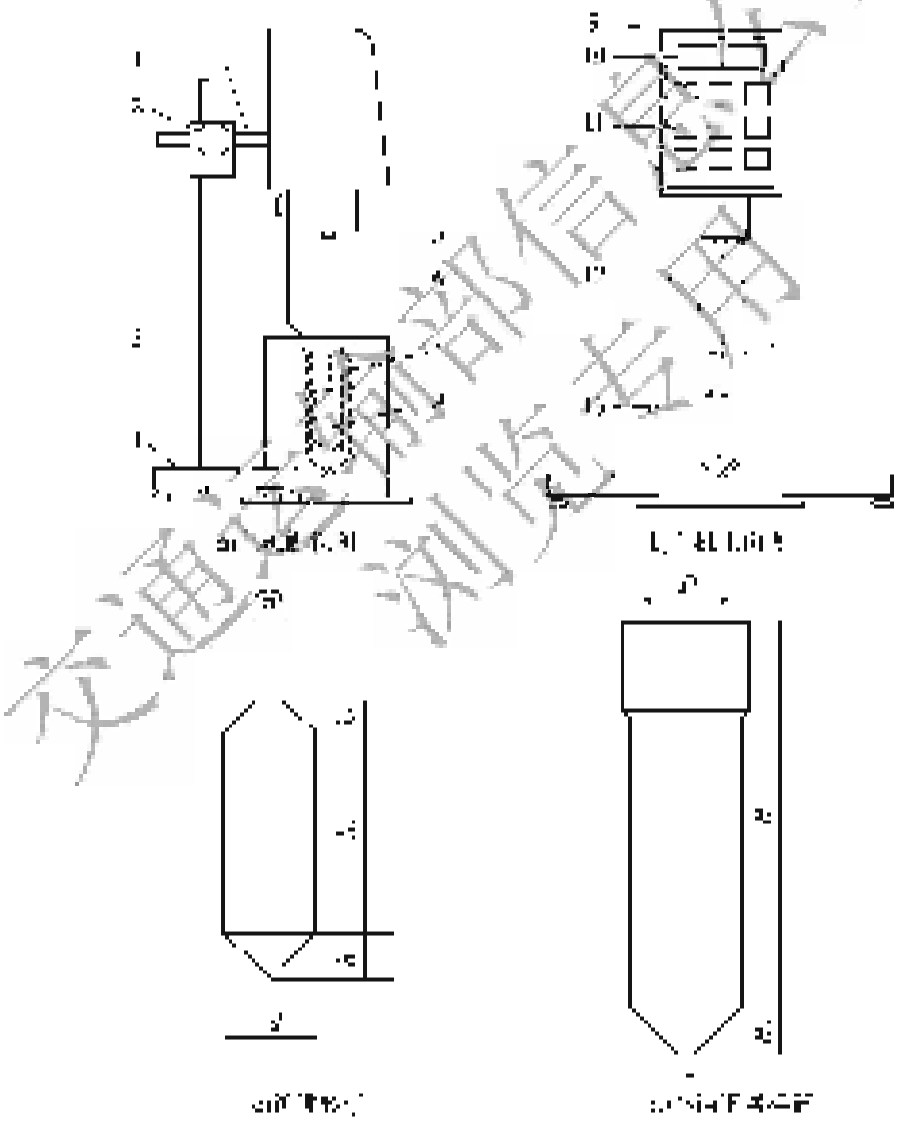

图 1　[illegible]

注：[illegible]

交通运输部信息公开
浏览专用

[illegible]

[illegible]

表 T 0625-1 [illegible]

[illegible]	[illegible]	[illegible]	[illegible]	[illegible]
[illegible]	[illegible]	[illegible]	[illegible]	[illegible]
[illegible]	[illegible]	[illegible]	[illegible]	[illegible]
[illegible]	[illegible]	[illegible]	[illegible]	[illegible]

表 T 0625-2 [illegible]

[illegible]	[illegible]	[illegible]
[illegible]	[illegible]	[illegible]

2.2 [illegible] T 0602 中 2.1 [illegible]。

2.3 [illegible]。

2.4 [illegible]。

2.5 [illegible] 个[illegible]的[illegible]样品应有[illegible]。[illegible]

表 T 0625-3 [illegible]

[illegible]	[illegible]	[illegible]	[illegible]
[illegible]	[illegible]	[illegible]	[illegible]
[illegible]	[illegible]	[illegible]	[illegible]
[illegible]	[illegible]	[illegible]	[illegible]
[illegible]	[illegible]	[illegible]	[illegible]
[illegible]	[illegible]	[illegible]	[illegible]
[illegible]	[illegible]	[illegible]	[illegible]

[illegible]

交通运输部信息公开
浏览专用

3.6 [illegible]

3 [illegible]

3.1 [illegible]

[illegible]

3.2 [illegible]

(1) [illegible]

(2) [illegible]

(3) [illegible]

3.3 [illegible]

(1) [illegible]

(2) [illegible]

4 [illegible]

4.1 [illegible]

4.1.1 [illegible]

[illegible]

4.1.2 [illegible]

[illegible]

交通运输信息公开
测试专用

[illegible]

4.2 [illegible]

4.2.1 [illegible]

[illegible]

4.2.2 [illegible]

4.2.3 [illegible]

4.2.4 [illegible]

4.3 [illegible]

4.3.1 [illegible]

4.3.2 [illegible]

4.3.3 [illegible]

内部信息公开 浏览专用

[illegible]

4.3.4 [illegible]

4.3.5 [illegible]

4.3.6 [illegible]

4.3.7 [illegible]

4.3.8 [illegible]

5 [illegible]

5.1 [illegible]

5.2 [illegible]

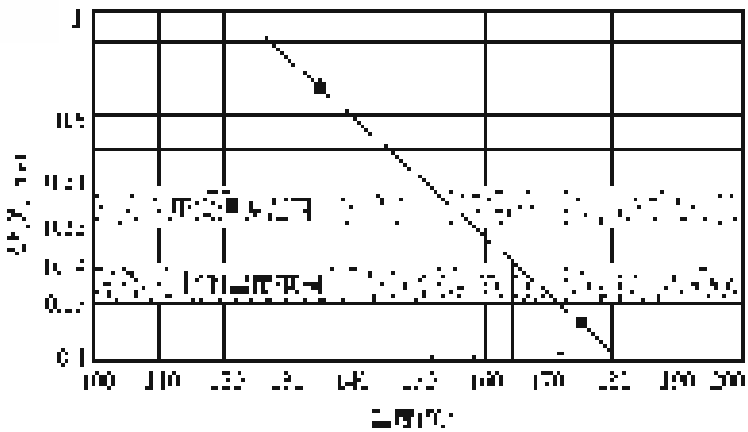

[illegible]

交通运输部信息公开
浏览专用

[illegible]

6 [illegible]

[illegible]

7 [illegible]

7.1 [illegible]

7.2 [illegible]

7.3 [illegible]

7.4 [illegible]

7.5 [illegible]

7.6 [illegible]

T 0639—2025 沥青延度试验（手持式拉伸法）（试行）

1 [illegible]

1.1 [illegible]

1.2 [illegible]

2 [illegible]

2.1 [illegible]

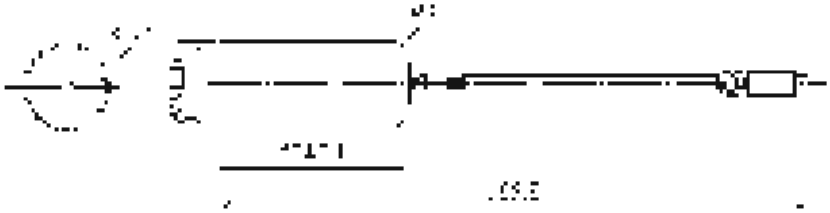

[illegible]

交通运输部信息公开
浏览专用

2.2 [illegible]

2.3 [illegible]

2.4 [illegible]

2.5 [illegible]

2.6 [illegible]

2.7 [illegible]

3 [illegible]

3.1 [illegible]

3.2 [illegible]

表 1 [illegible]

[illegible]	[illegible]	[illegible]	[illegible]
[illegible]	[illegible]	[illegible]	[illegible]
[illegible]	[illegible]		

注：[illegible]

3.3 [illegible]

3.4 [illegible]

4 [illegible]

4.1 [illegible]

4.1.1 [illegible]

交通运输信息公开 初发专用

[illegible]

[illegible]

4.2 [illegible]

4.2.1 [illegible]

4.2.2 [illegible]

4.3 [illegible]

4.3.1 [illegible]

4.3.2 [illegible]

4.3.3 [illegible]

4.3.4 [illegible]

4.3.5 [illegible]

4.3.6 [illegible]

4.3.7 [illegible]

5 [illegible]

[illegible]

交通运输部信息公开
测试专用

[illegible]

6 [illegible]

[illegible]

7 [illegible]

7.1 [illegible]

7.2 [illegible]

7.3 [illegible]

7.4 [illegible]

7.5 [illegible]

7.6 [illegible]

交通运输部信息公开
浏览专用

9 沥青黏韧性、弹性恢复和黏聚性

T 0624—2025 沥青黏韧性试验

1 [illegible]

[illegible]

2 [illegible]

2.1 [illegible]

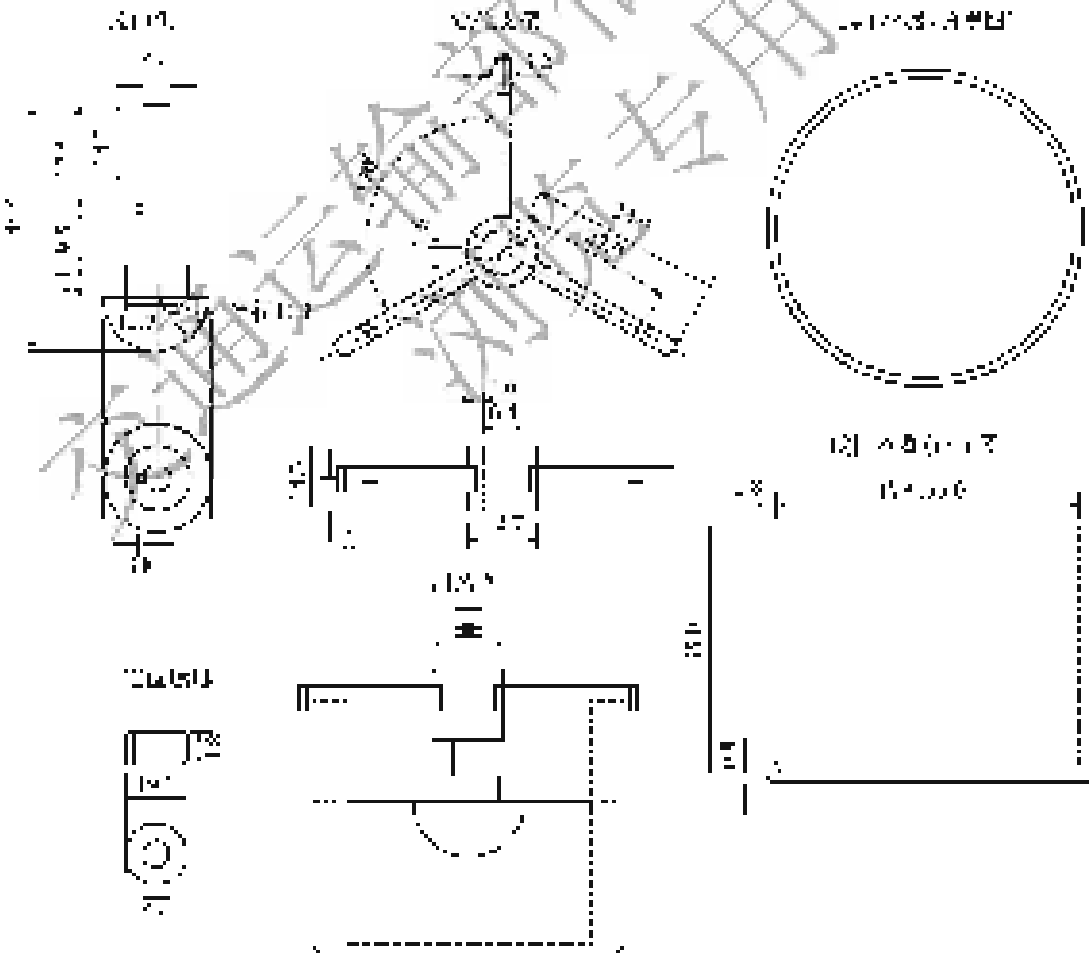

图 [illegible]

交通运输部信息公开
浏览专用

(1)定位装置：根据设计图纸要求，[illegible]

(2)[illegible]

(3)[illegible]

(4)[illegible]

2.2 [illegible]

2.3 [illegible]

2.4 [illegible]

2.5 [illegible]

2.6 [illegible]

2.7 [illegible]

3 [illegible]

3.1 [illegible]

3.1.1 [illegible]

3.1.2 [illegible]

3.1.3 [illegible]

3.1.4 [illegible]

交通运输部信息公开
浏览专用

[illegible]

[illegible]

3.1.5 [illegible]

3.1.6 [illegible]

3.1.7 [illegible]

3.2 [illegible]

3.2.1 [illegible]

3.2.2 [illegible]

3.2.3 [illegible]

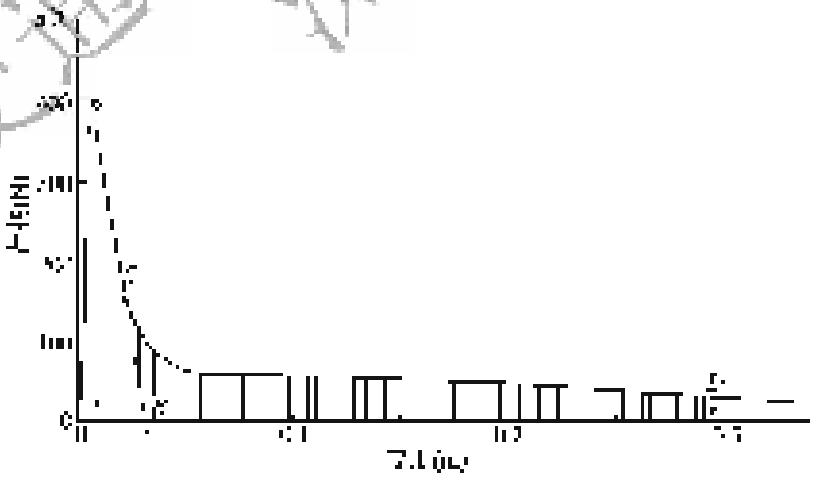

[illegible]

3.2.4 [illegible]

交通运输信息公开
浏览专用

3.2.5 [illegible]

3.2.6 [illegible]

4 [illegible]

4.1 [illegible]

4.2 [illegible]

4.3 [illegible]

$$P_1 = [illegible] \quad (T/GZ[illegible]-1)$$

$$T_1 = [illegible] \quad (T/GZ[illegible]-2)$$

式中：[illegible]

T_1 [illegible]

4.4 [illegible]

4.5 [illegible]

5 [illegible]

[illegible]

6 [illegible]

6.1 [illegible]

6.2 [illegible]

6.3 [illegible]

6.4 [illegible]

交通运输部信息公开
浏览专用

[illegible]

6.5 [illegible]

6.6 [illegible]

T 0662—2000 沥青弹性恢复试验

1 目的与适用范围

1.1 [illegible]

1.2 [illegible]

2 仪器与材料

2.1 [illegible] T 0603。

2.2 [illegible] T 0662-1 [illegible]，其他[illegible] T 0603-2 [illegible]

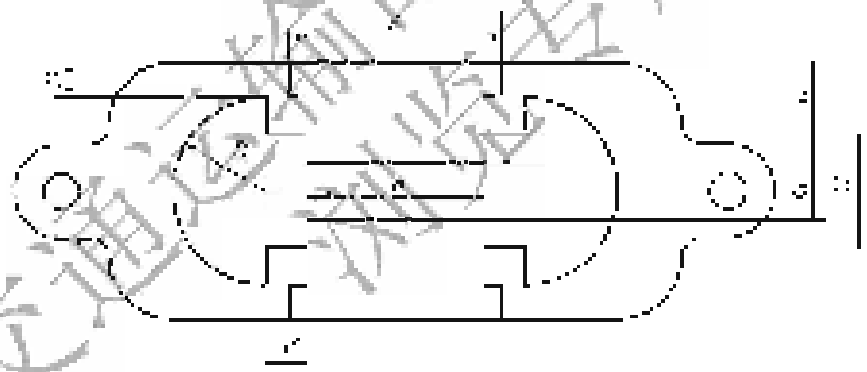

[illegible]

2.3 [illegible]

2.4 [illegible]

2.5 [illegible]

2.6 [illegible]

交通运输部信息公开 浏览专用

2.7 [illegible]

2.8 [illegible]

2.9 [illegible]

3 试验方法

3.1 [illegible]

3.2 [illegible]

3.3 [illegible]

3.4 [illegible]

3.5 [illegible]

3.6 [illegible]

4 数据处理

4.1 [illegible]

$$D = \frac{A}{l} \times 100 \qquad (JT/T\ 882.1)$$

式中：

D——[illegible]；

l——[illegible]，mm；

A——[illegible]，mm。

4.2 [illegible]

交通运输部信息公开
网站专用

[illegible]

[illegible]

4.4 如试样在一定时间内[illegible]，则应将该试验条件下的延度和[illegible]以下的[illegible]。

5 [illegible]

对于[illegible]，重复性试验的[illegible]，再现性试验的[illegible]；[illegible]，重复性试验的[illegible]，[illegible]。

6 报告

6.1 [illegible]

6.2 [illegible]

6.3 [illegible]

6.4 [illegible]

6.5 [illegible]

6.6 [illegible]

T 0640—2025 沥青延性试验（拉力延伸法）

1 [illegible]

1.1 本方法适用于[illegible]的沥青[illegible]。

1.2 本方法也适用于[illegible]。

2 仪器[illegible]

2.1 [illegible]，[illegible]，[illegible]，[

2.2 [illegible]

2.3 [illegible]。

2.4 [illegible]。

2.5 [illegible]0～50℃，[illegible]。

2.6 [illegible]

2.7 [illegible]

2.8 [illegible]

3 [illegible]

3.1 [illegible]

3.1.1 [illegible]50 [illegible]mm ± 5.0mm/m²。

3.1.2 [illegible]

3.1.3 [illegible]。

3.2 [illegible]

3.2.1 [illegible]

3.2.2 [illegible]

3.2.3 [illegible]

交通运输部信息公开
浏览专用

[illegible]

3.2.4 [illegible]

[illegible]

3.3 [illegible]

3.3.1 [illegible] 25mm。

3.3.2 [illegible] 400mm [illegible]

3.3.3 [illegible] 0.3 [illegible]

3.3.4 [illegible]

4 [illegible]

4.1 [illegible] 200～250mm [illegible]

[illegible]

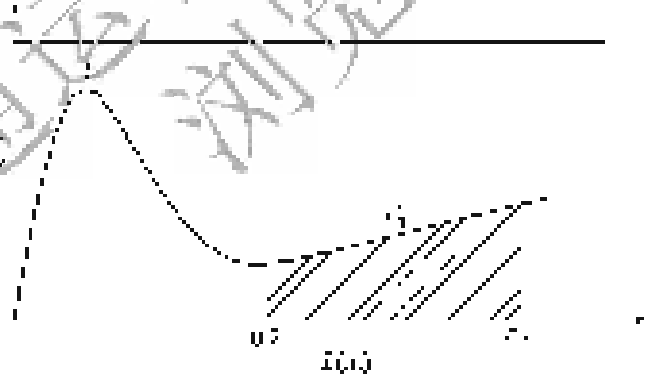

[illegible]

4.2 [illegible]

$$[illegible] = \frac{A}{[illegible]} \qquad [illegible]$$

式中：[illegible] 试件抗压强度，[illegible]；

[illegible] 试件受压面积，[illegible]

交通运输部信息公开 浏览专用

4.3 根据 GB/T [illegible] 的规定移植拉出试验，安装到 GB/T [illegible] 规定的钢筋，钢筋直径为 20mm，埋深为 [illegible]，拉出速度为 0.1N/s，按照 GB/T [illegible] 的规定进行拉出试验。

[illegible]

$$\sigma = \frac{F}{A} \qquad (1)$$

式中：σ——黏结强度，MPa；

F——钢筋直径为 20mm 时所承受的拉力，N；

A——钢筋一侧面积，mm²。

4.4 在一个试件的测试数据中，剔除最大值和最小值后的平均值为该试件的黏结强度峰值。[illegible]

5 允许误差

[illegible]

6 步骤

6.1 [illegible]

6.2 [illegible]

6.3 [illegible]

6.4 [illegible]

6.5 [illegible]

6.6 [illegible]

交通运输部信息公开
浏览专用

10 沥青混合料

T 0627—2011 沥青弯曲应变试验（3BR 试验）

1 范围与应用

1.1 本方法适用于0℃、-5℃、-10℃、-15℃、-20℃、-25℃、-30℃、-35℃、-40℃、-45℃、-50℃、-55℃、-60℃、-65℃、-70℃、-75℃、-80℃、-85℃、-90℃、-95℃、-100℃、-105℃、-110℃、-115℃、-120℃、-125℃、-130℃、-135℃、-140℃、-145℃、-150℃、-155℃、-160℃、-165℃、-170℃、-175℃、-180℃、-185℃、-190℃、-195℃、-200℃、-205℃、-210℃、-215℃、-220℃、-225℃、-230℃、-235℃、-240℃、-245℃、-250℃、-255℃、-260℃、-265℃、-270℃、-275℃、-280℃、-285℃、-290℃、-295℃、-300℃、-305℃、-310℃、-315℃、-320℃、-325℃、-330℃、-335℃、-340℃、-345℃、-350℃、-355℃、-360℃、-365℃、-370℃、-375℃、-380℃、-385℃、-390℃、-395℃、-400℃、-405℃、-410℃、-415℃、-420℃、-425℃、-430℃、-435℃、-440℃、-445℃、-450℃、-455℃、-460℃、-465℃、-470℃、-475℃、-480℃、-485℃、-490℃、-495℃、-500℃、-505℃、-510℃、-515℃、-520℃、-525℃、-530℃、-535℃、-540℃、-545℃、-550℃、-555℃、-560℃、-565℃、-570℃、-575℃、-580℃、-585℃、-590℃、-595℃、-600℃、-605℃、-610℃、-615℃、-620℃、-625℃、-630℃、-635℃、-640℃、-645℃、-650℃、-655℃、-660℃、-665℃、-670℃、-675℃、-680℃、-685℃、-690℃、-695℃、-700℃、-705℃、-710℃、-715℃、-720℃、-725℃、-730℃、-735℃、-740℃、-745℃、-750℃、-755℃、-760℃、-765℃、-770℃、-775℃、-780℃、-785℃、-790℃、-795℃、-800℃、-805℃、-810℃、-815℃、-820℃、-825℃、-830℃、-835℃、-840℃、-845℃、-850℃、-855℃、-860℃、-865℃、-870℃、-875℃、-880℃、-885℃、-890℃、-895℃、-900℃、-905℃、-910℃、-915℃、-920℃、-925℃、-930℃、-935℃、-940℃、-945℃、-950℃、-955℃、-960℃、-965℃、-970℃、-975℃、-980℃、-985℃、-990℃、-995℃、-1000℃、-1005℃、-1010℃、-1015℃、-1020℃、-1025℃、-1030℃、-1035℃、-1040℃、-1045℃、-1050℃、-1055℃、-1060℃、-1065℃、-1070℃、-1075℃、-1080℃、-1085℃、-1090℃、-1095℃、-1100℃、-1105℃、-1110℃、-1115℃、-1120℃、-1125℃、-1130℃、-1135℃、-1140℃、-1145℃、-1150℃、-1155℃、-1160℃、-1165℃、-1170℃、-1175℃、-1180℃、-1185℃、-1190℃、-1195℃、-1200℃、-1205℃、-1210℃、-1215℃、-1220℃、-1225℃、-1230℃、-1235℃、-1240℃、-1245℃、-1250℃、-1255℃、-1260℃、-1265℃、-1270℃、-1275℃、-1280℃、-1285℃、-1290℃、-1295℃、-1300℃、-1305℃、-1310℃、-1315℃、-1320℃、-1325℃、-1330℃、-1335℃、-1340℃、-1345℃、-1350℃、-1355℃、-1360℃、-1365℃、-1370℃、-1375℃、-1380℃、-1385℃、-1390℃、-1395℃、-1400℃、-1405℃、-1410℃、-1415℃、-1420℃、-1425℃、-1430℃、-1435℃、-1440℃、-1445℃、-1450℃、-1455℃、-1460℃、-1465℃、-1470℃、-1475℃、-1480℃、-1485℃、-1490℃、-1495℃、-1500℃、-1505℃、-1510℃、-1515℃、-1520℃、-1525℃、-1530℃、-1535℃、-1540℃、-1545℃、-1550℃、-1555℃、-1560℃、-1565℃、-1570℃、-1575℃、-1580℃、-1585℃、-1590℃、-1595℃、-1600℃、-1605℃、-1610℃、-1615℃、-1620℃、-1625℃、-1630℃、-1635℃、-1640℃、-1645℃、-1650℃、-1655℃、-1660℃、-1665℃、-1670℃、-1675℃、-1680℃、-1685℃、-1690℃、-1695℃、-1700℃、-1705℃、-1710℃、-1715℃、-1720℃、-1725℃、-1730℃、-1735℃、-1740℃、-1745℃、-1750℃、-1755℃、-1760℃、-1765℃、-1770℃、-1775℃、-1780℃、-1785℃、-1790℃、-1795℃、-1800℃、-1805℃、-1810℃、-1815℃、-1820℃、-1825℃、-1830℃、-1835℃、-1840℃、-1845℃、-1850℃、-1855℃、-1860℃、-1865℃、-1870℃、-1875℃、-1880℃、-1885℃、-1890℃、-1895℃、-1900℃、-1905℃、-1910℃、-1915℃、-1920℃、-1925℃、-1930℃、-1935℃、-1940℃、-1945℃、-1950℃、-1955℃、-1960℃、-1965℃、-1970℃、-1975℃、-1980℃、-1985℃、-1990℃、-1995℃、-2000℃、-2005℃、-2010℃、-2015℃、-2020℃、-2025℃、-2030℃、-2035℃、-2040℃、-2045℃、-2050℃、-2055℃、-2060℃、-2065℃、-2070℃、-2075℃、-2080℃、-2085℃、-2090℃、-2095℃、-2100℃、-2105℃、-2110℃、-2115℃、-2120℃、-2125℃、-2130℃、-2135℃、-2140℃、-2145℃、-2150℃、-2155℃、-2160℃、-2165℃、-2170℃、-2175℃、-2180℃、-2185℃、-2190℃、-2195℃、-2200℃、-2205℃、-2210℃、-2215℃、-2220℃、-2225℃、-2230℃、-2235℃、-2240℃、-2245℃、-2250℃、-2255℃、-2260℃、-2265℃、-2270℃、-2275℃、-2280℃、-2285℃、-2290℃、-2295℃、-2300℃、-2305℃、-2310℃、-2315℃、-2320℃、-2325℃、-2330℃、-2335℃、-2340℃、-2345℃、-2350℃、-2355℃、-2360℃、-2365℃、-2370℃、-2375℃、-2380℃、-2385℃、-2390℃、-2395℃、-2400℃、-2405℃、-2410℃、-2415℃、-2420℃、-2425℃、-2430℃、-2435℃、-2440℃、-2445℃、-2450℃、-2455℃、-2460℃、-2465℃、-2470℃、-2475℃、-2480℃、-2485℃、-2490℃、-2495℃、-2500℃、-2505℃、-2510℃、-2515℃、-2520℃、-2525℃、-2530℃、-2535℃、-2540℃、-2545℃、-2550℃、-2555℃、-2560℃、-2565℃、-2570℃、-2575℃、-2580℃、-2585℃、-2590℃、-2595℃、-2600℃、-2605℃、-2610℃、-2615℃、-2620℃、-2625℃、-2630℃、-2635℃、-2640℃、-2645℃、-2650℃、-2655℃、-2660℃、-2665℃、-2670℃、-2675℃、-2680℃、-2685℃、-2690℃、-2695℃、-2700℃、-2705℃、-2710℃、-2715℃、-2720℃、-2725℃、-2730℃、-2735℃、-2740℃、-2745℃、-2750℃、-2755℃、-2760℃、-2765℃、-2770℃、-2775℃、-2780℃、-2785℃、-2790℃、-2795℃、-2800℃、-2805℃、-2810℃、-2815℃、-2820℃、-2825℃、-2830℃、-2835℃、-2840℃、-2845℃、-2850℃、-2855℃、-2860℃、-2865℃、-2870℃、-2875℃、-2880℃、-2885℃、-2890℃、-2895℃、-2900℃、-2905℃、-2910℃、-2915℃、-2920℃、-2925℃、-2930℃、-2935℃、-2940℃、-2945℃、-2950℃、-2955℃、-2960℃、-2965℃、-2970℃、-2975℃、-2980℃、-2985℃、-2990℃、-2995℃、-3000℃、-3005℃、-3010℃、-3015℃、-3020℃、-3025℃、-3030℃、-3035℃、-3040℃、-3045℃、-3050℃、-3055℃、-3060℃、-3065℃、-3070℃、-3075℃、-3080℃、-3085℃、-3090℃、-3095℃、-3100℃、-3105℃、-3110℃、-3115℃、-3120℃、-3125℃、-3130℃、-3135℃、-3140℃、-3145℃、-3150℃、-3155℃、-3160℃、-3165℃、-3170℃、-3175℃、-3180℃、-3185℃、-3190℃、-3195℃、-3200℃、-3205℃、-3210℃、-3215℃、-3220℃、-3225℃、-3230℃、-3235℃、-3240℃、-3245℃、-3250℃、-3255℃、-3260℃、-3265℃、-3270℃、-3275℃、-3280℃、-3285℃、-3290℃、-3295℃、-3300℃、-3305℃、-3310℃、-3315℃、-3320℃、-3325℃、-3330℃、-3335℃、-3340℃、-3345℃、-3350℃、-3355℃、-3360℃、-3365℃、-3370℃、-3375℃、-3380℃、-3385℃、-3390℃、-3395℃、-3400℃、-3405℃、-3410℃、-3415℃、-3420℃、-3425℃、-3430℃、-3435℃、-3440℃、-3445℃、-3450℃、-3455℃、-3460℃、-3465℃、-3470℃、-3475℃、-3480℃、-3485℃、-3490℃、-3495℃、-3500℃、-3505℃、-3510℃、-3515℃、-3520℃、-3525℃、-3530℃、-3535℃、-3540℃、-3545℃、-3550℃、-3555℃、-3560℃、-3565℃、-3570℃、-3575℃、-3580℃、-3585℃、-3590℃、-3595℃、-3600℃、-3605℃、-3610℃、-3615℃、-3620℃、-3625℃、-3630℃、-3635℃、-3640℃、-3645℃、-3650℃、-3655℃、-3660℃、-3665℃、-3670℃、-3675℃、-3680℃、-3685℃、-3690℃、-3695℃、-3700℃、-3705℃、-3710℃、-3715℃、-3720℃、-3725℃、-3730℃、-3735℃、-3740℃、-3745℃、-3750℃、-3755℃、-3760℃、-3765℃、-3770℃、-3775℃、-3780℃、-3785℃、-3790℃、-3795℃、-3800℃、-3805℃、-3810℃、-3815℃、-3820℃、-3825℃、-3830℃、-3835℃、-3840℃、-3845℃、-3850℃、-3855℃、-3860℃、-3865℃、-3870℃、-3875℃、-3880℃、-3885℃、-3890℃、-3895℃、-3900℃、-3905℃、-3910℃、-3915℃、-3920℃、-3925℃、-3930℃、-3935℃、-3940℃、-3945℃、-3950℃、-3955℃、-3960℃、-3965℃、-3970℃、-3975℃、-3980℃、-3985℃、-3990℃、-3995℃、-4000℃、-4005℃、-4010℃、-4015℃、-4020℃、-4025℃、-4030℃、-4035℃、-4040℃、-4045℃、-4050℃、-4055℃、-4060℃、-4065℃、-4070℃、-4075℃、-4080℃、-4085℃、-4090℃、-4095℃、-4100℃、-4105℃、-4110℃、-4115℃、-4120℃、-4125℃、-4130℃、-4135℃、-4140℃、-4145℃、-4150℃、-4155℃、-4160℃、-4165℃、-4170℃、-4175℃、-4180℃、-4185℃、-4190℃、-4195℃、-4200℃、-4205℃、-4210℃、-4215℃、-4220℃、-4225℃、-4230℃、-4235℃、-4240℃、-4245℃、-4250℃、-4255℃、-4260℃、-4265℃、-4270℃、-4275℃、-4280℃、-4285℃、-4290℃、-4295℃、-4300℃、-4305℃、-4310℃、-4315℃、-4320℃、-4325℃、-4330℃、-4335℃、-4340℃、-4345℃、-4350℃、-4355℃、-4360℃、-4365℃、-4370℃、-4375℃、-4380℃、-4385℃、-4390℃、-4395℃、-4400℃、-4405℃、-4410℃、-4415℃、-4420℃、-4425℃、-4430℃、-4435℃、-4440℃、-4445℃、-4450℃、-4455℃、-4460℃、-4465℃、-4470℃、-4475℃、-4480℃、-4485℃、-4490℃、-4495℃、-4500℃、-4505℃、-4510℃、-4515℃、-4520℃、-4525℃、-4530℃、-4535℃、-4540℃、-4545℃、-4550℃、-4555℃、-4560℃、-4565℃、-4570℃、-4575℃、-4580℃、-4585℃、-4590℃、-4595℃、-4600℃、-4605℃、-4610℃、-4615℃、-4620℃、-4625℃、-4630℃、-4635℃、-4640℃、-4645℃、-4650℃、-4655℃、-4660℃、-4665℃、-4670℃、-4675℃、-4680℃、-4685℃、-4690℃、-4695℃、-4700℃、-4705℃、-4710℃、-4715℃、-4720℃、-4725℃、-4730℃、-4735℃、-4740℃、-4745℃、-4750℃、-4755℃、-4760℃、-4765℃、-4770℃、-4775℃、-4780℃、-4785℃、-4790℃、-4795℃、-4800℃、-4805℃、-4810℃、-4815℃、-4820℃、-4825℃、-4830℃、-4835℃、-4840℃、-4845℃、-4850℃、-4855℃、-4860℃、-4865℃、-4870℃、-4875℃、-4880℃、-4885℃、-4890℃、-4895℃、-4900℃、-4905℃、-4910℃、-4915℃、-4920℃、-4925℃、-4930℃、-4935℃、-4940℃、-4945℃、-4950℃、-4955℃、-4960℃、-4965℃、-4970℃、-4975℃、-4980℃、-4985℃、-4990℃、-4995℃、-5000℃、-5005℃、-5010℃、-5015℃、-5020℃、-5025℃、-5030℃、-5035℃、-5040℃、-5045℃、-5050℃、-5055℃、-5060℃、-5065℃、-5070℃、-5075℃、-5080℃、-5085℃、-5090℃、-5095℃、-5100℃、-5105℃、-5110℃、-5115℃、-5120℃、-5125℃、-5130℃、-5135℃、-5140℃、-5145℃、-5150℃、-5155℃、-5160℃、-5165℃、-5170℃、-5175℃、-5180℃、-5185℃、-5190℃、-5195℃、-5200℃、-5205℃、-5210℃、-5215℃、-5220℃、-5225℃、-5230℃、-5235℃、-5240℃、-5245℃、-5250℃、-5255℃、-5260℃、-5265℃、-5270℃、-5275℃、-5280℃、-5285℃、-5290℃、-5295℃、-5300℃、-5305℃、-5310℃、-5315℃、-5320℃、-5325℃、-5330℃、-5335℃、-5340℃、-5345℃、-5350℃、-5355℃、-5360℃、-5365℃、-5370℃、-5375℃、-5380℃、-5385℃、-5390℃、-5395℃、-5400℃、-5405℃、-5410℃、-5415℃、-5420℃、-5425℃、-5430℃、-5435℃、-5440℃、-5445℃、-5450℃、-5455℃、-5460℃、-5465℃、-5470℃、-5475℃、-5480℃、-5485℃、-5490℃、-5495℃、-5500℃、-5505℃、-5510℃、-5515℃、-5520℃、-5525℃、-5530℃、-5535℃、-5540℃、-5545℃、-5550℃、-5555℃、-5560℃、-5565℃、-5570℃、-5575℃、-5580℃、-5585℃、-5590℃、-5595℃、-5600℃、-5605℃、-5610℃、-5615℃、-5620℃、-5625℃、-5630℃、-5635℃、-5640℃、-5645℃、-5650℃、-5655℃、-5660℃、-5665℃、-5670℃、-5675℃、-5680℃、-5685℃、-5690℃、-5695℃、-5700℃、-5705℃、-5710℃、-5715℃、-5720℃、-5725℃、-5730℃、-5735℃、-5740℃、-5745℃、-5750℃、-5755℃、-5760℃、-5765℃、-5770℃、-5775℃、-5780℃、-5785℃、-5790℃、-5795℃、-5800℃、-5805℃、-5810℃、-5815℃、-5820℃、-5825℃、-5830℃、-5835℃、-5840℃、-5845℃、-5850℃、-5855℃、-5860℃、-5865℃、-5870℃、-5875℃、-5880℃、-5885℃、-5890℃、-5895℃、-5900℃、-5905℃、-5910℃、-5915℃、-5920℃、-5925℃、-5930℃、-5935℃、-5940℃、-5945℃、-5950℃、-5955℃、-5960℃、-5965℃、-5970℃、-5975℃、-5980℃、-5985℃、-5990℃、-5995℃、-6000℃、-6005℃、-6010℃、-6015℃、-6020℃、-6025℃、-6030℃、-6035℃、-6040℃、-6045℃、-6050℃、-6055℃、-6060℃、-6065℃、-6070℃、-6075℃、-6080℃、-6085℃、-6090℃、-6095℃、-6100℃、-6105℃、-6110℃、-6115℃、-6120℃、-6125℃、-6130℃、-6135℃、-6140℃、-6145℃、-6150℃、-6155℃、-6160℃、-6165℃、-6170℃、-6175℃、-6180℃、-6185℃、-6190℃、-6195℃、-6200℃、-6205℃、-6210℃、-6215℃、-6220℃、-6225℃、-6230℃、-6235℃、-6240℃、-6245℃、-6250℃、-6255℃、-6260℃、-6265℃、-6270℃、-6275℃、-6280℃、-6285℃、-6290℃、-6295℃、-6300℃、-6305℃、-6310℃、-6315℃、-6320℃、-6325℃、-6330℃、-6335℃、-6340℃、-6345℃、-6350℃、-6355℃、-6360℃、-6365℃、-6370℃、-6375℃、-6380℃、-6385℃、-6390℃、-6395℃、-6400℃、-6405℃、-6410℃、-6415℃、-6420℃、-6425℃、-6430℃、-6435℃、-6440℃、-6445℃、-6450℃、-6455℃、-6460℃、-6465℃、-6470℃、-6475℃、-6480℃、-6485℃、-6490℃、-6495℃、-6500℃、-6505℃、-6510℃、-6515℃、-6520℃、-6525℃、-6530℃、-6535℃、-6540℃、-6545℃、-6550℃、-6555℃、-6560℃、-6565℃、-6570℃、-6575℃、-6580℃、-6585℃、-6590℃、-6595℃、-6600℃、-6605℃、-6610℃、-6615℃、-6620℃、-6625℃、-6630℃、-6635℃、-6640℃、-6645℃、-6650℃、-6655℃、-6660℃、-6665℃、-6670℃、-6675℃、-6680℃、-6685℃、-6690℃、-6695℃、-6700℃、-6705℃、-6710℃、-6715℃、-6720℃、-6725℃、-6730℃、-6735℃、-6740℃、-6745℃、-6750℃、-6755℃、-6760℃、-6765℃、-6770℃、-6775℃、-6780℃、-6785℃、-6790℃、-6795℃、-6800℃、-6805℃、-6810℃、-6815℃、-6820℃、-6825℃、-6830℃、-6835℃、-6840℃、-6845℃、-6850℃、-6855℃、-6860℃、-6865℃、-6870℃、-6875℃、-6880℃、-6885℃、-6890℃、-6895℃、-6900℃、-6905℃、-6910℃、-6915℃、-6920℃、-6925℃、-6930℃、-6935℃、-6940℃、-6945℃、-6950℃、-6955℃、-6960℃、-6965℃、-6970℃、-6975℃、-6980℃、-6985℃、-6990℃、-6995℃、-7000℃、-7005℃、-7010℃、-7015℃、-7020℃、-7025℃、-7030℃、-7035℃、-7040℃、-7045℃、-7050℃、-7055℃、-7060℃、-7065℃、-7070℃、-7075℃、-7080℃、-7085℃、-7090℃、-7095℃、-7100℃、-7105℃、-7110℃、-7115℃、-7120℃、-7125℃、-7130℃、-7135℃、-7140℃、-7145℃、-7150℃、-7155℃、-7160℃、-7165℃、-7170℃、-7175℃、-7180℃、-7185℃、-7190℃、-7195℃、-7200℃、-7205℃、-7210℃、-7215℃、-7220℃、-7225℃、-7230℃、-7235℃、-7240℃、-7245℃、-7250℃、-7255℃、-7260℃、-7265℃、-7270℃、-7275℃、-7280℃、-7285℃、-7290℃、-7295℃、-7300℃、-7305℃、-7310℃、-7315℃、-7320℃、-7325℃、-7330℃、-7335℃、-7340℃、-7345℃、-7350℃、-7355℃、-7360℃、-7365℃、-7370℃、-7375℃、-7380℃、-7385℃、-7390℃、-7395℃、-7400℃、-7405℃、-7410℃、-7415℃、-7420℃、-7425℃、-7430℃、-7435℃、-7440℃、-7445℃、-7450℃、-7455℃、-7460℃、-7465℃、-7470℃、-7475℃、-7480℃、-7485℃、-7490℃、-7495℃、-7500℃、-7505℃、-7510℃、-7515℃、-7520℃、-7525℃、-7530℃、-7535℃、-7540℃、-7545℃、-7550℃、-7555℃、-7560℃、-7565℃、-7570℃、-7575℃、-7580℃、-7585℃、-7590℃、-7595℃、-7600℃、-7605℃、-7610℃、-7615℃、-7620℃、-7625℃、-7630℃、-7635℃、-7640℃、-7645℃、-7650℃、-7655℃、-7660℃、-7665℃、-7670℃、-7675℃、-7680℃、-7685℃、-7690℃、-7695℃、-7700℃、-7705℃、-7710℃、-7715℃、-7720℃、-7725℃、-7730℃、-7735℃、-7740℃、-7745℃、-7750℃、-7755℃、-7760℃、-7765℃、-7770℃、-7775℃、-7780℃、-7785℃、-7790℃、-7795℃、-7800℃、-7805℃、-7810℃、-7815℃、-7820℃、-7825℃、-7830℃、-7835℃、-7840℃、-7845℃、-7850℃、-7855℃、-7860℃、-7865℃、-7870℃、-7875℃、-7880℃、-7885℃、-7890℃、-7895℃、-7900℃、-7905℃、-7910℃、-7915℃、-7920℃、-7925℃、-7930℃、-7935℃、-7940℃、-7945℃、-7950℃、-7955℃、-7960℃、-7965℃、-7970℃、-7975℃、-7980℃、-7985℃、-7990℃、-7995℃、-8000℃、-8005℃、-8010℃、-8015℃、-8020℃、-8025℃、-8030℃、-8035℃、-8040℃、-8045℃、-8050℃、-8055℃、-8060℃、-8065℃、-8070℃、-8075℃、-8080℃、-8085℃、-8090℃、-8095℃、-8100℃、-8105℃、-8110℃、-8115℃、-8120℃、-8125℃、-8130℃、-8135℃、-8140℃、-8145℃、-8150℃、-8155℃、-8160℃、-8165℃、-8170℃、-8175℃、-8180℃、-8185℃、-8190℃、-8195℃、-8200℃、-8205℃、-8210℃、-8215℃、-8220℃、-8225℃、-8230℃、-8235℃、-8240℃、-8245℃、-8250℃、-8255℃、-8260℃、-8265℃、-8270℃、-8275℃、-8280℃、-8285℃、-8290℃、-8295℃、-8300℃、-8305℃、-8310℃、-8315℃、-8320℃、-8325℃、-8330℃、-8335℃、-8340℃、-8345℃、-8350℃、-8355℃、-8360℃、-8365℃、-8370℃、-8375℃、-8380℃、-8385℃、-8390℃、-8395℃、-8400℃、-8405℃、-8410℃、-8415℃、-8420℃、-8425℃、-8430℃、-8435℃、-8440℃、-8445℃、-8450℃、-8455℃、-8460℃、-8465℃、-8470℃、-8475℃、-8480℃、-8485℃、-8490℃、-8495℃、-8500℃、-8505℃、-8510℃、-8515℃、-8520℃、-8525℃、-8530℃、-8535℃、-8540℃、-8545℃、-8550℃、-8555℃、-8560℃、-8565℃、-8570℃、-8575℃、-8580℃、-8585℃、-8590℃、-8595℃、-8600℃、-8605℃、-8610℃、-8615℃、-8620℃、-8625℃、-8630℃、-8635℃、-8640℃、-8645℃、-8650℃、-8655℃、-8660℃、-8665℃、-8670℃、-8675℃、-8680℃、-8685℃、-8690℃、-8695℃、-8700℃、-8705℃、-8710℃、-8715℃、-8720℃、-8725℃、-8730℃、-8735℃、-8740℃、-8745℃、-8750℃、-8755℃、-8760℃、-8765℃、-8770℃、-8775℃、-8780℃、-8785℃、-8790℃、-8795℃、-8800℃、-8805℃、-8810℃、-8815℃、-8820℃、-8825℃、-8830℃、-8835℃、-8840℃、-8845℃、-8850℃、-8855℃、-8860℃、-8865℃、-8870℃、-8875℃、-8880℃、-8885℃、-8890℃、-8895℃、-8900℃、-8905℃、-8910℃、-8915℃、-8920℃、-8925℃、-8930℃、-8935℃、-8940℃、-8945℃、-8950℃、-8955℃、-8960℃、-8965℃、-8970℃、-8975℃、-8980℃、-8985℃、-8990℃、-8995℃、-9000℃、-9005℃、-9010℃、-9015℃、-9020℃、-9025℃、-9030℃、-9035℃、-9040℃、-9045℃、-9050℃、-9055℃、-9060℃、-9065℃、-9070℃、-9075℃、-9080℃、-9085℃、-9090℃、-9095℃、-9100℃、-9105℃、-9110℃、-9115℃、-9120℃、-9125℃、-9130℃、-9135℃、-9140℃、-9145℃、-9150℃、-9155℃、-9160℃、-9165℃、-9170℃、-9175℃、-9180℃、-9185℃、-9190℃、-9195℃、-9200℃、-9205℃、-9210℃、-9215℃、-9220℃、-9225℃、-9230℃、-9235℃、-9240℃、-9245℃、-9250℃、-9255℃、-9260℃、-9265℃、-9270℃、-9275℃、-9280℃、-9285℃、-9290℃、-9295℃、-9300℃、-9305℃、-9310℃、-9315℃、-9320℃、-9325℃、-9330℃、-9335℃、-9340℃、-9345℃、-9350℃、-9355℃、-9360℃、-9365℃、-9370℃、-9375℃、-9380℃、-9385℃、-9390℃、-9395℃、-9400℃、-9405℃、-9410℃、-9415℃、-9420℃、-9425℃、-9430℃、-9435℃、-9440℃、-9445℃、-9450℃、-9455℃、-9460℃、-9465℃、-9470℃、-9475℃、-9480℃、-9485℃、-9490℃、-9495℃、-9500℃、-9505℃、-9510℃、-9515℃、-9520℃、-9525℃、-9530℃、-9535℃、-9540℃、-9545℃、-9550℃、-9555℃、-9560℃、-9565℃、-9570℃、-9575℃、-9580℃、-9585℃、-9590℃、-9595℃、-9600℃、-9605℃、-9610℃、-9615℃、-9620℃、-9625℃、-9630℃、-9635℃、-9640℃、-9645℃、-9650℃、-9655℃、-9660℃、-9665℃、-9670℃、-9675℃、-9680℃、-9685℃、-9690℃、-9695℃、-9700℃、-9705℃、-9710℃、-9715℃、-9720℃、-9725℃、-9730℃、-9735℃、-9740℃、-9745℃、-9750℃、-9755℃、-9760℃、-9765℃、-9770℃、-9775℃、-9780℃、-9785℃、-9790℃、-9795℃、-9800℃、-9805℃、-9810℃、-9815℃、-9820℃、-9825℃、-9830℃、-9835℃、-9840℃、-9845℃、-9850℃、-9855℃、-9860℃、-9865℃、-9870℃、-9875℃、-9880℃、-9885℃、-9890℃、-9895℃、-9900℃、-9905℃、-9910℃、-9915℃、-9920℃、-9925℃、-9930℃、-9935℃、-9940℃、-9945℃、-9950℃、-9955℃、-9960℃、-9965℃、-9970℃、-9975℃、-9980℃、-9985℃、-9990℃、-9995℃、-10000℃、-10005℃、-10010℃、-10015℃、-10020℃、-10025℃、-10030℃、-10035℃、-10040℃、-10045℃、-10050℃、-10055℃、-10060℃、-10065℃、-10070℃、-10075℃、-10080℃、-10085℃、-10090℃、-10095℃、-10100℃、-10105℃、-10110℃、-10115℃、-10120℃、-10125℃、-10130℃、-10135℃、-10140℃、-10145℃、-10150℃、-10155℃、-10160℃、-10165℃、-10170℃、-10175℃、-10180℃、-10185℃、-10190℃、-10195℃、-10200℃、-10205℃、-10210℃、-10215℃、-10220℃、-10225℃、-10230℃、-10235℃、-10240℃、-10245℃、-10250℃、-10255℃、-10260℃、-10265℃、-10270℃、-10275℃、-10280℃、-10285℃、-10290℃、-10295℃、-10300℃、-10305℃、-10310℃、-10315℃、-10320℃、-10325℃、-10330℃、-10335℃、-10340℃、-10345℃、-10350℃、-10355℃、-10360℃、-10365℃、-10370℃、-10375℃、-10380℃、-10385℃、-10390℃、-10395℃、-10400℃、-10405℃、-10410℃、-10415℃、-10420℃、-10425℃、-10430℃、-10435℃、-10440℃、-10445℃、-10450℃、-10455℃、-10460℃、-10465℃、-10470℃、-10475℃、-10480℃、-10485℃、-10490℃、-10495℃、-10500℃、-10505℃、-10510℃、-10515℃、-10520℃、-10525℃、-10530℃、-10535℃、-10540℃、-10545℃、-10550℃、-10555℃、-10560℃、-10565℃、-10570℃、-10575℃、-10580℃、-10585℃、-10590℃、-10595℃、-10600℃、-10605℃、-10610℃、-10615℃、-10620℃、-10625℃、-10630℃、-10635℃、-10640℃、-10645℃、-10650℃、-10655℃、-10660℃、-10665℃、-10670℃、-10675℃、-10680℃、-10685℃、-10690℃、-10695℃、-10700℃、-10705℃、-10710℃、-10715℃、-10720℃、-10725℃、-10730℃、-10735℃、-10740℃、-10745℃、-10750℃、-10755℃、-10760℃、-10765℃、-10770℃、-10775℃、-10780℃、-10785℃、-10790℃、-10795℃、-10800℃、-10805℃、-10810℃、-10815℃、-10820℃、-10825℃、-10830℃、-10835℃、-10840℃、-10845℃、-10850℃、-10855℃、-10860℃、-10865℃、-10870℃、-10875℃、-10880℃、-10885℃、-10890℃、-10895℃、-10900℃、-10905℃、-10910℃、-10915℃、-10920℃、-10925℃、-10930℃、-10935℃、-10940℃、-10945℃、-10950℃、-10955℃、-10960℃、-10965℃、-10970℃、-10975℃、-10980℃、-10985℃、-10990℃、-10995℃、-11000℃、-11005℃、-11010℃、-11015℃、-11020℃、-11025℃、-11030℃、-11035℃、-11040℃、-11045℃、-11050℃、-11055℃、-11060℃、-11065℃、-11070℃、-11075℃、-11080℃、-11085℃、-11090℃、-11095℃、-11100℃、-11105℃、-11110℃、-11115℃、-11120℃、-11125℃、-11130℃、-11135℃、-11140℃、-11145℃、-11150℃、-11155℃、-11160℃、-11165℃、-11170℃、-11175℃、-11180℃、-11185℃、-11190℃、-11195℃、-11200℃、-11205℃、-11210℃、-11215℃、-11220℃、-11225℃、-11230℃、-11235℃、-11240℃、-11245℃、-11250℃、-11255℃、-11260℃、-11265℃、-11270℃、-11275℃、-11280℃、-11285℃、-11290℃、-11295℃、-11300℃、-11305℃、-11310℃、-11315℃、-11320℃、-11325℃、-11330℃、-11335℃、-11340℃、-11345℃、-11350℃、-11355℃、-11360℃、-11365℃、-11370℃、-11375℃、-11380℃、-11385℃、-11390℃、-11395℃、-11400℃、-11405℃、-11410℃、-11415℃、-11420℃、-11425℃、-11430℃、-11435℃、-11440℃、-11445℃、-11450℃、-11455℃、-11460℃、-11465℃、-11470℃、-11475℃、-11480℃、-11485℃、-11490℃、-11495℃、-11500℃、-11505℃、-11510℃、-11515℃、-11520℃、-11525℃、-11530℃、-11535℃、-11540℃、-11545℃、-11550℃、-11555℃、-11560℃、-11565℃、-11570℃、-11575℃、-11580℃、-11585℃、-11590℃、-11595℃、-11600℃、-11605℃、-11610℃、-11615℃、-11620℃、-11625℃、-11630℃、-11635℃、-11640℃、-11645℃、-11650℃、-11655℃、-11660℃、-11665℃、-11670℃、-11675℃、-11680℃、-11685℃、-11690℃、-11695℃、-11700℃、-11705℃、-11710℃、-11715℃、-11720℃、-11725℃、-11730℃、-11735℃、-11740℃、-11745℃、-11750℃、-11755℃、-11760℃、-11765℃、-11770℃、-11775℃、-11780℃、-11785℃、-11790℃、-11795℃、-11800℃、-11805℃、-11810℃、-11815℃、-11820℃、-11825℃、-11830℃、-11835℃、-11840℃、-11845℃、-11850℃、-11855℃、-11860℃、-11865℃、-11870℃、-11875℃、-11880℃、-11885℃、-11890℃、-11895℃、-11900℃、-11905℃、-11910℃、-11915℃、-11920℃、-11925℃、-11930℃、-11935℃、-11940℃、-11945℃、-11950℃、-11955℃、-11960℃、-11965℃、-11970℃、-11975℃、-11980℃、-11985℃、-11990℃、-11995℃、-12000℃、-12005℃、-12010℃、-12015℃、-12020℃、-12025℃、-12030℃、-12035℃、-12040℃、-12045℃、-12050℃、-12055℃、-12060℃、-12065℃、-12070℃、-12075℃、-12080℃、-12085℃、-12090℃、-12095℃、-12100℃、-12105℃、-12110℃、-12115℃、-12120℃、-12125℃、-12130℃、-12135℃、-12140℃、-12145℃、-12150℃、-12155℃、-12160℃、-12165℃、-12170℃、-12175℃、-12180℃、-12185℃、-12190℃、-12195℃、-12200℃、-12205℃、-12210℃、-12215℃、-12220℃、-12225℃、-12230℃、-12235℃、-12240℃、-12245℃、-12250℃、-12255℃、-12260℃、-12265℃、-12270℃、-12275℃、-12280℃、-12285℃、-12290℃、-12295℃、-12300℃、-12305℃、-12310℃、-12315℃、-12320℃、-12325℃、-12330℃、-12335℃、-12340℃、-12345℃、-12350℃、-12355℃、-12360℃、-12365℃、-12370℃、-12375℃、-12380℃、-12385℃、-12390℃、-12395℃、-12400℃、-12405℃、-12410℃、-12415℃、-12420℃、-12425℃、-12430℃、-12435℃、-12440℃、-12445℃、-12450℃、-12455℃、-12460℃、-12465℃、-12470℃、-12475℃、-12480℃、-12485℃、-12490℃、-12495℃、-12500℃、-12505℃、-12510℃、-12515℃、-12520℃、-12525℃、-12530℃、-12535℃、-12540℃、-12545℃、-12550℃、-12555℃、-12560℃、-12565℃、-12570℃、-12575℃、-12580℃、-12585℃、-12590℃、-12595℃、-12600℃、-12605℃、-12610℃、-12615℃、-12620℃、-12625℃、-12630℃、-12635℃、-12640℃、-12645℃、-12650℃、-12655℃、-12660℃、-12665℃、-12670℃、-12675℃、-12680℃、-12685℃、-12690℃、-12695℃、-12700℃、-12705℃、-12710℃、-12715℃、-12720℃、-12725℃、-12730℃、-12735℃、-12740℃、-12745℃、-12750℃、-12755℃、-12760℃、-12765℃、-12770℃、-12775℃、-12780℃、-12785℃、-12790℃、-12795℃、-12800℃、-12805℃、-12810℃、-12815℃、-12820℃、-12825℃、-12830℃、-12835℃、-12840℃、-12845℃、-12850℃、-12855℃、-12860℃、-12865℃、-12870℃、-12875℃、-12880℃、-12885℃、-12890℃、-12895℃、-12900℃、-12905℃、-12910℃、-12915℃、-12920℃、-12925℃、-12930℃、-12935℃、-12940℃、-12945℃、-12950℃、-12955℃、-12960℃、-12965℃、-12970℃、-12975℃、-12980℃、-12985℃、-12990℃、-12995℃、-13000℃、-13005℃、-13010℃、-13015℃、-13020℃、-13025℃、-13030℃、-13035℃、-13040℃、-13045℃、-13050℃、-13055℃、-13060℃、-13065℃、-13070℃、-13075℃、-13080℃、-13085℃、-13090℃、-13095℃、-13100℃、-13105℃、-13110℃、-13115℃、-13120℃、-13125℃、-13130℃、-13135℃、-13140℃、-13145℃、-13150℃、-13155℃、-13160℃、-13165℃、-13170℃、-13175℃、-13180℃、-13185℃、-13190℃、-13195℃、-13200℃、-13205℃、-13210℃、-13215℃、-13220℃、-13225℃、-13230℃、-13235℃、-13240℃、-13245℃、-13250℃、-13255℃、-13260℃、-13265℃、-13270℃、-13275℃、-13280℃、-13285℃、-13290℃、-13295℃、-13300℃、-13305℃、-13310℃、-13315℃、-13320℃、-13325℃、-13330℃、-13335℃、-13340℃、-13345℃、-13350℃、-13355℃、-13360℃、-13365℃、-13370℃、-13375℃、-13380℃、-13385℃、-13390℃、-13395℃、-13400℃、-13405

2.1.1 [illegible]

(1) [illegible]

(2) [illegible]

2.1.2 [illegible]

2.1.3 [illegible]

2.1.4 [illegible]

2.1.5 [illegible]

2.1.6 [illegible]

交通运输部信息公开 浏览专用

2.1.7 [illegible]

2.2 [illegible]

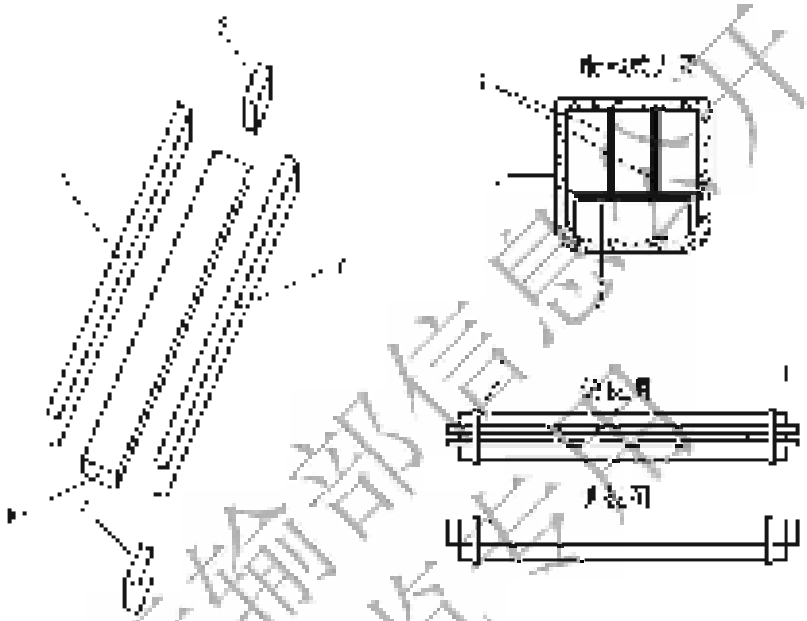

[illegible]

2.3 [illegible]

2.4 [illegible]

2.5 [illegible]

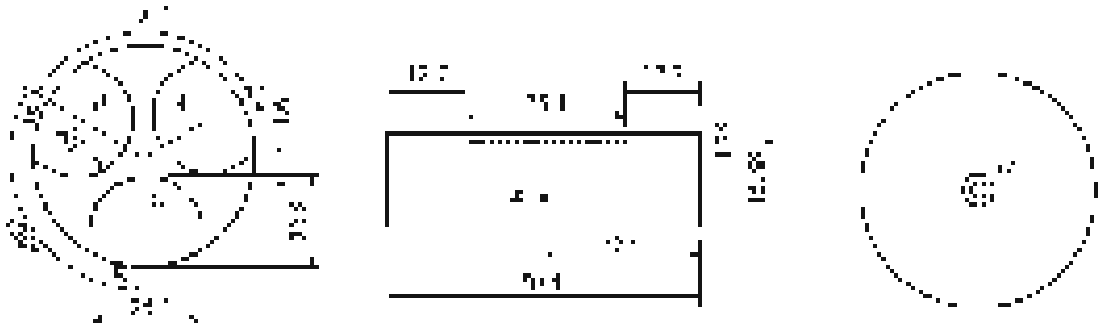

[illegible]

[illegible]

2.6 [illegible]

2.7 [illegible]

2.8 [illegible]

2.9 [illegible]

2.10 [illegible]

3 [illegible]

3.1 [illegible]

3.2 [illegible]

3.3 [illegible]

交通运输部信息公开 [illegible]

[illegible]

(1)[illegible]

(2)[illegible]

3.4 [illegible]

3.5 [illegible]

3.6 [illegible]

(1)[illegible]

(2)[illegible]

(3)[illegible]

3.7 [illegible]

[illegible]0mm，不则，[illegible]。

3.8 [illegible]，[illegible]，[illegible]。

3.9 [illegible]。

4 [illegible]

4.1 [illegible]

(1) [illegible]。

(2) [illegible]。

(3) [illegible]。

(4) [illegible]。

(5) [illegible]。

4.2 [illegible]

(1) [illegible]。

(2) [illegible]。

(3) [illegible]。

(4) [illegible]。

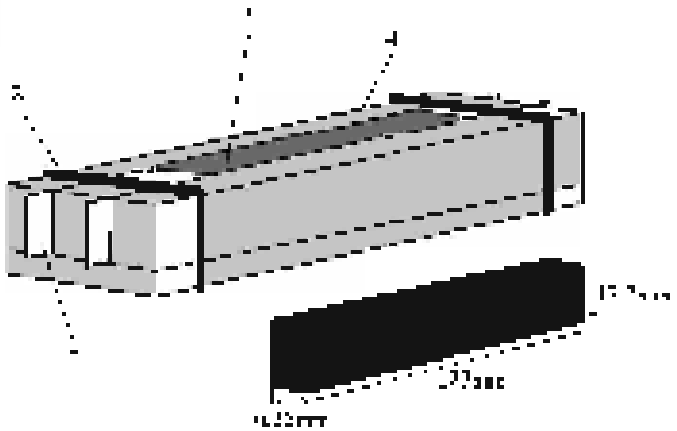

[illegible]

交通运输部信息公开
交通运输部信息公开

(5) [illegible]

[illegible]

4.3 [illegible]

(1) [illegible]

(2) [illegible]

[illegible]

(3) [illegible]

4.4 [illegible]

(1) [illegible]

(2) [illegible]

4.5 [illegible]

(1) [illegible]

[illegible]

(2) [illegible]

[illegible]

(3) [illegible]

[illegible]

(4) [illegible]

5 [illegible]

5.1 [illegible]

5.2 [illegible]

[illegible]信息公开 [illegible]用

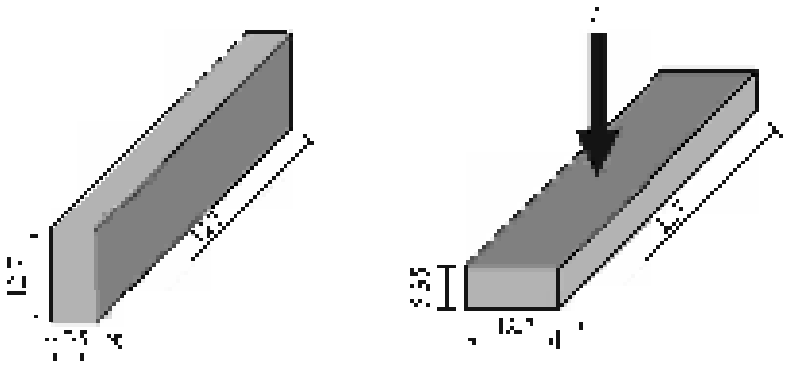

[illegible]

5.3 [illegible]

5.4 [illegible]

5.5 [illegible]

5.6 [illegible]

5.7 [illegible]

(1)[illegible]

(2)[illegible]

(3)[illegible]

(4)[illegible]

5.8 [illegible]

交通运输部科学研究院公开测试专用

[illegible]

5.9 根据需要进行试验时，若试样厚度小于4mm或小于0.05mm时，试验结果应予注明。

6 测定方法

6.1 用[illegible]，[illegible]，[illegible]，

$$N_{c1} = N_{c1} + T_{c1} \qquad (JT/T\ 827\text{-}4)$$

式中：T_{c1}——冬季300Pa时渗透量，按表JT/T 827-5计算，N·m；

T_{c2}——冬季10m/s时渗透量，按表JT/T 827-6查对，N·m。

$$T_{c1} = T_{c1} \frac{(T_{c1} - T_{c2}) \cdot (300 - \Delta p_1)}{(p_{c1} - p_{c2})} \cdot 10 \qquad (JT/T\ 827\text{-}5)$$

$$T_{c2} = T_{c1} \frac{(T_{c1} - T_{c2}) \cdot (0.2 - m_1)}{m_1 - m_2} \cdot 10 \qquad (JT/T\ 827\text{-}5)$$

式中：T_{c1}、T_{c2}——测试时渗透量，N·m；

p_{c1}、p_{c2}——T_{c1}、T_{c2}时对应的空气压力，取负压绝对值，Pa；

m_1、m_2——T_{c1}、T_{c2}时对应的风速，取m/s绝对值。

6.9 按式(JT/T 827-7)计算冬季渗透量，N·m/(m·h)。

$$R = g(2.1 \frac{(p_1 - 1000)}{(p_1 - p_2)}) \qquad (JT/T\ 827\text{-}7)$$

式中：R——冬季渗透量，N·m/(m·h)。

7 性能评定

7.1 电动开启窗的性能，应按表JT/T 827-1规定。

7.2 手动开启窗的性能，应按表JT/T 827-1规定。

表JT/T 827-1 窗的性能评定相对应的要求

性能	电动开启窗的性能要求	手动开启窗的性能要求
水密性	必检	必检

8 检验

8.1 检验应用合格的检验仪器设备。

8.2 检验前应检查试件安装质量。

8.3 检验时应测试环境温度。

8.4 检验中应测试记录数据，计算及评定。

8.5 检验报告、原始记录、图表应完整。

8.6 检验报告应真实、准确、完整、清晰、结论明确、公正、公平、合理、可追溯。

交通运输部信息公开 浏览专用

[illegible]

8.7 [illegible]

8.8 [illegible]

(1) [illegible]

(2) [illegible]

8.9 [illegible]

8.10 [illegible]

T 0628—2011 沥青动态剪切流变和相位角试验(DSR试验)

1 范围与适用性

1.1 本方法适用于测定沥青在动态剪切荷载条件下的流变特性，用于评价沥青在[illegible]

1.2 本方法适用于测定沥青在动态剪切荷载条件下的流变特性，[illegible]

1.3 本方法适用于已[illegible]沥青的试验，[illegible]

2 仪器设备

2.1 动态剪切流变仪(DSR)由[illegible]

2.1.1 试验机：表面应有足够的刚度和稳定性，[illegible]

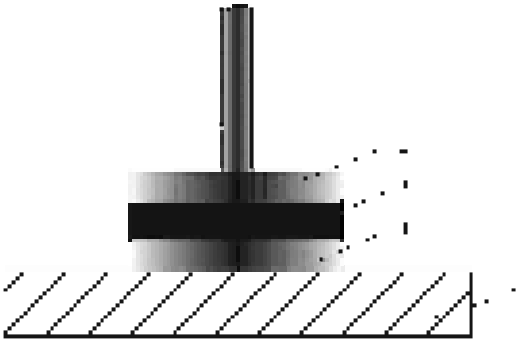

[illegible]

2.1.2 [illegible]

2.1.3 [illegible]

2.1.4 [illegible]

2.1.5 [illegible]

2.1.6 [illegible]

交通运输部信息公开
浏览专用

[illegible]

表 1 [illegible]检测设备主要技术指标要求

[illegible]	[illegible]	[illegible]
[illegible]	[illegible]	[illegible]
[illegible]	[illegible]	[illegible]
[illegible]	[illegible]	[illegible]
[illegible]	[illegible]	[illegible]
[illegible]	[illegible]	[illegible]
[illegible]	[illegible]	[illegible]
[illegible]	[illegible]	[illegible]
[illegible]	[illegible]	[illegible]

2.2 [illegible]

2.3 [illegible]

2.4 [illegible]

2.5 [illegible]

2.6 [illegible]

表 T 0636-2 [illegible]

[illegible]	[illegible]	[illegible]	[illegible]
[illegible]	[illegible]	[illegible]	[illegible]
[illegible]	[illegible]		

[illegible]

3 [illegible]

3.1 [illegible]

交通运输部信息公开 [illegible]

[illegible]

[illegible]

[illegible]

3.3.1 [illegible]

[illegible]

[illegible]

[illegible]

[illegible]

3.3.2 [illegible]

[illegible]

[illegible]

[illegible]

[illegible]

5.5 [illegible]

4 [illegible]

4.1 [illegible]

(1) [illegible]

(2) [illegible]

(3) [illegible]

(4) [illegible]

(5) [illegible]

(6) [illegible]

4.2 [illegible]

(1) [illegible]

(2) [illegible]

(3) [illegible]

[illegible]的污染物排放性能进行，应具备[illegible]的检测设备。

[illegible]

4.4 成型设备

(1)采用[illegible]种成型方式的[illegible]：

(1)[illegible]，应在4.1进行或验证其手段，[illegible]上成型品三个注意观察[illegible]一段[illegible]上约15[illegible]，[illegible]，[illegible]1 m内不得[illegible]；应满足4.2进行或[illegible]。

(2)[illegible]，应在4.1[illegible]，[illegible]4[illegible]，[illegible]，[illegible]，应满足[illegible]。

(3)[illegible]，[illegible]20℃±5℃[illegible]，[illegible]，[illegible]，[illegible]，[illegible]，[illegible]。

[illegible]

4.4 [illegible]

(1)[illegible]，[illegible]，[illegible]1.05mm；[illegible]，[illegible]，[illegible]0.1mm。

(2)[illegible]3min，[illegible]，[illegible]，[illegible]。

(3)[illegible]，[illegible]25mm，[illegible]10mm；[illegible]，[illegible]0.1mm，[illegible]2mm，[illegible]。[illegible]。

[illegible]

5 [illegible]

5.1 [illegible]

5.2 [illegible]

5.3 [illegible]

(1) [illegible]

$$\gamma = \frac{[illegible]}{[illegible]} \quad (1)$$

式中：γ——[illegible]；

[illegible]

表1 0628-3 [illegible]

[illegible]	[illegible]	[illegible]	[illegible]	[illegible]
[illegible]	[illegible]	[illegible]	[illegible]	[illegible]
[illegible]	[illegible]	[illegible]	[illegible]	[illegible]
[illegible]	[illegible]	[illegible]	[illegible]	[illegible]

(2) [illegible]

$$\gamma = [illegible] \quad (2)$$

式中：[illegible]

表2 0628-4 [illegible]

[illegible]	[illegible]	[illegible]	[illegible]	[illegible]
[illegible]	[illegible]	[illegible]	[illegible]	[illegible]
[illegible]	[illegible]	[illegible]	[illegible]	[illegible]
[illegible]	[illegible]	[illegible]	[illegible]	[illegible]

5.4 [illegible]

交通运输部信息公开 仅供浏览 专用

[illegible]

[illegible]

5.5 [illegible]

6 [illegible]

6.1 [illegible]

$$[illegible] \qquad (JT/T 0628-[illegible])$$

式中：[illegible]——[illegible]；

[illegible]——[illegible]；

[illegible]——[illegible]；

[illegible]——[illegible]。

6.2 [illegible]

$$[illegible] \qquad (JT/T 0628-[illegible])$$

式中：[illegible]——[illegible]；

[illegible]——[illegible]；

6.3 [illegible]

$$[illegible] \qquad (JT/T 0628-5)$$

式中：[illegible]——[illegible]；

[illegible]——[illegible]；

[illegible]——[illegible]。

6.4 [illegible]

$$[illegible] \qquad (JT/T 0628-5)$$

式中：[illegible]——[illegible]；

[illegible]——[illegible]。

6.5 [illegible]

$$[illegible] \qquad (JT/T 0628-[illegible])$$

交通运输部信息公开
浏览专用

[illegible]

式中：[illegible]——[illegible]，kPa；

6.6 按JT/T 628.5的[illegible]，振动产0.31

$$[illegible] = [illegible] \quad (JT/T 628.5)$$

式中：[illegible]——[illegible]，[illegible]。

7 [illegible]

7.1 [illegible]JT/T 628-3的[illegible]。

7.2 [illegible]JT/T 628-3的[illegible]。

表JT/T 628-3 [illegible]

[illegible]		[illegible]	[illegible]
[illegible]	[illegible]	[illegible]	[illegible]
[illegible]	[illegible]	[illegible]	[illegible]

8 [illegible]

8.1 [illegible]。

8.2 [illegible]。

8.3 [illegible]。

8.4 [illegible]。

8.5 [illegible]，[illegible]0.1mm；[illegible]。

8.6 [illegible]，振动产0.31[illegible]，[illegible]。

8.7 [illegible]；[illegible]；[illegible]。

8.8 [illegible]。

交通运输部信息公开 浏览专用

T/[illegible]647—2025 沥青多重应力蠕变和恢复试验（MSCRT试验）

1 范围

1.1 本方法适用于沥青[illegible]应力蠕变和恢复试验（MSCRT试验）[illegible]

1.2 本方法适用于[illegible]沥青、改性沥青、橡胶沥青、沥青胶结料[illegible]

2 仪器设备

2.1 [illegible]

2.2 [illegible]

3 试验材料准备

[illegible]

4 试验步骤

4.1 [illegible]

4.2 [illegible]

4.3 [illegible]

5 结果计算

5.1 [illegible]

5.2 [illegible]

交通运输部信息公开 浏览专用

[illegible]

[illegible]

5.3 在[illegible]下，当[illegible]个[illegible]和3.[illegible]进行[illegible]入[illegible]，[illegible]。[illegible]。[illegible]。

6.2 [illegible]的计算公式(JT/T 617—2018)计算各个参照物重复性变异，结果保留至0.01。

$$r(3,2,x) = \frac{x_{max} - x_{min}}{d_2} \times 100 \qquad (JT/T\ 617\text{-}2)$$

式中：$r(3,2,x)$ —— 3个操作员测量同一零件的第x个参照物重复性，%，计算结果小于0.01，x取值：

x —— 1，2，3，…，10的整数。

6.3 按式(JT/T 617—2018)计算各个操作员测量零件的重复性变异，结果保留至0.01。

$$R_{o,r} = \frac{\sum_{x=1}^{10} r(3,2,x)}{10} \qquad (JT/T\ 617\text{-}2)$$

式中：$R_{o,r}$ —— 3个操作员测量零件的重复性变异，%。

6.4 按式(JT/T 617—2018)计算3个操作员测量零件的再现性变异，结果保留至0.01。

$$R_{o,R} = \frac{\sum_{x=1}^{10} R(3,2,x)}{10} \qquad (JT/T\ 617\text{-}2)$$

式中：$R_{o,R}$ —— 3个操作员测量零件的平均再现性变异，%。

6.5 按式(JT/T 617—2018)计算不同测量人员测量零件的平均变异百分比。

$$R_{o,p} = \frac{R_{o,r} + R_{o,R}}{R_{o,t}} \times 100 \qquad (JT/T\ 617\text{-}2)$$

式中：$R_{o,p}$ —— 不同测量人员测量零件的平均变异，%。

6.6 [illegible]，按式(JT/T 617—2018)计算10个参照物，按式(JT/T 617—2018)计算10个参照物的平均实际值，结果保留至0.01。

$$j(0,1,x) = \frac{\min(x_1, x_2)}{0.1} \qquad (JT/T\ 617\text{-}2)$$

式中：$j(0,1,x)$ —— 3个操作员测量零件的第x个参照物实际值与标准值之差，mm；

x —— 1，2，3，……，10的整数。

6.7 [illegible]，按式(JT/T 617—2018)计算每个参照物实际值与标准值之差，结果保留至0.01。

$$j(0,2,x) = \frac{\min(x_1, x_2)}{0.1} \qquad (JT/T\ 617\text{-}2)$$

式中：$j(0,2,x)$ —— 3个操作员测量零件的第x个参照物与标准值之差，mm；

x —— 1，2，3，……，10个参照物。

交通运输部信息公开 测试专用

[illegible]

6.8 按式(T06-7-8)计算0.1kPa垂直应力下不同长度下可收缩变形量，精确至0.01

$$J_{0.1,i} = \frac{\sum_{i=1}^{n} J_{0.1,i}}{10} \qquad (T06-7-8)$$

式中：$J_{0.1,i}$ ——0.1kPa垂直应力下第i个测点的可收缩变形量，kPa；

6.9 按式(T06-7-9)计算3.2kPa垂直应力下不同长度下的可收缩变形量，精确至0.01。

$$J_{3.2,i} = \frac{\sum_{i=1}^{n} J_{3.2,i}}{10} \qquad (T06-7-9)$$

式中：$J_{3.2,i}$ ——3.2kPa垂直应力下第i个测点的可收缩变形量，kPa；

6.10 按式(T06-7-10)计算不同长度下的可收缩变形率，精确至0.1。

$$\varepsilon_{i,i} = \frac{J_{0.1,i} - J_{3.2,i}}{L_{0,i}} \times 100 \qquad (T06-7-10)$$

式中：$\varepsilon_{i,i}$ ——不同长度下的可收缩变形率，%；

7 记录报告

7.1 应记录试验时的室内温度、湿度及试样的编号、来源、名称、状态、特征等。

7.2 应报告采用的试验方法、试样的编号、来源、名称、状态、特征等。

表T06-7-1 膨胀土相对含水量

[illegible]		[illegible]	[illegible]
[illegible]		[illegible]	[illegible]
[illegible]		[illegible]	[illegible]
[illegible]	[illegible]	[illegible]	[illegible]
[illegible]	[illegible]	[illegible]	[illegible]
[illegible]	[illegible]	[illegible]	[illegible]
[illegible]	[illegible]	—	—
[illegible]	[illegible]	[illegible]	[illegible]
[illegible]	[illegible]	[illegible]	[illegible]
[illegible]	[illegible]	[illegible]	[illegible]
[illegible]	[illegible]		

交通运输部信息公开
浏览专用

8 推广

8.1 [illegible]

8.2 [illegible]

8.3 [illegible]

8.4 [illegible]

8.5 [illegible]

8.6 [illegible]

T/[illegible]—2025 沥青波纹应变行程性能试验（[illegible]）

1 目的与适用范围

1.1 本方法[illegible]

1.2 本方法[illegible]

1.3 本方法[illegible]

2 设备与材料

[illegible]

3 [illegible]

[illegible]

4 [illegible]

4.1 [illegible]

交通运输部信息公开
浏览专用

[illegible]

4.2 [illegible]

5 [illegible]

5.1 [illegible]

5.2 [illegible]

5.3 [illegible]

(1) [illegible]

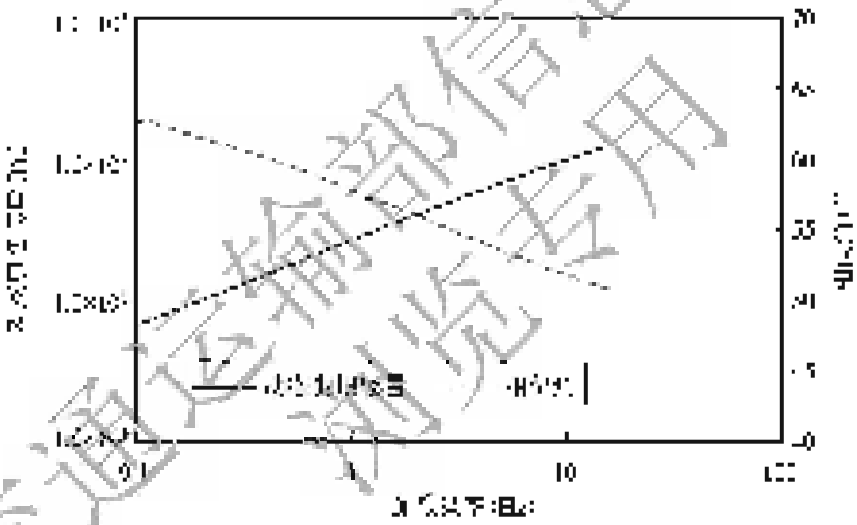
[illegible]
[illegible]
[illegible]

[illegible]——[illegible]；

$\Delta\sigma_{mcy}$——[illegible]；

ω——[illegible]，Hz；

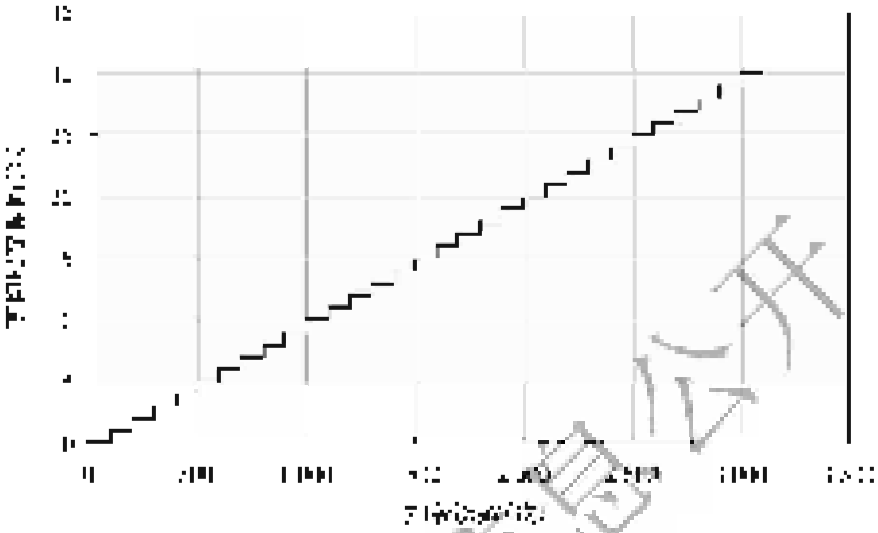

[illegible]

6.2 按照[illegible]进行[illegible]，[illegible]，[illegible]，

[illegible]

6.5 [illegible]

$$C' = [illegible] \quad (T0649\text{-}5)$$

式中：C_1——[illegible]；

C'——[illegible]。

6.6 [illegible]

$$A_k = \begin{cases} [illegible] \\ [illegible] \end{cases} \quad (T0649\text{-}6)$$

式中：[illegible]——[illegible]。

6.7 [illegible]

$$A_1 = [illegible] \quad (T0649\text{-}7)$$

式中：[illegible]——[illegible]；

α_1——[illegible]。

7 报告

7.1 [illegible]

7.2 [illegible]

7.3 [illegible]

7.4 [illegible]

7.5 [illegible]

7.6 [illegible]

T0649—2025 沥青弹性恢复试验

1 目的与适用范围

1.1 [illegible]

交通运输部信息公开
浏览专用

1.2 本方法[illegible]

2 仪器与材料

2.1 30[illegible]

2.1.1 [illegible]

2.1.2 [illegible]

2.1.3 [illegible]

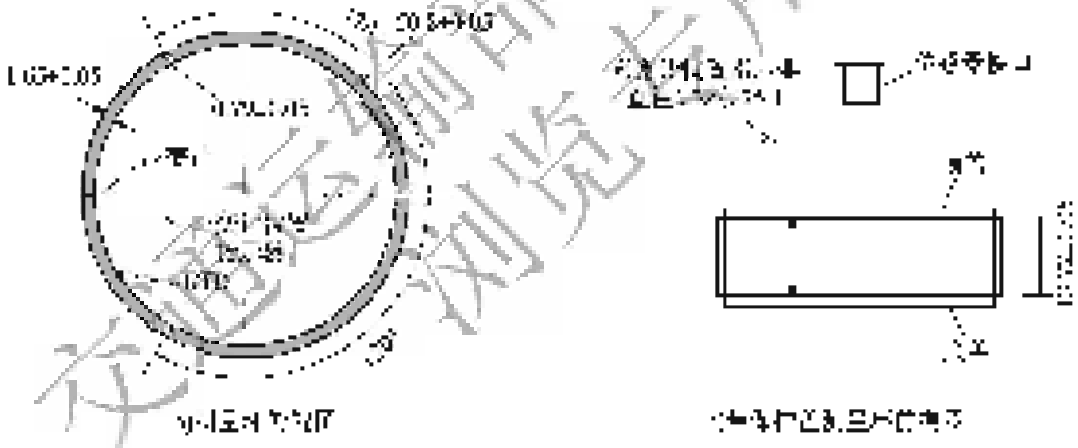

图1 [illegible]

2.1.4 [illegible]

交通运输部信息公开 浏览专用

[illegible]

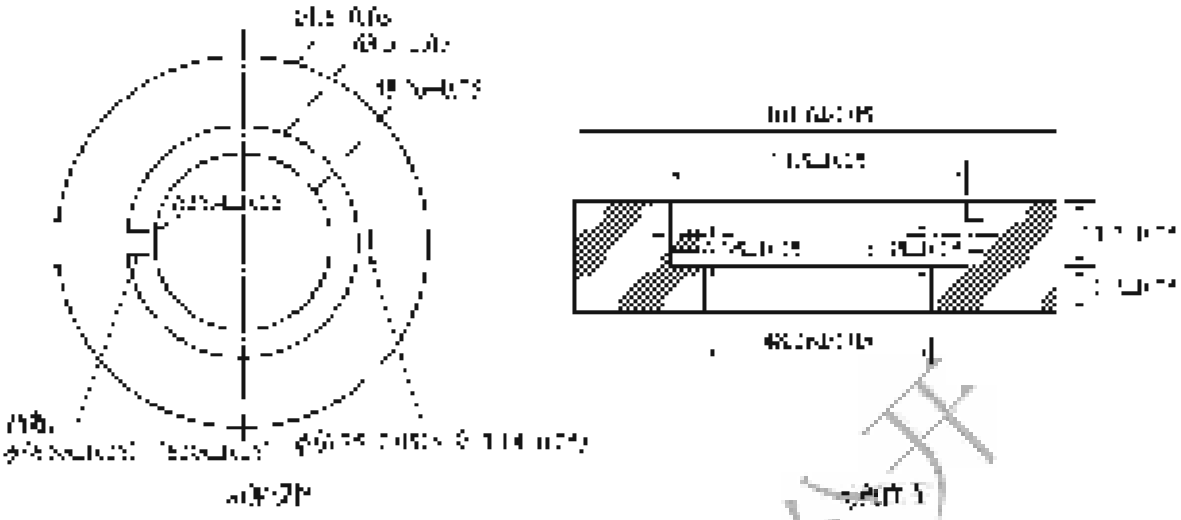

图T0602 [illegible]

2.2 [illegible]

2.3 [illegible]

2.4 [illegible]

2.5 [illegible]

2.6 [illegible]

2.7 [illegible]

3 [illegible]

[illegible]

4 [illegible]

4.1 [illegible]

(1) [illegible]

(2) [illegible]

(3) [illegible]

4.2 [illegible]

(1) [illegible]

交通运输部信息公开
浏览专用

[illegible]

(2) [illegible]

(3) [illegible]

[illegible]

(4) [illegible]

(5) [illegible]

(6) [illegible]

(7) [illegible]

5 [illegible]

5.1 [illegible]

5.2 [illegible]

5.3 [illegible]

[illegible]

30mm [illegible]

5.4 [illegible]

5.5 [illegible]

6 [illegible]

6.1 [illegible]

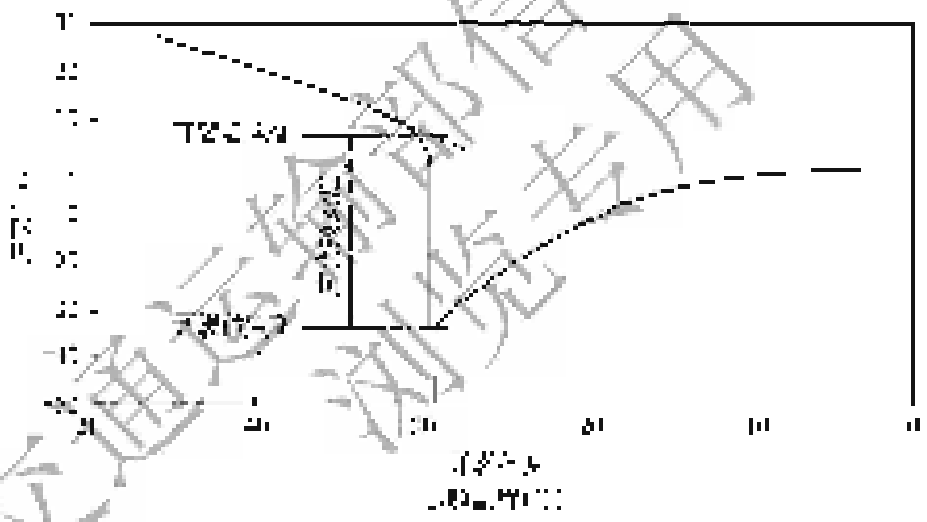

[illegible]

6.2 [illegible]

6.3 [illegible]

$$[illegible] \qquad (1.06-3-1)$$

[illegible]

7 [illegible]

[illegible]

交通运输部信息公开
浏览专用

8 [illegible]

8.1 [illegible]

8.2 [illegible]

8.3 [illegible]

8.4 [illegible]

8.5 [illegible]

8.6 [illegible]

8.7 [illegible]

8.8 [illegible]

交通运输部信息公开
浏览专用

11 沥青施工性能

T 0611—2011 沥青闪点与燃点试验

1 [illegible]

1.1 [illegible]

1.2 [illegible]

2 [illegible]

2.1 [illegible]

(1) [illegible]

(2) [illegible]

(3) [illegible]

(4) [illegible]

(5) [illegible]

交通运输部信息公开 测试专用

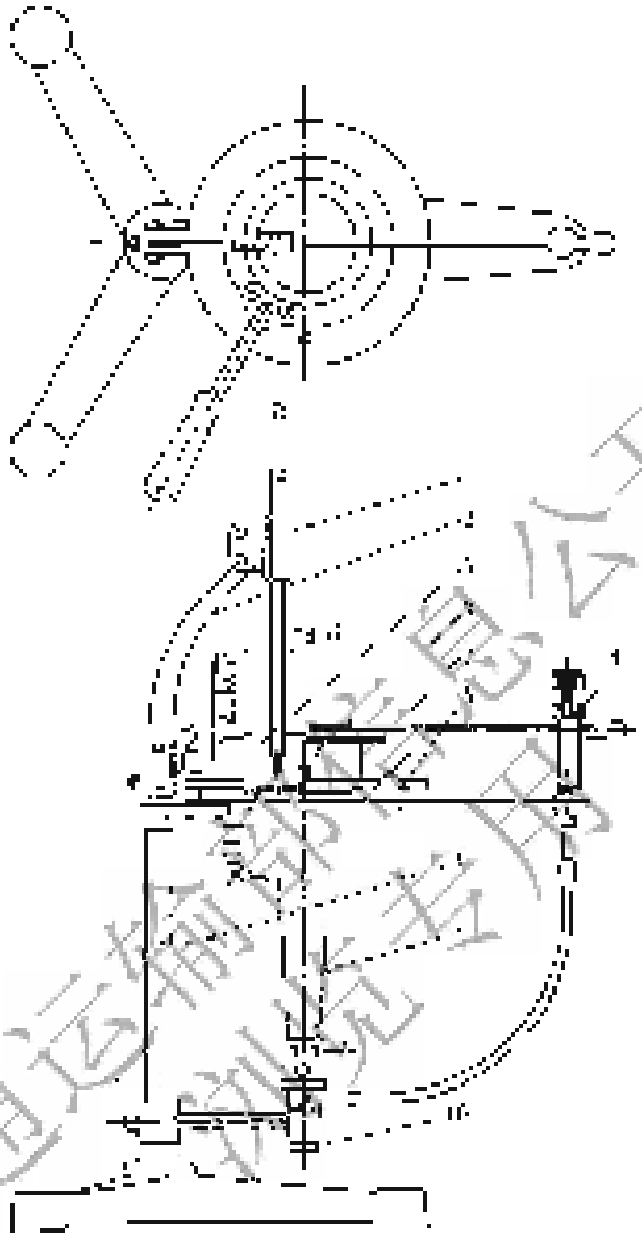

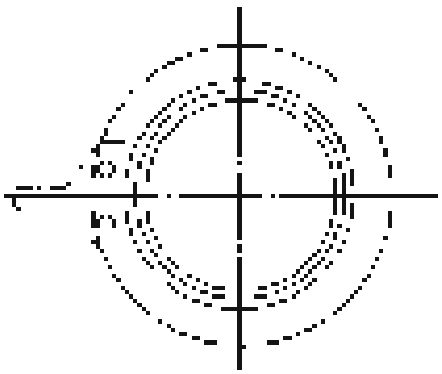

交通运输部信息公开
浏览专用

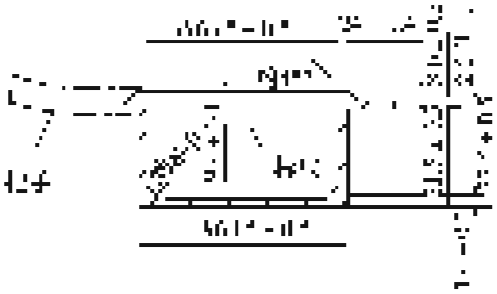

[illegible]

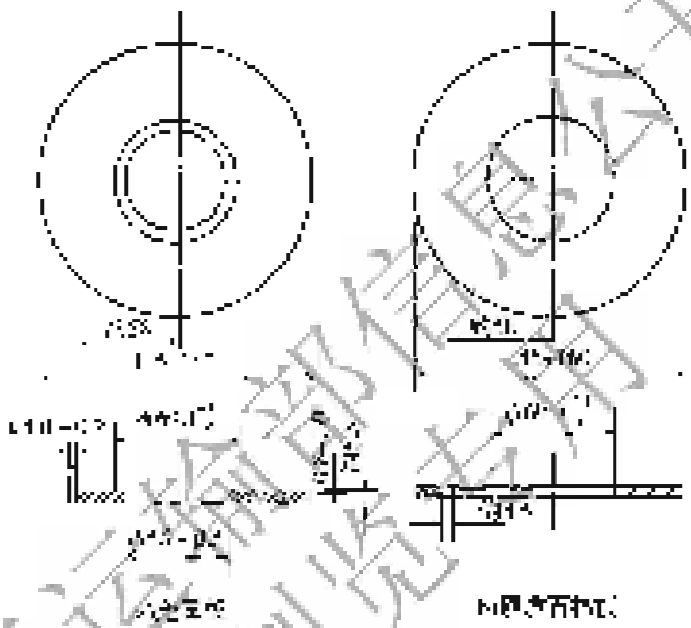

[illegible]

2.2 [illegible]成一[illegible]，可[illegible]成[illegible]，[illegible]440mm×宽440mm×高[illegible]mm。

2.3 [illegible]，[illegible]时为5～17℃/min，3.5℃/min±0.5℃/min。

2.4 [illegible]。

3 [illegible]

3.1 [illegible]

3.1.1 [illegible]采用[illegible]，[illegible]。[illegible]

交通运输部信息公开
浏览专用

[illegible]

3.1.2 [illegible] 0.5 ~ 10.5mm, [illegible] 10mm 以上。

3.1.3 [illegible] 1000℃ [illegible] 50mm [illegible]

3.1.4 [illegible]

3.1.5 [illegible] 4mm ~ 0.5mm [illegible]

3.1.6 [illegible]

3.2 [illegible]

3.2.1 [illegible] 30℃ [illegible] 28℃ [illegible]

3.2.2 [illegible] 50mm [illegible] 4mm ~ 3.5mm [illegible]

3.2.3 [illegible]

3.2.4 [illegible]

3.2.5 [illegible]

受国家信息公开浏览专用

[illegible]

3.2.6 [illegible]

3.2.7 [illegible]

4 [illegible]

4.1 [illegible]

$$[illegible] \quad (T0611-1)$$

式中：[illegible]——[illegible]；

[illegible]——[illegible]；

0.25——[illegible]；

[illegible]——[illegible]，[illegible]。

4.2 [illegible]

5 [illegible]

5.1 [illegible]

5.2 [illegible]

6 [illegible]

6.1 [illegible]

6.2 [illegible]

6.3 [illegible]

6.4 [illegible]

6.5 [illegible]

6.6 [illegible]

T 0661—2025 [illegible]

1 [illegible]

1.1 [illegible]

交通运输部信息公开
浏览专用

[illegible]

1.2 [illegible]

2 [illegible]

2.1 [illegible]

2.2 [illegible]

2.3 [illegible]

2.4 [illegible]

2.5 [illegible]

2.6 [illegible]

2.7 [illegible]

2.8 [illegible]

2.9 [illegible]

2.10 [illegible]

2.11 [illegible]

3 [illegible]

3.1 [illegible]

3.2 [illegible]

3.3 [illegible]

交通运输部信息公开
测试专用

3.2 [illegible]

[illegible]

3.4 [illegible]

3.5 [illegible]

3.6 [illegible]

[illegible]

3.7 [illegible]

3.8 [illegible]

3.9 [illegible]

4 [illegible]

4.1 [illegible]

$$A_{\cdot\cdot} = \Delta P_{\cdot} - \Delta P_{\cdot} \qquad (T\ 0661\text{-}1)$$

式中：$A_{\cdot\cdot}$ ——[illegible]；

ΔP ——[illegible]；

$\Delta P_{\cdot}$ ——[illegible]。

4.2 [illegible]

$$A_{\cdot} = |\Delta P_{\cdot} - \Delta P_{\cdot} + \Delta P_{\cdot} - \Delta P_{\cdot}| \qquad (T\ 0661\text{-}2)$$

式中：$\Delta P_{\cdot}$ ——[illegible]。

交通运输部信息公开
浏览专用

5 [illegible]

5.1 [illegible]

5.2 [illegible]

5.3 [illegible]

5.4 [illegible]

5.5 [illegible]

5.6 [illegible]

交通运输部信息公开
浏览专用

12 沥青与粗集料黏附性

T 0616—2025 沥青与粗集料的黏附性试验

1 目的与适用范围

本方法适用于测定沥青与粗集料表面黏附性的试验，以确定粗集料被沥青裹覆的难易程度。

2 仪器与材料

2.1 天平：最大称量500g，感量0.1g。

2.2 烧杯：1000mL。

2.3 玻璃棒。

2.4 烘箱：温度控制精度±2℃。

2.5 筛子：孔径13.2mm、9.5mm、4.75mm各一个，筛盘各一个。

2.6 玻璃板：规格为100mm×100mm。

2.7 加热器：电热板、酒精灯或其他可调温度的加热设备。

2.8 粗集料：各种粗集料的粒径应为9.5～13.2mm，石料应为90%以上表面呈现出新鲜破碎面的碎石或砾石。

注：当集料品种单一，或不同品种集料间差异较大时，应分别进行试验。

2.9 蒸馏水、纯净水或去离子水。

2.10 台式电动搅拌器：转速可调，配置白色搅拌桨或搅拌棒。

交通运输部信息公开
浏览专用

3.11 [illegible]

4 [illegible]

4.1 [illegible]

4.1.1 [illegible]

4.1.2 [illegible]

4.1.3 [illegible]

4.1.4 [illegible]

4.2 [illegible]

4.2.1 [illegible]

4.2.2 [illegible]

4.2.3 [illegible]

4.2.4 [illegible]

交通运输部信息公开
浏览专用

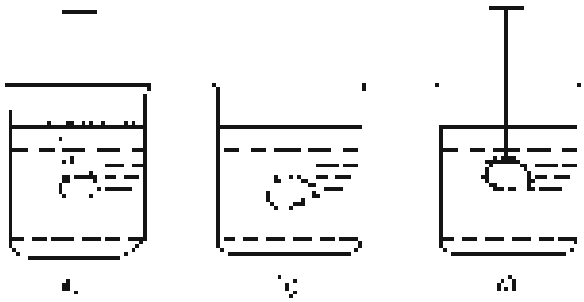

[illegible]

3.2.5 [illegible]

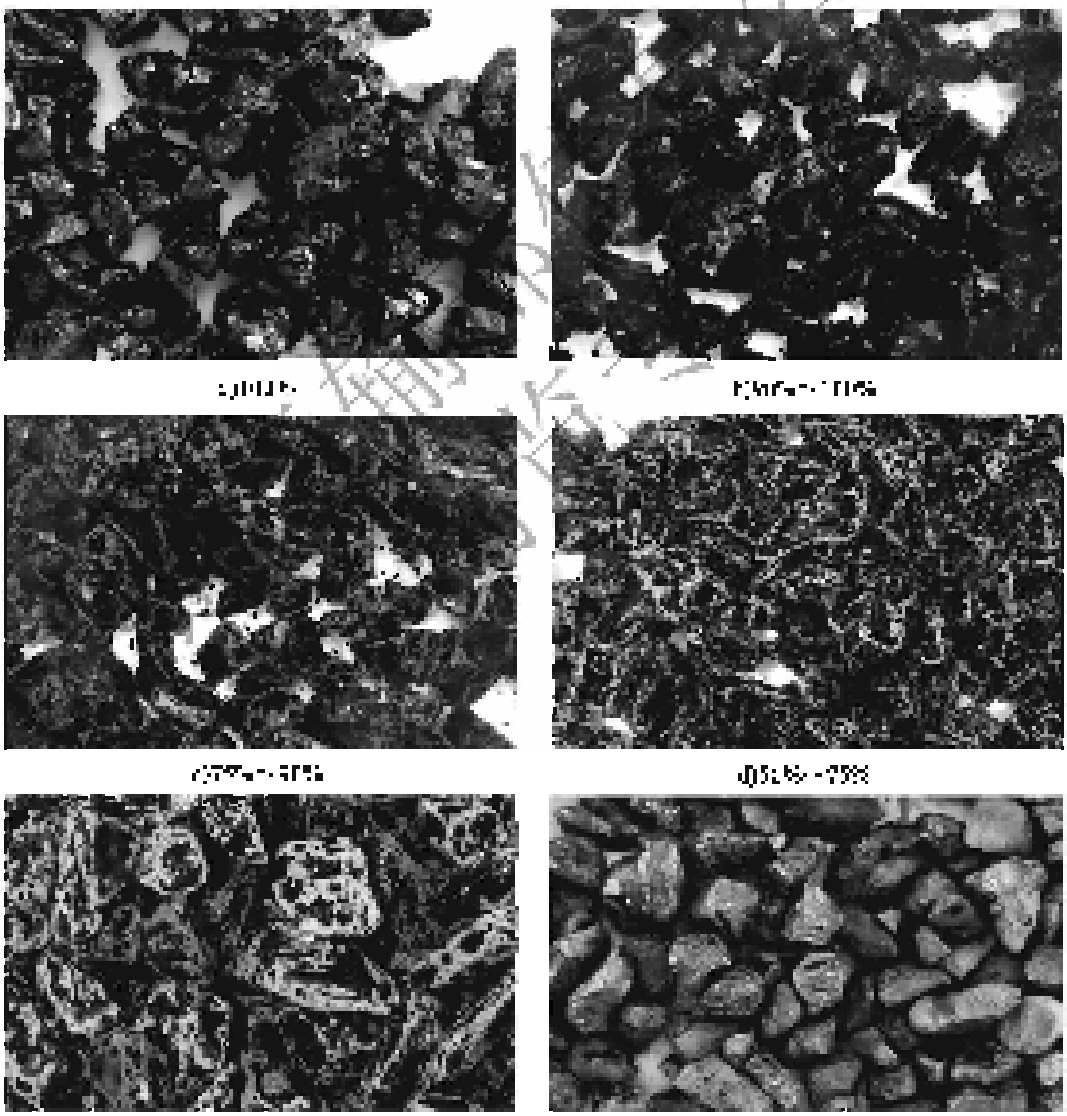

[illegible]

[illegible]

[illegible]

[illegible]

3.2.6 [illegible]

表 [illegible] [illegible]

[illegible]	[illegible]
[illegible]	[illegible]
[illegible]	[illegible]
[illegible]	[illegible]
[illegible]	[illegible]

4 [illegible]

4.1 [illegible]

(1) [illegible]

(2) [illegible]

(3) [illegible]

(4) [illegible]

(5) [illegible]

(6) [illegible]

4.2 [illegible]

5 [illegible]

5.1 [illegible]

5.2 [illegible]

5.3 [illegible]

[illegible]信息公开

[illegible]

5.4 [illegible]

5.5 [illegible]

5.6 [illegible]

5.7 [illegible]

T 0600—2000 沥青与集料的低温弯曲试验

1 适用范围

1.1 本方法适用于沥青与粗细集料组成的沥青混合料，也适用于沥青与细集料组成的沥青砂浆的低温弯曲试验。

1.2 本试验采用温度为 -10℃。

2 仪器与材料

2.1 钢模：长 250mm，宽 25mm，厚 25mm，模周边深 8mm，宽 5mm 的凹槽。

2.2 钢棒：直径 15mm，5kg 左右。

2.3 [illegible]

2.4 [illegible]

2.5 [illegible]

3 [illegible]

3.1 [illegible]

3.1.1 [illegible]

交通运输部信息公开
浏览专用

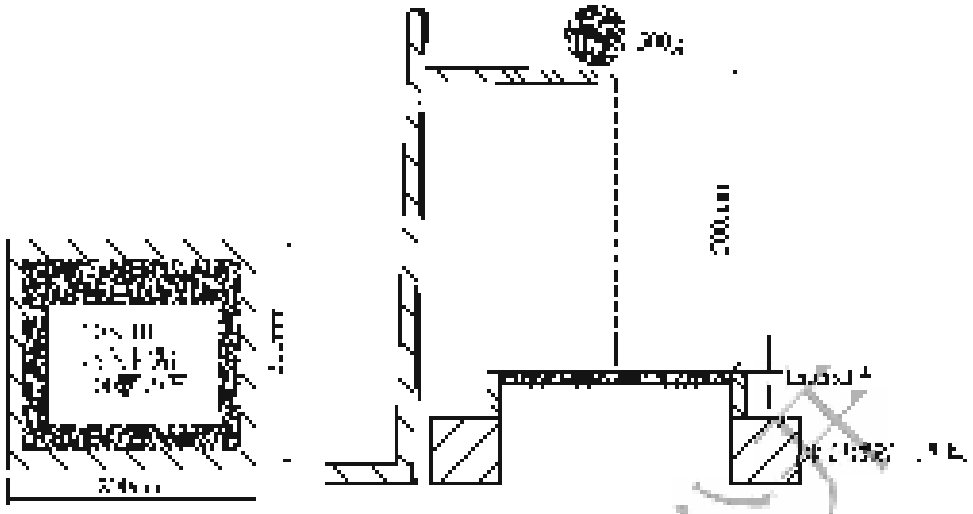

[illegible]

3.1.2 [illegible]1.75mm～3.5mm[illegible]100[illegible]1.75～3.5mm[illegible]

3.1.3 [illegible]0.8mm×0.8mm[illegible]

3.1.4 [illegible]0.002[illegible]

3.1.5 [illegible]

3.2 [illegible]

3.2.1 [illegible]

3.2.2 [illegible]

3.2.3 [illegible]

交通运输部信息公开 知情专用

[illegible]

4 [illegible]

4.1 [illegible]

4.2 [illegible]

5 [illegible]

5.1 [illegible]

5.2 [illegible]

5.3 [illegible]

5.4 [illegible]

5.5 [illegible]

5.6 [illegible]

交通运输部信息公开
浏览专用

13 沥青其他

T 0613—2025 沥青蜡含量试验

1 [illegible]

[illegible]

2 [illegible]

2.1 [illegible]

[illegible]

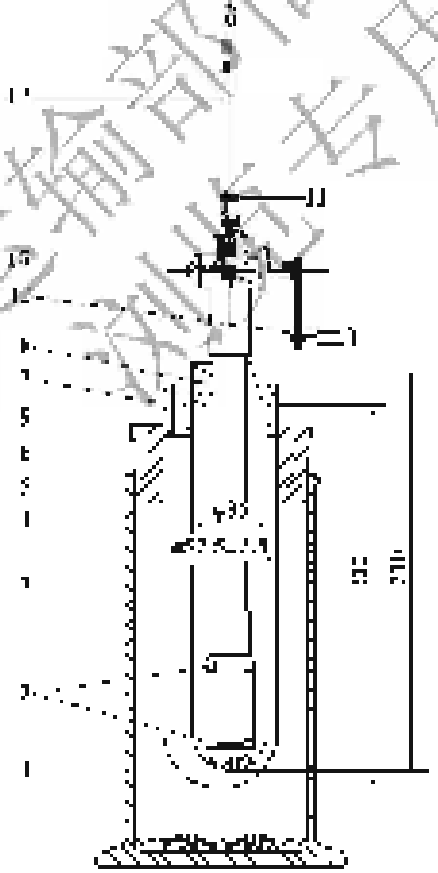

[illegible]

[illegible]

交通运输部信息公开
交通运输业专用

2.1.1 [illegible]

2.1.2 [illegible]

2.1.3 [illegible]

交通运输部信息公开
浏览专用

[illegible]

[illegible]

2.1.4 [illegible]

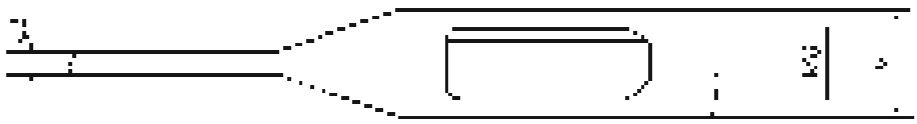

[illegible]

2.1.5 [illegible]

2.2 [illegible]

2.3 [illegible]

2.4 [illegible]

2.5 [illegible]

2.6 [illegible]

3 [illegible]

3.1 [illegible]

3.1.1 [illegible]

3.1.2 [illegible]

交通运输部信息公开
浏览专用

[illegible]

3.1.3 [illegible]

3.1.4 [illegible]

3.2 [illegible]

3.2.1 [illegible]

3.2.2 [illegible]

3.2.3 [illegible]

3.2.4 [illegible]

3.2.5 [illegible]

3.2.6 [illegible]

安徽医药招标信息公开
浏览专用

3.2.7 [illegible]

3.2.8 [illegible]

4 [illegible]

[illegible]

5 [illegible]

5.1 [illegible]

5.2 [illegible]

5.3 [illegible]

5.4 [illegible]

5.5 [illegible]

5.6 [illegible]

JT/T 1065.9—2025 沥青玛蹄脂试验

1 [illegible]

[illegible]

2 [illegible]

2.1 [illegible]

2.2 [illegible]

2.3 [illegible]

交通运输部信息公开
浏览专用

[illegible]

2.4 [illegible]

3 试验方法

3.1 [illegible]

3.2 [illegible]

4 [illegible]

4.1 [illegible]

4.2 [illegible]

4.3 [illegible]

4.4 [illegible]

4.5 [illegible]

4.6 [illegible]

4.7 [illegible]

5 [illegible]

5.1 [illegible]

$$T = T_1 - T_2 \qquad (T\ 0653\text{-}1)$$

式中：[illegible]

T_1 —— [illegible]

T_2 —— [illegible]

5.2 [illegible]

6 [illegible]

[illegible]

交通运输部信息公开
浏览专用

7 [illegible]

7.1 [illegible]

7.2 [illegible]

7.3 [illegible]

7.4 [illegible]

7.5 [illegible]

7.6 [illegible]

JT/T 0666—2025 沥青中聚合物含量测定试验

1 [illegible]

[illegible]

2 [illegible]

2.1 [illegible]

2.2 [illegible]

2.3 [illegible]

2.4 [illegible]

2.5 [illegible]

2.6 [illegible]

2.7 [illegible]

3 [illegible]

3.1 [illegible]

交通运输部信息公开 浏览专用

[illegible]

3.2 [illegible]

3.3 [illegible]

3.4 [illegible]

4 [illegible]

4.1 [illegible]

4.2 [illegible]

4.3 [illegible]

4.4 [illegible]

(1)[illegible]

(2)[illegible]

(3)[illegible]

F:[illegible]

B:[illegible]

S:[illegible]

(4)[illegible]

H:[illegible]

L:[illegible]

(5)[illegible]

S:[illegible]

V:[illegible]

L:[illegible]

(6)[illegible]

[illegible]

[illegible]系统；

[illegible]其他

5 [illegible]

5.1 [illegible]

5.2 [illegible]

5.3 [illegible]

5.4 [illegible]

5.5 [illegible]

5.6 [illegible]

交通运输部信息公开
浏览专用

14 附 录 说 明

T 0621—2025 沥青标准动度试验(测力延伸法) 附录A

1 范围与适用性

1.1 本方法适用于沥青标准动度试验(测力延伸法)的测定，测定范围为0.1～600。

1.2 本试验的设备、试剂、操作、计算、报告、[illegible]

1.3 测定分析结果，试验环境温度为23℃±2℃，[illegible]

2 仪器与材料

2.1 [illegible]

2.1.1 [illegible]

2.1.2 [illegible]

2.1.3 [illegible]

交通运输部信息公开 浏览专用

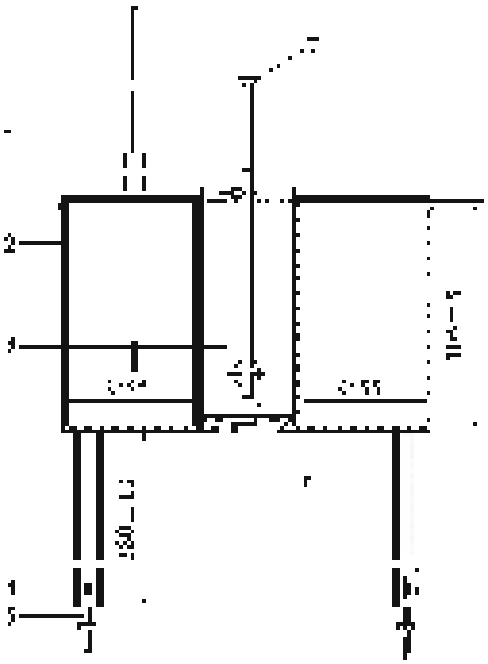

[illegible]

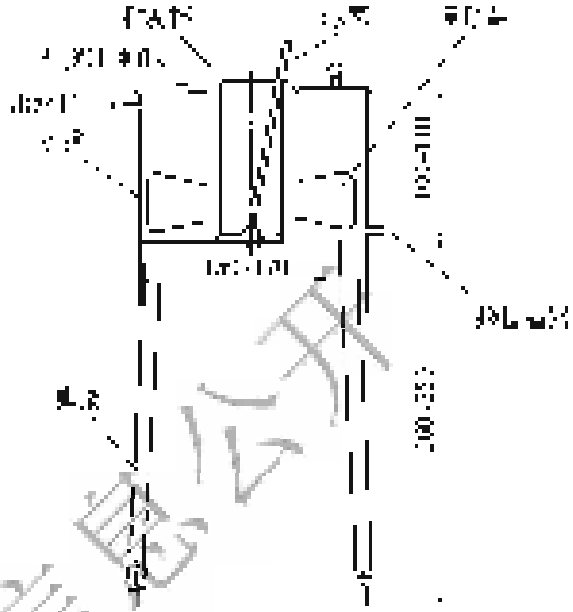

[illegible]

[illegible]

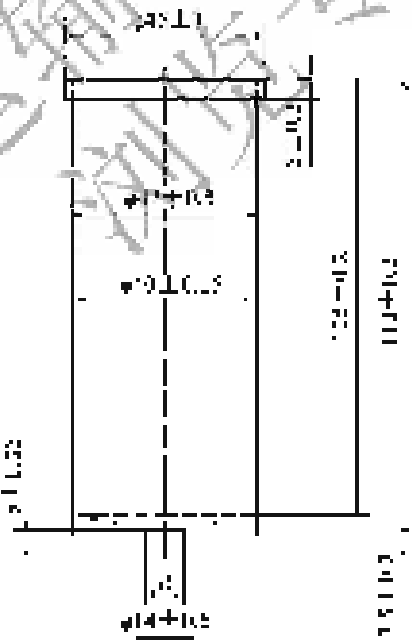

[illegible]

交通运输部信息公开
测试专用

表 [illegible] 各型不锈钢管的主要尺寸要求

[illegible]	[illegible]	[illegible]	[illegible]
[illegible]	[illegible]	[illegible]	[illegible]
[illegible]	[illegible]	[illegible]	[illegible]
[illegible]	[illegible]	[illegible]	[illegible]
[illegible]	[illegible]	[illegible]	[illegible]
[illegible]	[illegible]	[illegible]	[illegible]

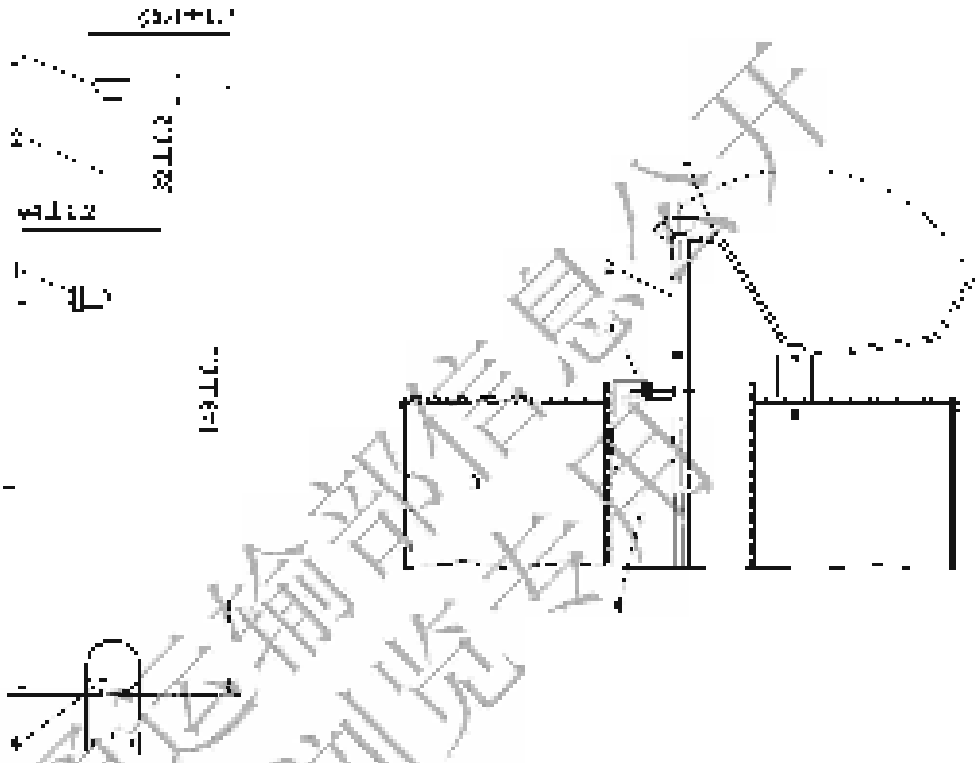

[illegible]

2.1.4 [illegible]直径[illegible]mm [illegible]mm，长[illegible]mm [illegible]mm [illegible]主行走轮中心线[illegible]可以[illegible]，[illegible]大于[illegible]等情况，[illegible]，[illegible]，[illegible]

2.1.6 [illegible]

2.1.7 [illegible]

2.1.8 [illegible]

2.2 [illegible]

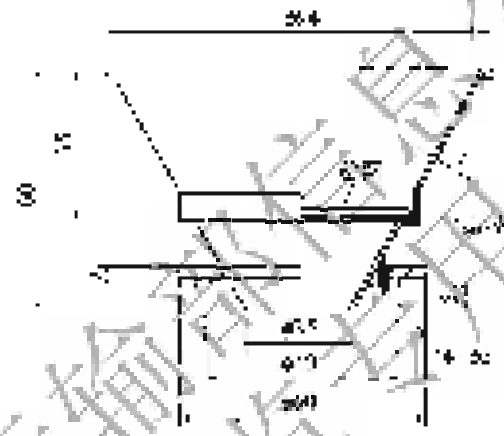

2.3 [illegible]

2.4 [illegible]

2.5 [illegible]

2.6 [illegible]

2.7 [illegible]

3 [illegible]

3.1 [illegible]

3.1.1 [illegible]

交通运输部信息公开
浏览专用

[illegible]

[illegible]

3.1.2 [illegible]

3.1.3 [illegible]

3.1.4 [illegible]

3.1.5 [illegible]

3.2 [illegible]

3.2.1 [illegible]

3.2.2 [illegible]

3.2.3 [illegible]

3.2.4 [illegible]

3.2.5 [illegible]

3.2.6 [illegible]

3.2.7 [illegible]

交通运输部信息公开
浏览专用

4 [illegible]

[illegible]

5 [illegible]

5.1 [illegible]

5.1.1 [illegible]

5.1.2 [illegible]

5.2 [illegible]

[illegible]

6 [illegible]

6.1 [illegible]

6.2 [illegible]

6.3 [illegible]

6.4 [illegible]

6.5 [illegible]

6.6 [illegible]

T 0631—1993 沥青延度试验

1 [illegible]

1.1 [illegible]

1.2 [illegible]

交通运输部信息公开
浏览专用

[illegible]

1.3 [illegible]

2 [illegible]

2.1 [illegible]

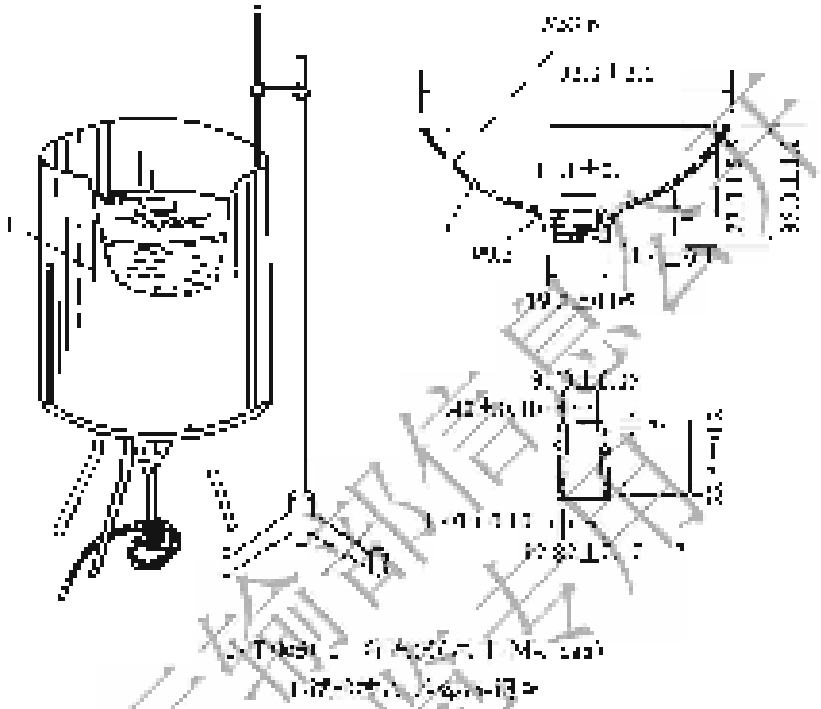

2.1.1 [illegible]

2.1.2 [illegible]

2.1.3 [illegible]

2.1.4 [illegible]

2.2 [illegible]

2.3 [illegible]

2.4 [illegible]

2.5 [illegible]

2.6 [illegible]

2.7 [illegible]

3 [illegible]

3.1 [illegible]

3.2 [illegible]

4 [illegible]

4.1 [illegible]

4.1.1 [illegible]

4.1.2 [illegible]

4.1.3 [illegible]

4.1.4 [illegible]

4.1.5 [illegible]

4.2 [illegible]

4.2.1 [illegible]

交通运输部信息公开
浏览专用

[illegible]

4.2.2 [illegible]

4.2.3 [illegible]

4.2.4 [illegible]

5 [illegible]

[illegible]

6 [illegible]

[illegible]

7 [illegible]

7.1 [illegible]

7.2 [illegible]

7.3 [illegible]

7.4 [illegible]

7.5 [illegible]

7.6 [illegible]

T 0632—2025 [illegible]

1 [illegible]

1.1 [illegible]

1.2 [illegible]

2 [illegible]

2.1 [illegible]

交通运输部信息公开
浏览专用

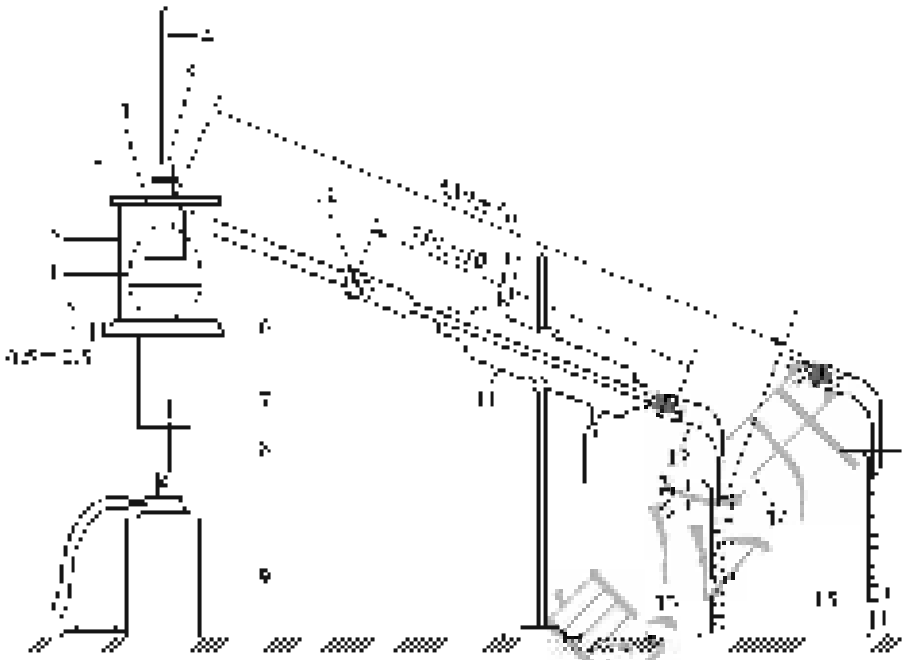

图 [illegible]（[illegible]）

[illegible]

2.1.1 [illegible]，如图 [illegible]。

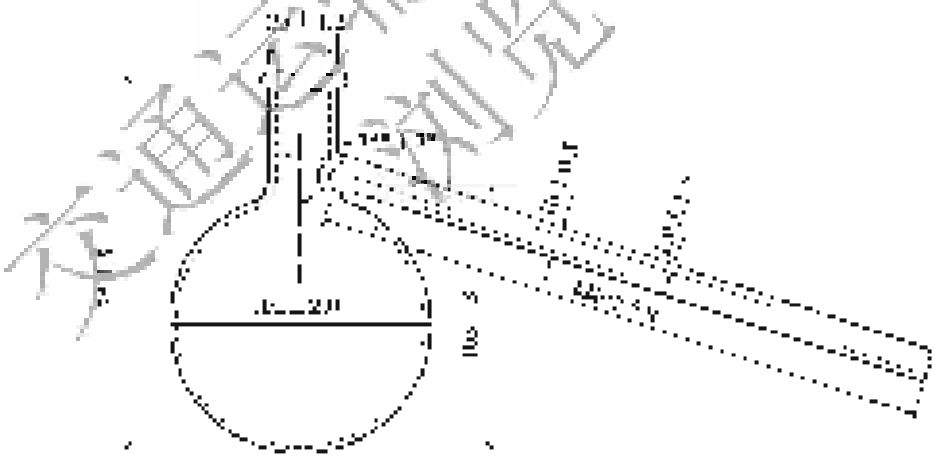

图 [illegible]（[illegible]）

2.1.2 [illegible] 150mm～[illegible]mm，[illegible] 200～[illegible]mm。

2.1.3 [illegible]

交通运输部信息公开
浏览专用

[illegible]

而[illegible]下[illegible]mm 的支撑榫材。

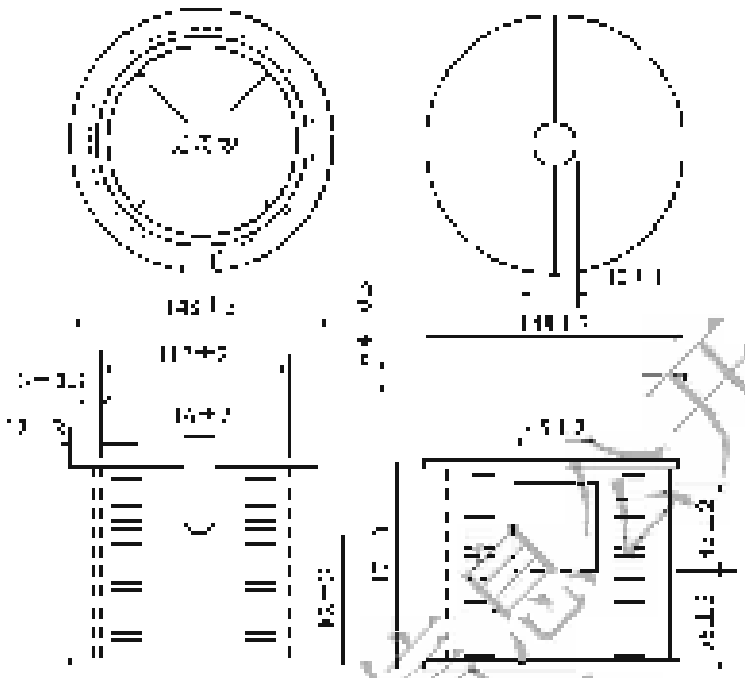

[illegible]

1.[illegible]

2.1.4 [illegible]mm [illegible] 18mm = 2mm，小[illegible]下[illegible]5mm。[illegible]

2.1.5 [illegible]150mm × 150mm [illegible]

2.1.6 [illegible]

(1) [illegible]

(2) [illegible]T 0832 [illegible] 80mm。[illegible]mm [illegible]

(3) [illegible]

2.1.7 [illegible]

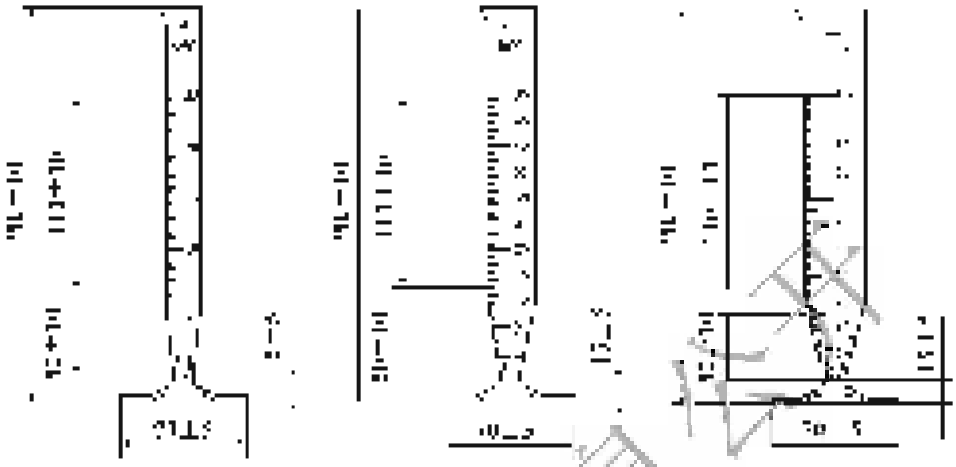

[illegible]

2.1.8 [illegible]

2.2 [illegible]

2.3 [illegible]

2.4 [illegible]

2.5 [illegible]

3 [illegible]

3.1 [illegible]

$$T_{[illegible]} = [illegible] \quad (T\ 0632.1)$$

式中：

$T_{[illegible]}$——[illegible]；

[illegible]——[illegible]；

[illegible]——[illegible]；

[illegible]——[illegible]；

[illegible]——[illegible]；

交通运输部信息公开
浏览专用

[illegible]

表 [illegible] 退点修正示例

[illegible]	[illegible]	[illegible]	[illegible]
[illegible]	[illegible]	[illegible]	[illegible]
[illegible]	[illegible]	[illegible]	[illegible]
[illegible]	[illegible]	[illegible]	[illegible]
[illegible]	[illegible]	[illegible]	[illegible]
[illegible]	[illegible]	[illegible]	[illegible]
[illegible]	[illegible]		

3.2 准备工作

3.2.1 [illegible]

3.2.2 [illegible]

3.2.3 [illegible]

3.2.4 [illegible]

(1) [illegible]

(2) [illegible]

(3) [illegible]

(4) [illegible]

(5) [illegible]

[illegible]信息公开
浏览专用

3.3 [illegible]

3.3.1 [illegible]

(1) [illegible]

(2) [illegible]

(3) [illegible]

[illegible]

3.3.2 [illegible]

3.3.3 [illegible]

3.3.4 [illegible]

3.3.5 [illegible]

3.3.6 [illegible]

3.3.7 [illegible]

[illegible]

1 [illegible]

4.1 [illegible]

$$P_1 = \frac{200 - [illegible]}{200} \times 100 \qquad (JT/T632.2)$$

式中：P_1 —— [illegible]；

[illegible] —— [illegible]。

4.2 [illegible]

$$P_2 = \frac{[illegible]}{200} \times 100 \qquad (JT/T632.3)$$

式中：P_2 —— [illegible]；

[illegible] —— [illegible]；

200 —— [illegible]。

4.3 [illegible]

5 [illegible]

5.1 [illegible]；

5.2 [illegible] 175℃以下馏分含量≤3.5%，[illegible]。

6 [illegible]

6.1 [illegible]

6.2 [illegible]

6.3 [illegible]

6.4 [illegible]

6.5 [illegible]

6.6 [illegible]

交通运输部信息公开
测试专用

T 0633—1993 乳化沥青残渣延度试验(标准黏度计法)

1 [illegible]

[illegible]

2 仪器与材料

2.1 [illegible]

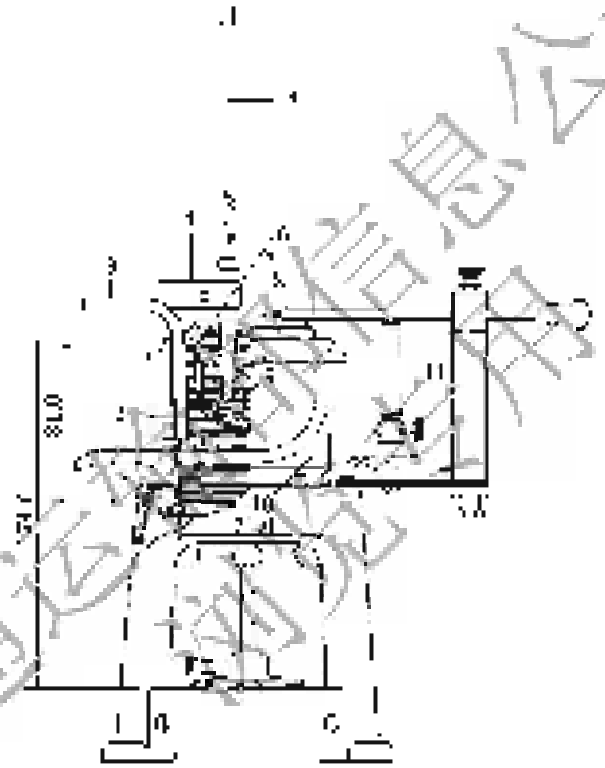

[illegible]

(1) [illegible]

(2) [illegible]

交通运输部信息公开

小孔，一个一经下凸[illegible]，一个上设为[illegible]mm，且[illegible]。

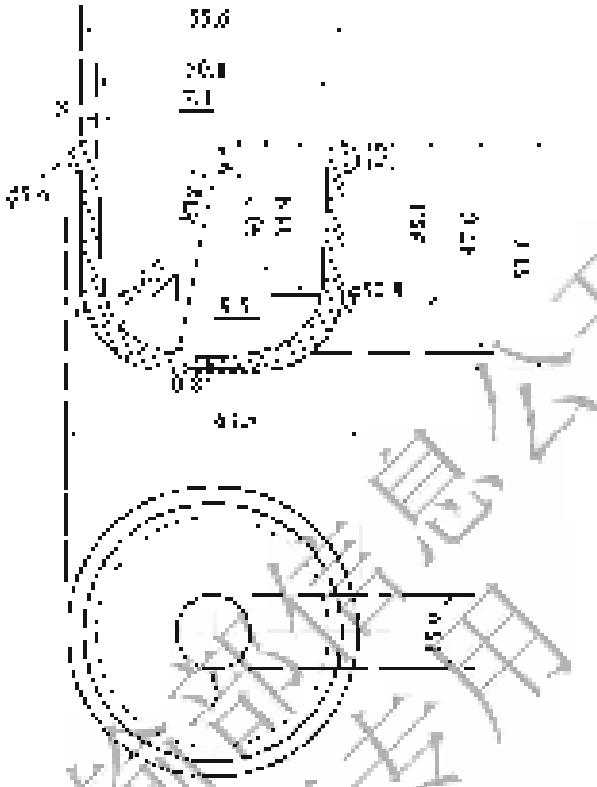

图 [illegible] 中心孔[illegible]

图 [illegible] 出料口[illegible]

(4) 口盖必要时表面配备一个回转密封装置，以实现密封腔中流体与[illegible]接触[illegible]2mm处，[illegible]。当检测出异常时，[illegible]。

(5) 密封[illegible]，[illegible]。

(6) 腔体[illegible]，[illegible]，[illegible]。

[illegible]

(6)[illegible]

(7)[illegible]

2.2 [illegible]

2.3 [illegible]

2.4 [illegible]

3 [illegible]

3.1 [illegible]

3.1.1 [illegible]

3.1.2 [illegible]

3.1.3 [illegible]

3.1.4 [illegible]

3.1.5 [illegible]

交通运输部信息公开
浏览专用

[illegible]

3.1.6 [illegible]

3.2 [illegible]

3.2.1 [illegible]

3.2.2 [illegible]

3.2.3 [illegible]

3.2.4 [illegible]

3.2.5 [illegible]

3.2.6 [illegible]

4 [illegible]

4.1 [illegible]

$$P_{tw} = P_{t} \cdot 0.25 \cdot 10^{-3} \cdot \sigma \qquad (10.3.3-1)$$

式中 P_{tw}——[illegible]；

P_{t}——[illegible]；

0.25——[illegible]；

σ——[illegible]。

交通运输部信息公开 浏览专用

4.2 表面[illegible]

5 检验方法

[illegible]

6 [illegible]

6.1 [illegible]

6.2 [illegible]

6.3 [illegible]

6.4 [illegible]

6.5 [illegible]

6.6 [illegible]

交通运输部信息公开
浏览专用

15 沥青

T 0622—2025 沥青标准黏度试验（黏度计法）

1 范围与适用

1.1 本方法适用于石油沥青、煤沥青、改性沥青等在规定温度条件下流动性能的测定。

1.2 本试验所使用的设备为[illegible]。

1.3 对于[illegible]，应根据[illegible]采用[illegible]。

2 仪器、设备

2.1 [illegible]

2.1.1 [illegible]

2.1.2 [illegible]

2.1.3 [illegible]

交通运输部信息公开 浏览专用

[illegible]

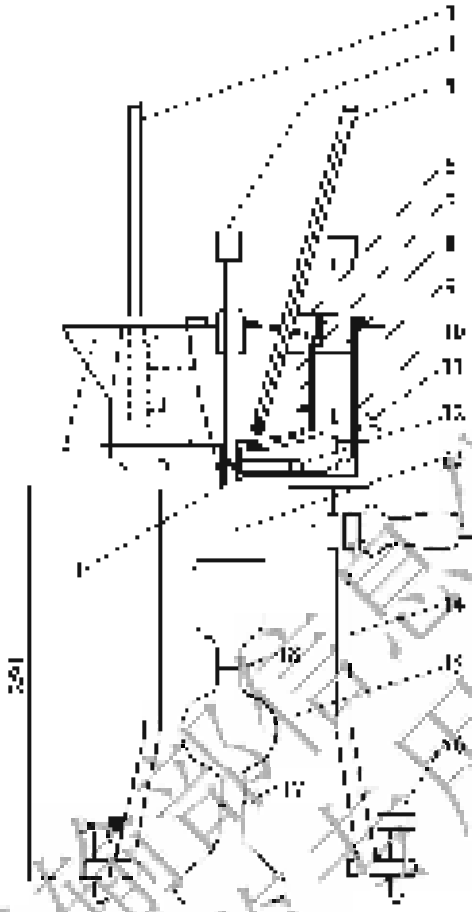

[illegible]

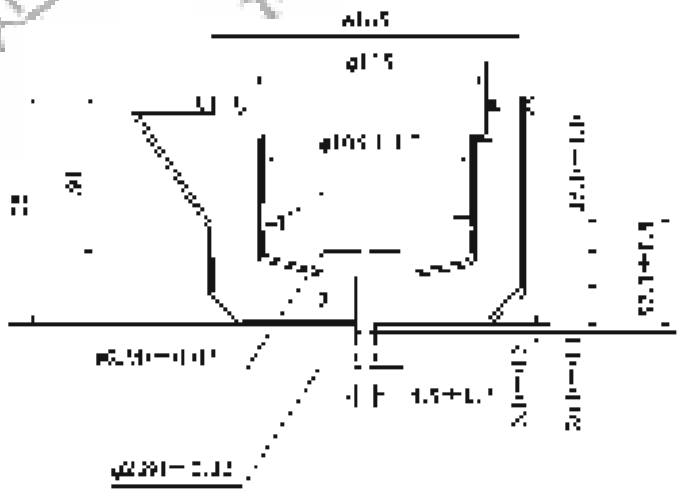

[illegible]

交通运输部信息公开
测试专用

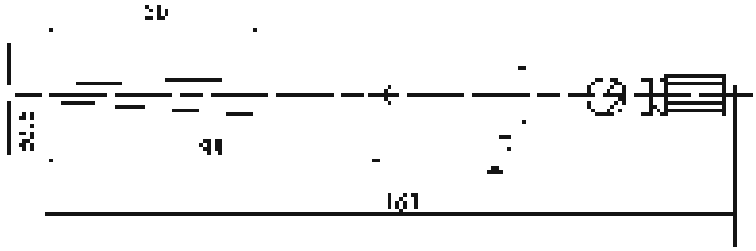

[illegible]

2.1.4 [illegible]

2.1.5 [illegible]

2.1.6 [illegible]

2.2 [illegible]

2.3 [illegible]

2.4 [illegible]

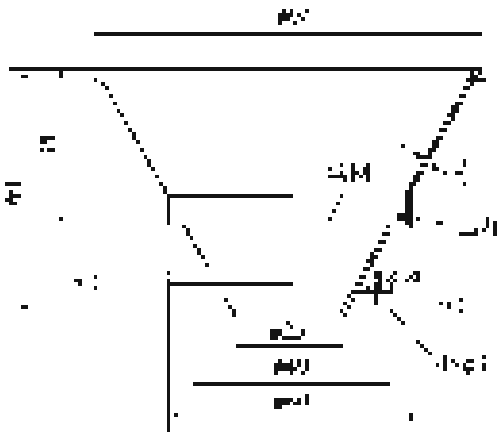

[illegible]

交通运输部信息公开 浏览专用

2.5 三氯甲烷：[illegible]

2.6 [illegible]

2.7 [illegible]

3 [illegible]

3.1 [illegible]

3.2 [illegible]

3.3 [illegible]

3.4 [illegible]

3.5 [illegible]

3.6 [illegible]

3.7 [illegible]

交通运输部信息公开
浏览专用

[illegible]

直接地基上的圆[illegible]5min，然后[illegible]，可取20.0为[illegible]。[illegible]表3.4[illegible]。

3.8 [illegible]，[illegible]0.5s。[illegible]，[illegible]K_1。

3.9 [illegible]$S_1 = 1s$，[illegible]K_1。

3.10 [illegible]200m，[illegible]K_2[illegible]25℃，[illegible]$K_2 = 0.22$[illegible]0.1s。

4 [illegible]

4.1 [illegible]23℃±2℃[illegible]，[illegible]T0602[illegible]，[illegible]250mL。[illegible]

4.2 [illegible]3.2[illegible]。

4.3 [illegible]10mm[illegible]。[illegible]

4.4 [illegible]，[illegible]。[illegible]

4.5 [illegible]±0.2℃。[illegible]50～70r/min[illegible]5min[illegible]1m²。[illegible]±0.2℃[illegible]。[illegible]

[illegible]

4.6 [illegible]

[illegible]

4.7 [illegible]

4.8 [illegible]

5 [illegible]

5.1 [illegible]

$$[illegible] \tag{T 0622-1}$$

式中：[illegible]

[illegible]

5.2 [illegible]

6 [illegible]

6.1 [illegible]

6.2 [illegible]

7 [illegible]

7.1 [illegible]

7.2 [illegible]

交通运输部信息公开
浏览专用

[illegible]

7.3 [illegible]

7.4 [illegible]

7.5 [illegible]

7.6 [illegible]

T 0623—2025 乳化沥青黏度试验（赛波特黏度计法）

1 范围与适用

1.1 本方法适用于乳化沥青（以下简称乳化沥青）在规定条件下黏度的测定。

1.2 本方法适用于下述乳化沥青黏度的测定：

1.3 [illegible]

2 仪器与材料

2.1 赛波特黏度计应符合现行国家标准[illegible]的规定，其主要技术指标应满足下列要求：

(1) 流出孔：孔径为2个，[illegible]，孔径为[illegible]mm，长为[illegible]mm，管口[illegible]，孔径[illegible]，[illegible]，[illegible]，[illegible]。

(2) [illegible]

(3) [illegible]

(4) [illegible]

(5) [illegible]

[illegible]

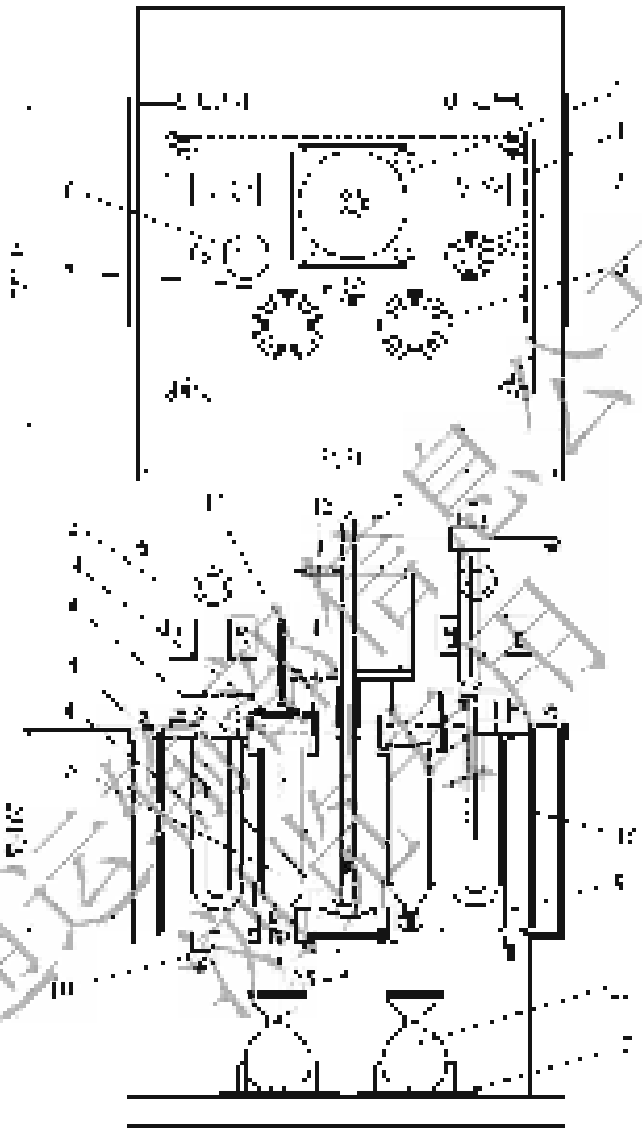

[illegible]

2.2 过滤用[illegible]

[illegible]

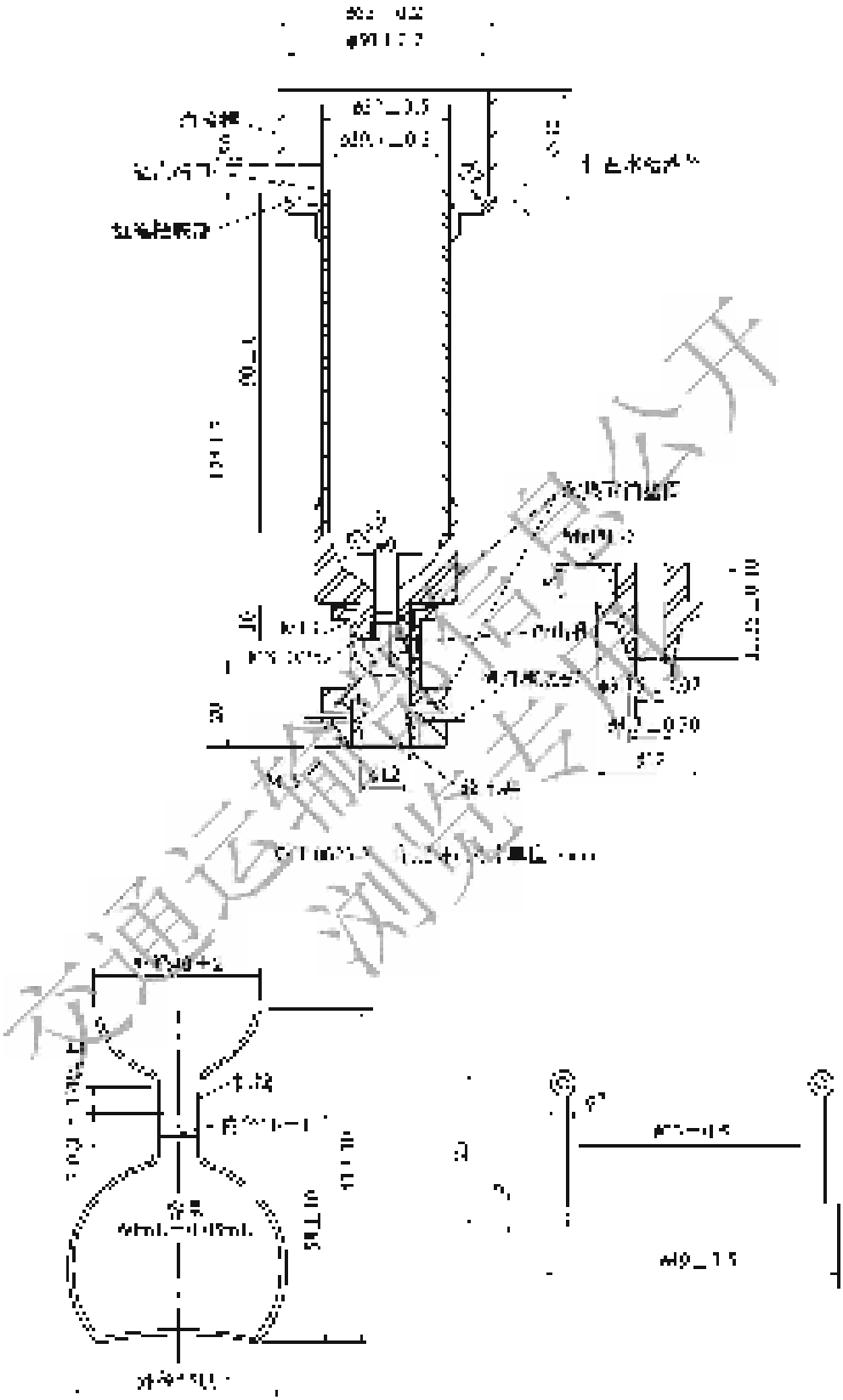

交通运输部信息公开
浏览专用

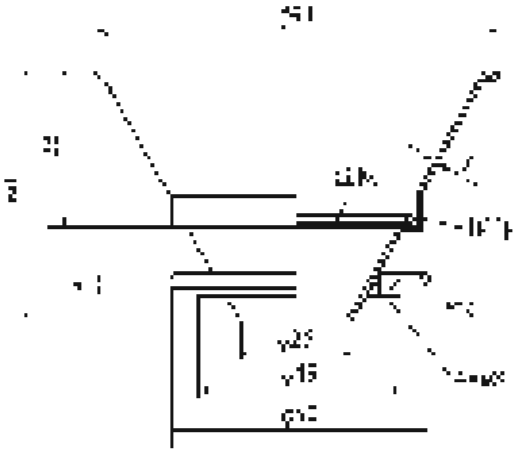

[illegible]

2.3 [illegible]

[illegible]

2.4 [illegible]

2.5 [illegible]

2.6 [illegible]

2.7 [illegible]

交通运输部信息公开
浏览专用

[illegible]

[illegible]

2.8 [illegible]

2.9 [illegible]

3 [illegible]

3.1 [illegible]

3.2 [illegible]

3.3 [illegible]

3.4 [illegible]

$$[illegible] \quad (1)$$

式中：[illegible]

[illegible]

4 [illegible]

4.1 [illegible]

4.2 [illegible]

4.3 [illegible]

4.4 [illegible]

交通运输部信息公开
浏览专用

4.5 指示器：[illegible]，[illegible]，[illegible]，

[illegible]

6 [illegible]

6.1 [illegible]

6.2 [illegible]

7 [illegible]

7.1 [illegible]

7.2 [illegible]

7.3 [illegible]

7.4 [illegible]

7.5 [illegible]

7.6 [illegible]

T 0651—2025 乳化沥青高温贮存试验

1 [illegible]

1.1 [illegible]

1.2 [illegible]

2 [illegible]

2.1 [illegible]

2.2 [illegible]

2.3 [illegible]

交通运输部信息公开
浏览专用

3.4 [illegible]

3.5 [illegible]

3.6 [illegible]

3.7 [illegible]

4 [illegible]

4.1 [illegible]

4.2 [illegible]

4.3 [illegible]

4.4 [illegible]

4.5 [illegible]

4.6 [illegible]

(1) [illegible]

(2) [illegible]

(3) [illegible]

(4) [illegible]

交通运输部信息公开
测试专用

[illegible]

3.7 [illegible]

4 [illegible]

4.1 [illegible]

$$p = \frac{m_1 - m_2}{m_3 - m_2} \times 100 \qquad (T\ 0651\text{-}1)$$

式中：p ——[illegible]；

m_1 ——[illegible]；

m_2 ——[illegible]；

m_3 ——[illegible]。

4.2 [illegible]

4.3 [illegible]

$$p_s = 100 - m_1 - p \qquad (T\ 0651\text{-}2)$$

式中：p_s ——[illegible]；

p ——[illegible]。

5 [illegible]

[illegible]

6 [illegible]

6.1 [illegible]

6.2 [illegible]

6.3 [illegible]

6.4 [illegible]

6.5 [illegible]

6.6 [illegible]

T 0667—2025 乳化沥青高温贮存试验

1 [illegible]

1.1 [illegible]

交通运输部信息公开
浏览专用

[illegible]

1.2 [illegible]

2 [illegible]

2.1 [illegible]

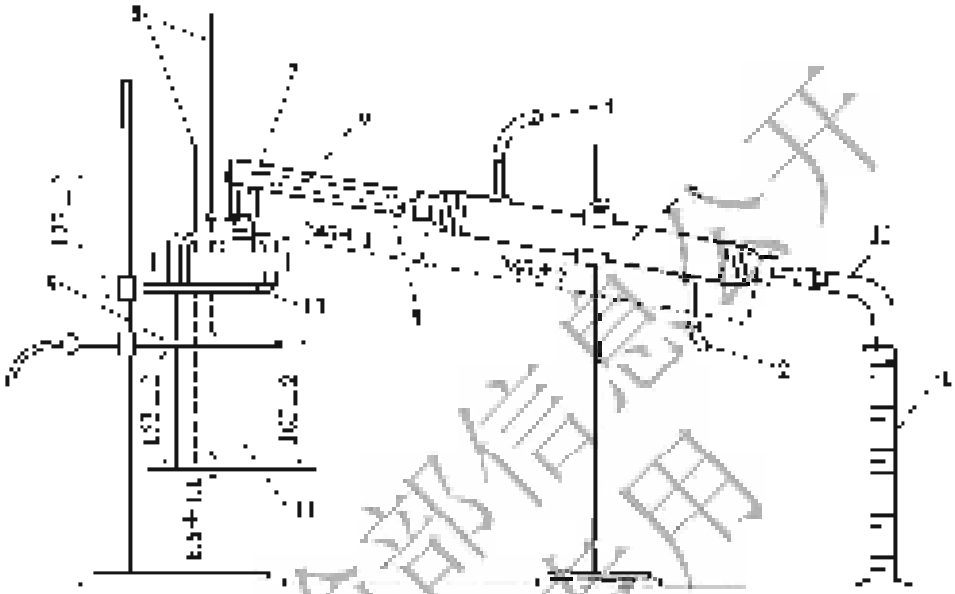

[illegible]

2.1.1 [illegible]

2.1.2 [illegible]

(1) [illegible]

(2) [illegible]

交通运输部信息公开
浏览专用

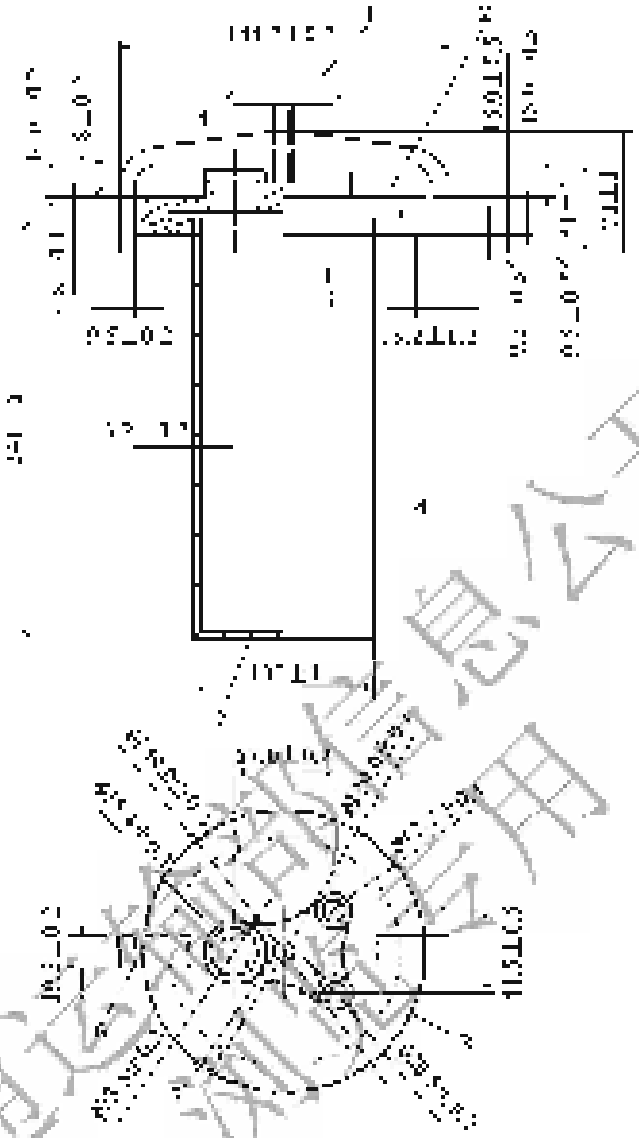

[illegible]

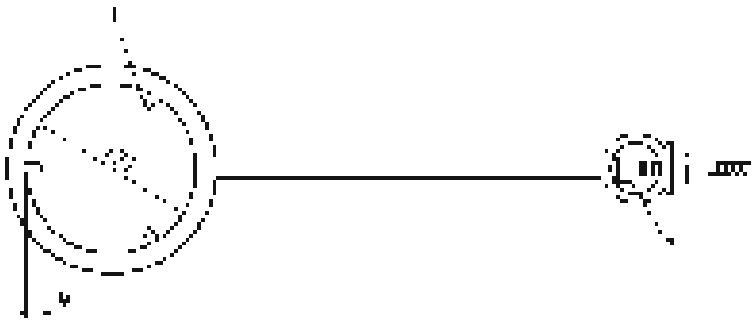

[illegible]

交通运输部信息公开 [illegible]

2.1.3 [illegible]

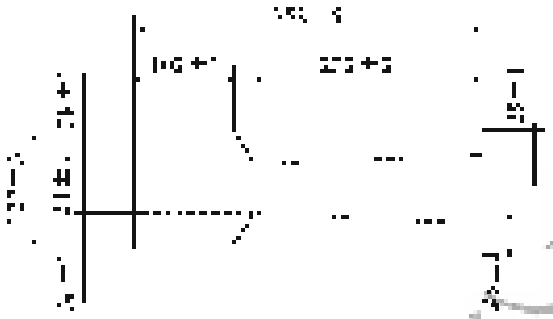

2.1.4 [illegible]

2.1.5 [illegible]

2.2 [illegible]

2.3 [illegible]

2.4 [illegible]

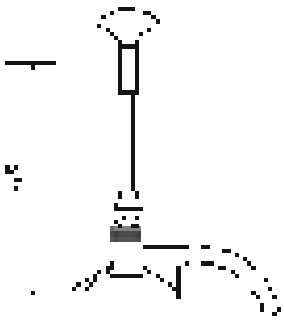

图[illegible] [illegible]

交通运输部信息公开
浏览专用

[illegible]

2.5 [illegible]

2.6 [illegible]。

2.7 [illegible]。

3 方法[illegible]

3.1 [illegible]

3.1.1 [illegible]

3.1.2 [illegible]

3.1.3 [illegible]

3.1.4 [illegible]

3.1.5 [illegible]

(1)[illegible]

(2)[illegible]

(3)[illegible]

3.1.6 [illegible]

(1)[illegible]

(2)[illegible]

[illegible]公开

[illegible]

[illegible]

(3) [illegible] 60mm ±5mm

3.1.7 一次模具或型腔的[illegible]

(1) [illegible] 0.5mm [illegible]

(2) [illegible]

3.1.8 [illegible]

(1) [illegible] 4mm [illegible]

(2) [illegible] T0002—3.2.3 [illegible]

(3) [illegible]

3.1.9 [illegible]

3.2 [illegible]

3.2.1 [illegible]

3.2.2 [illegible]

4 [illegible]

4.1 [illegible]

[illegible]

$$P_{k} = \frac{m_{1} - m_{2}}{m} \times 100 \qquad (T\ 0667\text{-}1)$$

式中：P_{k}——沥青含量，%；

m——乳化沥青试样质量，g；

m_{1}——[illegible]，g；

m_{2}——[illegible]，g。

4.2 按式（T 0667-2）计算沥青含量，精确至0.1%。

$$P_{j} = \frac{m_{1} \times P_{1}}{m} \times 100 \qquad (T\ 0667\text{-}2)$$

式中：P_{j}——沥青含量，%；

m_{1}——沥青试样质量，mm；

P_{1}——沥青试样质量，g（[illegible]）。

4.3 按式（T 0667-3）计算沥青含量，精确至0.1%。

$$P_{1} = P_{k} + P_{j} \qquad (T\ 0667\text{-}3)$$

式中：P_{1}——沥青含量，%。

4.4 当中[illegible]，沥青含量的允许误差为0.1%。

5 允许误差

5.1 [illegible]。

5.2 [illegible]。

6 报告

6.1 [illegible]。

6.2 [illegible]。

6.3 [illegible]。

6.4 [illegible]。

6.5 [illegible]。

6.6 [illegible]。

交通运输部信息公开
浏览专用

T 0668—2025 乳化沥青蒸发试验

1 适用范围

[illegible]

2 仪器与材料

2.1 [illegible]

2.2 [illegible]

2.3 [illegible]

2.4 [illegible]

2.5 [illegible]

2.6 [illegible]

2.7 [illegible]

2.8 [illegible]

2.9 [illegible]

3 [illegible]

3.1 [illegible]

3.2 [illegible]

3.3 [illegible]

交通运输部信息公开
浏览专用

3.2 [illegible]

式中：[illegible]——[illegible]；

[illegible]——[illegible]，[illegible]，[illegible]；

[illegible]——[illegible]。

3.4 [illegible]

3.5 [illegible]

3.6 [illegible]

3.7 [illegible]

3.8 [illegible]

3.9 [illegible]

3.10 [illegible]

4 试验

4.1 [illegible]

4.2 [illegible]

4.3 [illegible]

4.4 [illegible]

4.5 [illegible]

4.6 [illegible]

T 0069—2025 乳化沥青破裂试验

1 [illegible]

[illegible]

2 [illegible]

2.1 [illegible]

2.2 [illegible]

2.3 [illegible]

2.4 [illegible]

2.5 [illegible]

2.6 [illegible]

2.7 [illegible]

2.8 [illegible]

2.9 [illegible]

2.10 [illegible]

交通运输部信息公开 浏览专用

3.11 [illegible]

3 [illegible]

3.1 [illegible]

3.2 [illegible]

3.3 [illegible]

3.4 [illegible]

3.5 [illegible]

3.6 [illegible]

3.7 [illegible]

3.8 [illegible]

3.9 [illegible]

3.10 [illegible]

3.11 [illegible]

3.12 [illegible]

3.13 [illegible]

3.14 [illegible]

4 [illegible]

4.1 [illegible]

$$[illegible] \qquad (1)$$

式中：[illegible]

[illegible]——[illegible]；

[illegible]——[illegible]；

[illegible]——[illegible]。

4.2 [illegible]

5 [illegible]

5.1 [illegible]

5.2 [illegible]

5.3 [illegible]

交通运输部信息公开 浏览专用

[illegible]

5.4 [illegible]

5.5 [illegible]

5.6 [illegible]

JT 0655—1993 乳化沥青储存稳定性试验

1 范围与应用

1.1 本方法适用于[illegible]乳化沥青储存稳定性的试验。

1.2 [illegible]

2 仪器与材料

2.1 [illegible]

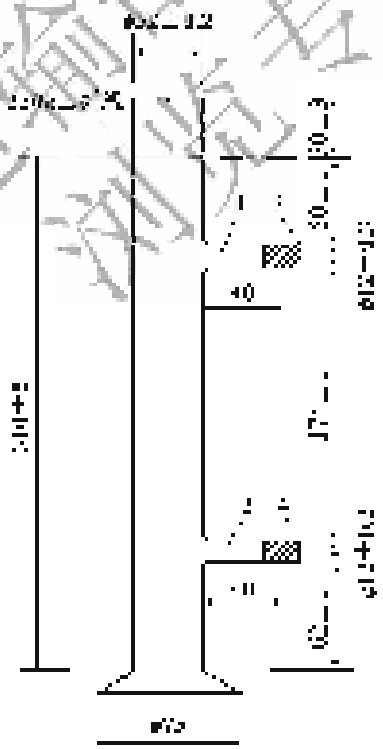
[illegible]
[illegible]
[illegible]

2.2 [illegible]个，一级[illegible]m，[illegible]mm，[illegible]mm，[illegible]mm，[illegible]，[illegible]，[illegible]。

2.3 [illegible]，[illegible]0.0 g。

2.4 [illegible]。

2.5 [illegible]。

2.6 [illegible]0.0mm，[illegible]，[illegible]25～100mm，深约20～[illegible]mm（[illegible]）～25mm（[illegible]）。

2.7 [illegible]。

2.8 [illegible]，[illegible]mm，[illegible]400mm，直径[illegible]6.5 m，[illegible]。

2.9 [illegible]。

2.10 [illegible]。

3 方法[illegible]

3.1 [illegible]

3.1.1 [illegible]。

3.1.2 [illegible]。

3.1.3 [illegible]。

3.1.4 [illegible]。

交通运输部信息公开
浏览专用

[illegible]

4.2 [illegible]

3.2.1 [illegible]

3.2.2 [illegible]

3.2.3 [illegible]

3.2.4 [illegible]

3.2.5 [illegible]

3.2.6 [illegible]

3.2.7 [illegible]

4 [illegible]

4.1 [illegible]

$$S_{[illegible]} = P_{[illegible]} - P_{[illegible]} \qquad (T\ 0655\ 1)$$

式中：[illegible]

$P_{[illegible]}$——[illegible]

$P_{[illegible]}$——[illegible]

4.2 [illegible]

4.3 [illegible]

交通运输部信息公开
浏览专用

5 [illegible]

5.1 [illegible]

5.2 [illegible]

6 [illegible]

6.1 [illegible]

6.2 [illegible]

6.3 [illegible]

6.4 [illegible]

6.5 [illegible]

6.6 [illegible]

6.7 [illegible]

6.8 [illegible]

T 0652—2025 [illegible]

1 [illegible]

[illegible]

2 [illegible]

2.1 [illegible]

2.2 [illegible]

2.3 [illegible]

2.4 [illegible]

交通运输部信息公开
浏览专用

[illegible]

2.5 [illegible]

2.6 [illegible]

2.7 [illegible]

2.8 [illegible]

3 [illegible]

3.1 [illegible]

3.1.1 [illegible]

3.1.2 [illegible]

3.1.3 [illegible]

3.1.4 [illegible]

3.1.5 [illegible]

3.2 [illegible]

3.2.1 [illegible]

交通运输部信息公开
初稿专用

3.2.2 [illegible]

3.2.3 [illegible]

3.2.4 [illegible]

3.2.5 [illegible]

3.2.6 [illegible]

3.2.7 [illegible]

4 [illegible]

4.1 [illegible]

$$A = \frac{m_1 - m_2}{m_3} \times 100 \qquad (T\ 0652\text{-}1)$$

式中：[illegible]

m ——[illegible]

m_2 [illegible]

m_3 [illegible]

4.2 [illegible]

5 [illegible]

5.1 [illegible]

5.2 [illegible]

6 [illegible]

6.1 [illegible]

6.2 [illegible]

交通运输部信息公开
浏览专用

[illegible]

6.3 [illegible]

6.4 [illegible]

6.5 [illegible]

6.6 [illegible]

T 0656—1993 乳化沥青低温储存稳定性试验

1 [illegible]

[illegible]

2 [illegible]

2.1 [illegible]

2.2 [illegible]

2.3 [illegible]

2.4 [illegible]

2.5 [illegible]

2.6 [illegible]

2.7 [illegible]

2.8 [illegible]

3 [illegible]

3.1 [illegible]

3.1.1 [illegible]

3.1.2 [illegible]

交通运输部信息公开
浏览专用

3.1.3 [illegible]

3.1.4 [illegible]

3.1.5 [illegible]

3.2 [illegible]

3.2.1 [illegible]

3.2.2 [illegible]

3.2.3 [illegible]

3.2.4 [illegible]

4 [illegible]

4.1 [illegible]

4.2 [illegible]

4.3 [illegible]

4.4 [illegible]

4.5 [illegible]

4.6 [illegible]

T 0653—2025 乳化沥青微粒离子电荷试验

1 [illegible]

[illegible]

交通运输部信息公开
浏览专用

2 仪器、设备

2.1 [illegible]

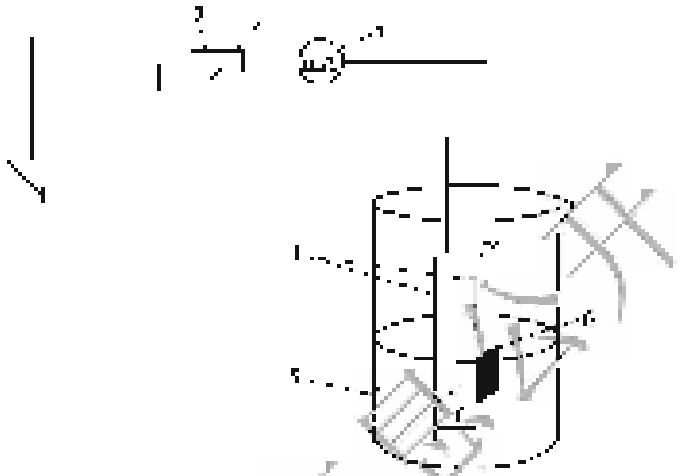

[illegible]

2.1.1 [illegible]

2.1.2 [illegible]

2.1.3 [illegible]

2.1.4 [illegible]

2.1.5 [illegible]

2.1.6 [illegible]

2.2 [illegible]

2.3 [illegible]

交通运输部信息公开
浏览专用

[illegible]

3 [illegible]

3.1 [illegible]

3.1.1 [illegible]在23℃±5℃。

3.1.2 [illegible]

3.1.3 [illegible]

3.2 [illegible]

3.2.1 [illegible]

3.2.2 [illegible]

3.2.3 [illegible]

3.2.4 [illegible]30min。[illegible]

3.2.5 [illegible]

3.2.6 [illegible]

3.2.7 [illegible]

4 [illegible]

4.1 [illegible]

交通运输部信息公开 浏览专用

[illegible]

4.2 [illegible]

4.3 [illegible]

4.4 [illegible]

4.5 [illegible]

4.6 [illegible]

T/[illegible]654—2025 乳化沥青与粗集料的黏附性试验

1 [illegible]

[illegible]

2 [illegible]

2.1 [illegible]

2.2 [illegible]

2.3 [illegible]

2.4 [illegible]

2.5 [illegible]

2.6 [illegible]

2.7 [illegible]

2.8 [illegible]

2.9 [illegible]

2.10 [illegible]

交通运输部信息公开
浏览专用

2.11 [illegible]

2.12 [illegible]

2.13 [illegible]

3 [illegible]

3.1 [illegible]

3.2 [illegible]

3.3 [illegible]

4 [illegible]

4.1 [illegible]

4.2 [illegible]

4.3 [illegible]

4.4 [illegible]

4.5 [illegible]

4.6 [illegible]

交通运输部信息公开
浏览专用

[illegible]

[illegible]

5 [illegible]

5.1 [illegible]

5.2 [illegible]

5.3 [illegible]

5.4 [illegible]

5.5 [illegible]

5.6 [illegible]

T 0657—2025 乳化沥青与水泥拌和试验

1 [illegible]

[illegible]

2 [illegible]

2.1 [illegible]

2.2 [illegible]

2.3 [illegible]

2.4 [illegible]

2.5 [illegible]

2.6 [illegible]

交通运输部信息公开
浏览专用

2.7 [illegible]

2.8 [illegible]

2.9 [illegible]

2.10 [illegible]

2.11 [illegible]

2.12 [illegible]

2.13 [illegible]

3 [illegible]

3.1 [illegible]

3.1.1 [illegible]

3.1.2 [illegible]

3.1.3 [illegible]

3.1.4 [illegible]

3.1.5 [illegible]

3.2 [illegible]

3.2.1 [illegible]

3.2.2 [illegible]

交通运输部信息公开
浏览专用

[illegible]

3.2.3 [illegible]

3.2.4 [illegible]

3.2.5 [illegible]

3.2.6 [illegible]

3.2.7 [illegible]

3.2.8 [illegible]

4 检验方法

4.1 [illegible]

$$[illegible] \times 100 \quad (1)$$

式中：[illegible]——[illegible]；

[illegible]——[illegible]；

[illegible]——[illegible]；

[illegible]——[illegible]；

[illegible]——[illegible]；

4.2 [illegible]

5 [illegible]

5.1 [illegible]

5.2 [illegible]

6 [illegible]

6.1 [illegible]

交通运输部信息公开
浏览专用

6.2 [illegible]

6.3 [illegible]

6.4 [illegible]

6.5 [illegible]

6.6 [illegible]

T 0658—2025 乳化沥青破乳性能试验

1 [illegible]

1.1 [illegible]

1.2 [illegible]

1.3 [illegible]

2 [illegible]

2.1 [illegible]

2.1.1 [illegible]

2.1.2 [illegible]

2.1.3 [illegible]

2.1.4 [illegible]

2.1.5 [illegible]

2.1.6 [illegible]

交通运输部信息公开
浏览专用

[illegible]

表 [illegible]—1　无侧限抗压强度试验标准筛材质要求

[illegible]	[illegible]	[illegible]
[illegible]	[illegible]	[illegible]
[illegible]	[illegible]	[illegible]
[illegible]	[illegible]	[illegible]
[illegible]	[illegible]	[illegible]
[illegible]	[illegible]	[illegible]
[illegible]	[illegible]	[illegible]

[illegible]

2.1.7　[illegible]

2.1.8　[illegible]

2.1.9　[illegible]

2.2　[illegible]

2.2.1　[illegible]

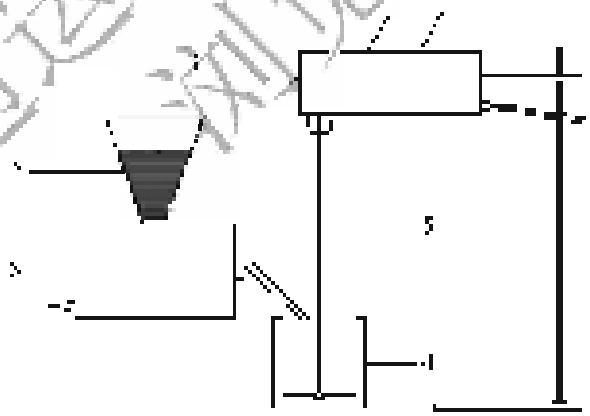

[illegible]

[illegible]

[illegible]

[illegible]

[illegible]

交通运输部信息公开
浏览专用

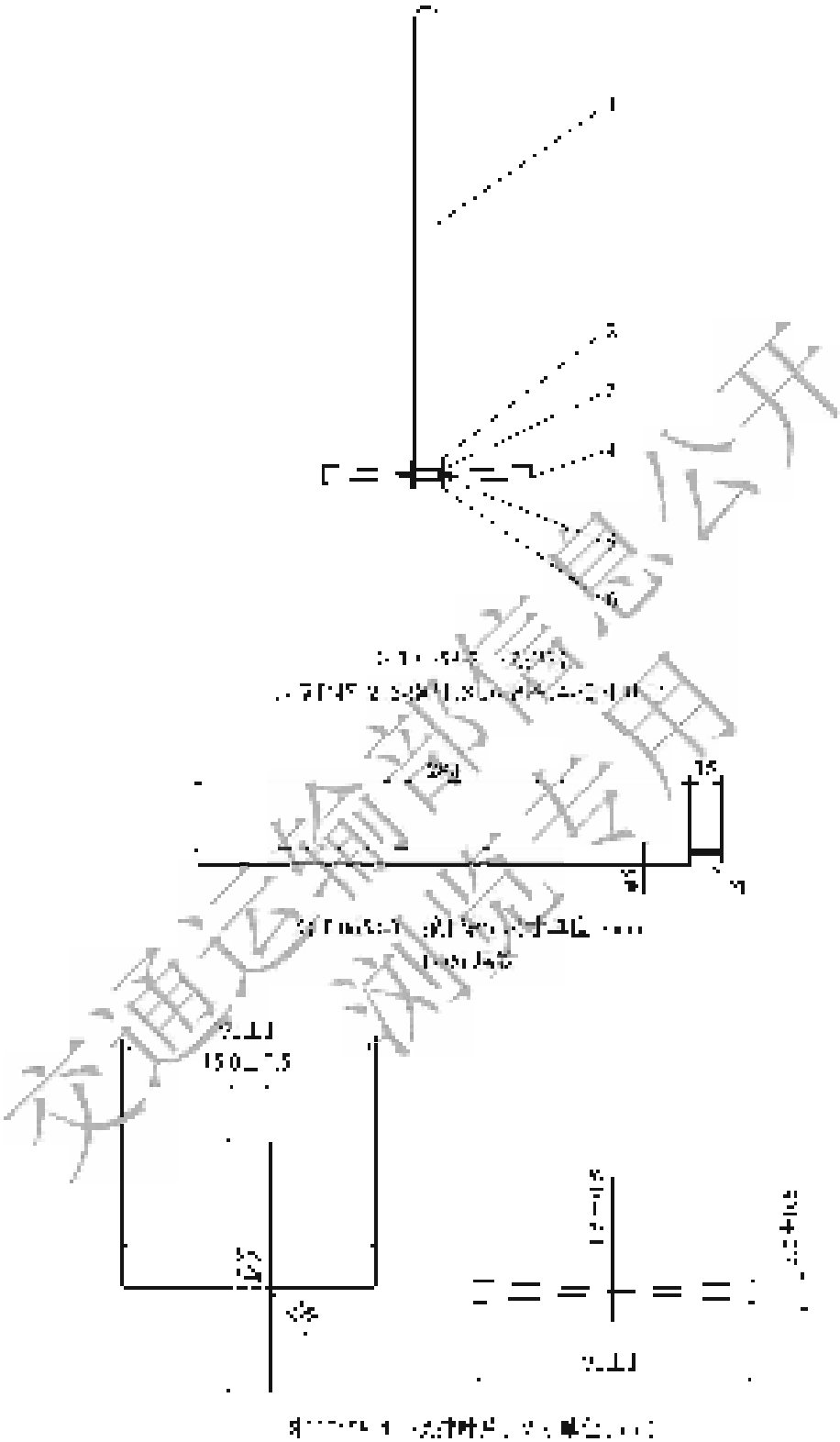

[illegible]

交通运输部信息公开
浏览专用

[illegible]

[illegible]

2.2.2 [illegible]

2.2.3 [illegible]

2.2.4 [illegible]

2.2.5 [illegible]

2.2.6 [illegible]

2.2.7 [illegible]

2.2.8 [illegible]

3 [illegible]

3.1 [illegible]

3.1.1 [illegible]

3.1.2 [illegible]

3.1.3 [illegible]

3.2 [illegible]

3.2.1 [illegible]

3.2.2 [illegible]

海南运输部信息公开
浏览专用

[illegible]

[illegible]

3.3.3 [illegible]，一级风险识别和分析的结果见表 T.GB/Z 2 的示例。

表 T.GB/Z 2 [illegible]风险识别和分析

[illegible]	[illegible]	[illegible]	[illegible]
[illegible]	[illegible]	[illegible]	[illegible]
[illegible]	[illegible]	[illegible]	[illegible]
[illegible]	[illegible]	[illegible]	[illegible]

4 [illegible]

4.1 [illegible]

4.1.1 [illegible]

4.1.2 [illegible]

4.1.3 [illegible]

4.1.4 [illegible]

4.2 [illegible]

4.2.1 [illegible]

4.2.2 [illegible]

4.2.3 [illegible]

4.2.4 [illegible]

交通运输部信息公开
浏览专用

[illegible]

[illegible]

4.2.5 [illegible]

4.2.6 [illegible]

4.2.7 [illegible]

4.2.8 [illegible]

4.2.9 [illegible]

4.3 [illegible]

4.3.1 [illegible]

$$[illegible] \quad (1)$$

式中：[illegible]

[illegible]——[illegible]

[illegible]——[illegible]

[illegible]——[illegible]

4.3.2 [illegible]

4.4 [illegible]

4.4.1 [illegible]

4.4.2 [illegible]

5 [illegible]

5.1 [illegible]

交通运输部信息公开
浏览专用

5.2 [illegible]

5.3 [illegible]

5.4 [illegible]

5.5 [illegible]

5.6 [illegible]

T 0650—1993 乳化沥青与矿料黏附试验

1 目的与适用范围

本试验适用于乳化沥青与矿料黏附性的测定，本试验适用于[illegible]

2 仪具与材料

2.1 [illegible]

2.2 [illegible]

2.3 [illegible]

2.4 [illegible]

2.5 [illegible]

2.6 [illegible]

2.7 [illegible]

2.8 [illegible]

2.9 [illegible]

交通运输部信息公开
测试专用

[illegible]

3 [illegible]

3.1 [illegible]

3.2 [illegible]

3.3 [illegible]

3.4 [illegible]

4 [illegible]

4.1 [illegible]

4.1.1 [illegible]

4.1.2 [illegible]

4.1.3 [illegible]

4.2 [illegible]

4.2.1 [illegible]

4.2.2 [illegible]

4.2.3 [illegible]

5 [illegible]

5.1 [illegible]

交通运输部信息公开
浏览专用

5.2 [illegible]

5.3 [illegible]

5.4 [illegible]

5.5 [illegible]

5.6 [illegible]

T 0065—2011 乳化沥青与水混合稳定度试验

1 目的与适用范围

1.1 本方法适用于[illegible]乳化沥青与集料的水混合稳定度，[illegible]与集料不解开。

1.2 本方法适用于[illegible]。

2 仪具与材料

2.1 量筒：[illegible]。

2.2 [illegible]。

2.3 [illegible]。

2.4 [illegible]。

2.5 [illegible]。

2.6 [illegible]。

3 方法与步骤

3.1 准备工作

3.1.1 [illegible]

交通运输部信息公开
浏览专用

[illegible]

3.1.2 [illegible]

3.2 [illegible]

3.2.1 [illegible]

3.2.2 [illegible]

3.2.3 [illegible]

4 推荐

4.1 [illegible]

4.2 [illegible]

4.3 [illegible]

4.4 [illegible]

4.5 [illegible]

4.6 [illegible]

T/[illegible]—2026 [illegible]

1 用途与适用范围

本[illegible]

2 原理与方法

2.1 [illegible]

2.2 [illegible]

2.3 [illegible]

交通运输部信息公开
浏览专用

3.3 [illegible]

[illegible]

2.4 [illegible]

2.5 [illegible]

3 [illegible]

3.1 [illegible]

3.2 [illegible]

3.3 [illegible]

4 [illegible]

4.1 [illegible]

4.2 [illegible]

4.3 [illegible]

4.4 [illegible]

4.5 [illegible]

5 [illegible]

5.1 [illegible]

5.2 [illegible]

6 [illegible]

6.1 [illegible]

6.2 [illegible]

交通运输部信息公开 仅供查用

[illegible]

7 [illegible]

7.1 [illegible]

7.2 [illegible]

7.3 [illegible]

7.4 [illegible]

7.5 [illegible]

7.6 [illegible]

T/[illegible]671—2025 乳化沥青粒度分布试验

1 [illegible]

[illegible]

2 [illegible]

2.1 [illegible]

2.2 [illegible]

2.3 [illegible]

2.4 [illegible]

2.5 [illegible]

2.6 [illegible]

2.7 [illegible]

交通运输部信息公开
浏览专用

3 [illegible]

3.1 [illegible]

3.2 [illegible]

3.3 [illegible]

3.4 [illegible]

3.5 [illegible]

3.6 [illegible]

4 [illegible]

4.1 [illegible]

4.2 [illegible]

4.3 [illegible]

4.4 [illegible]

4.5 [illegible]

4.6 [illegible]

交通运输部信息公开
浏览专用

[illegible]

[illegible]

[illegible]

4.7 [illegible]

4.8 [illegible]

4.9 [illegible]

5 [illegible]

5.1 [illegible]

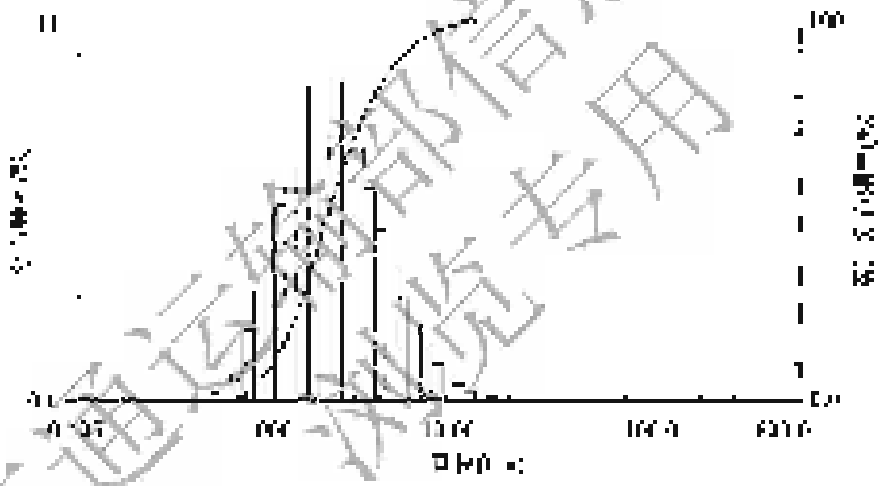

图 [illegible]

5.2 [illegible]

5.3 [illegible]

5.4 [illegible]

6 [illegible]

6.1 [illegible]

交通运输部信息公开
浏览专用

6.2 [illegible]

6.3 [illegible]

6.4 [illegible]

6.5 [illegible]

6.6 [illegible]

T 0672—2025 沥青混合料车辙试验

1 [illegible]

[illegible]

2 [illegible]

2.1 [illegible]

2.2 [illegible]

2.3 [illegible]

2.4 [illegible]

2.5 [illegible]

2.6 [illegible]

3 [illegible]

3.1 [illegible]

交通运输部信息公开
浏览专用

[illegible]

3.2 [illegible]

3.2.1 [illegible] 200m 以上下回る。

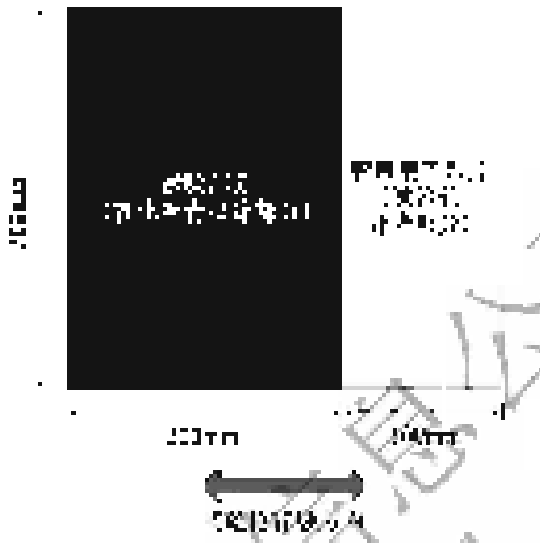

[illegible]

3.2.2 [illegible]

3.2.3 [illegible]

3.2.4 [illegible]

3.3 [illegible]

3.3.1 [illegible]

3.3.2 [illegible]

3.3.3 [illegible]

交通局情报公开 测试专用

[illegible]

[illegible]

4 [illegible]

4.1 [illegible]

4.2 [illegible]

4.3 [illegible]

4.4 [illegible]

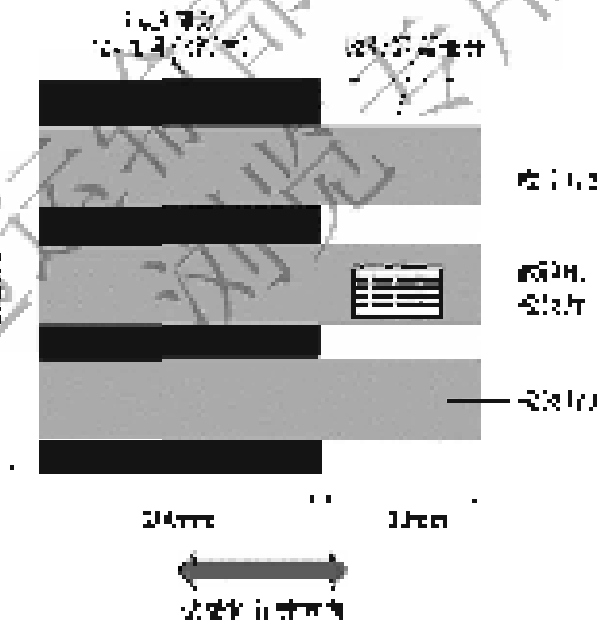

图 [illegible]

4.5 [illegible]

4.6 [illegible]

交通运输部信息公开
浏览专用

[illegible]

并记录试验、检测和监测中的[illegible]空气、[illegible]空气

5 [illegible]

5.1 按照JT/T 672.1的[illegible]，计算公式为：

$$P_{\cdot} = \frac{m_{\cdot} - m_{\cdot}}{[illegible]} \times 100 \qquad (JT/T\ 672.1)$$

式中：$P_{\cdot}$ ——[illegible]；

$m_{\cdot}$——试验中[illegible]或回收[illegible]质量，g；

$m_{\cdot}$ ——除[illegible]质量，g；

[illegible]——试验[illegible]；

$P_{\cdot}$ ——[illegible]，g/m³。

5.2 [illegible]

6 [illegible]

6.1 [illegible]

6.2 [illegible]

6.3 [illegible]

6.4 [illegible]

6.5 [illegible]

6.6 [illegible]

交通运输部信息公开
浏览专用

16 泡沫油

T 4673—2025 泡沫油起发试验

1 [illegible]

1.1 本方法适用于[illegible]泡沫油[illegible]的发泡特性。

1.2 本方法适用于[illegible]泡沫油[illegible]

1.3 本方法适用于[illegible]泡沫油发泡特性[illegible]泡沫油[illegible]

2 [illegible]

2.1 [illegible]可能[illegible]生产[illegible]，[illegible]生产[illegible]为30～200g/s。[illegible]10～20kg/m³，加气体[illegible]可达190℃，[illegible]±5℃。[illegible]，[illegible]，压力[illegible]，指压[illegible]；[illegible]，[illegible]等[illegible]。

2.2 [illegible]，[illegible]，[illegible]，[illegible]，[illegible]，[illegible]，[illegible]30～200g/s。

2.3 [illegible]。

2.4 [illegible]，[illegible]275mm×5[illegible]，[illegible]20°。

2.5 [illegible]，[illegible]0.1s，[illegible]。

2.6 [illegible]。

2.7 [illegible]10kg，[illegible]。

交通运输部信息公开 浏览专用

[illegible]

2.8 [illegible]

2.9 [illegible]

2.10 [illegible]

2.11 [illegible]

3 [illegible]

3.1 [illegible]

3.2 [illegible]

3.2.1 [illegible]

3.2.2 [illegible]

3.2.3 [illegible]

3.2.4 [illegible]

3.2.5 [illegible]

3.2.6 [illegible]

3.2.7 [illegible]

3.2.8 [illegible]

交通运输部信息公开
浏览专用

3.2.9 [illegible]

[illegible]

3.2.10 [illegible]

3.3 [illegible]

3.3.1 [illegible]

3.3.2 [illegible]

4 [illegible]

4.1 [illegible]

4.2 [illegible]

4.3 [illegible]

4.4 [illegible]

4.5 [illegible]

4.6 [illegible]

交通运输部信息公开 浏览专用

[illegible]

4.7 [illegible]

5 [illegible]

5.1 [illegible]

5.2 [illegible]

(1) [illegible]

(2) [illegible]

(3) [illegible]

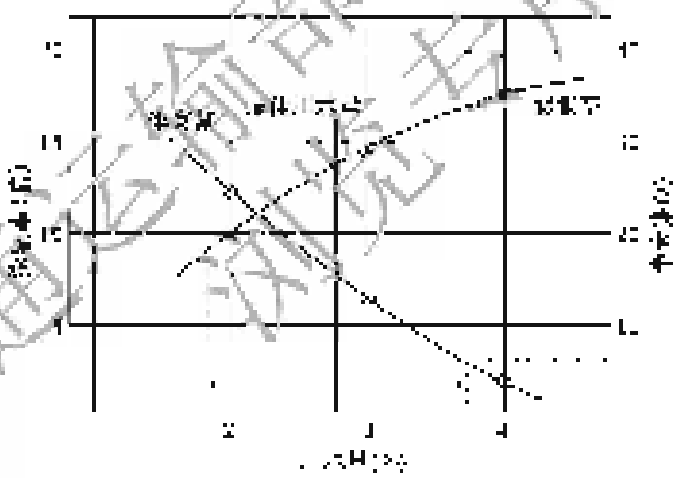

图[illegible] [illegible]

6 [illegible]

6.1 [illegible]

6.2 [illegible]

6.3 [illegible]

交通运输部信息公开 浏览专用

6.4 [illegible]

6.5 [illegible]

6.6 [illegible]

交通运输部信息公开
浏览专用

T 0701 沥青混合料取样和试样准备

T 0701—2025 沥青混合料取样方法

1 [illegible]

1.1 本方法适用于沥青[illegible]混合料、沥青混合料、沥青混合料和[illegible]的取样。

1.2 本方法[illegible]

2 仪器设备

2.1 [illegible]

2.2 [illegible]

2.3 [illegible]

2.4 [illegible]

2.5 [illegible]

2.6 [illegible]

2.7 [illegible]

交通运输部信息公开
浏览专用

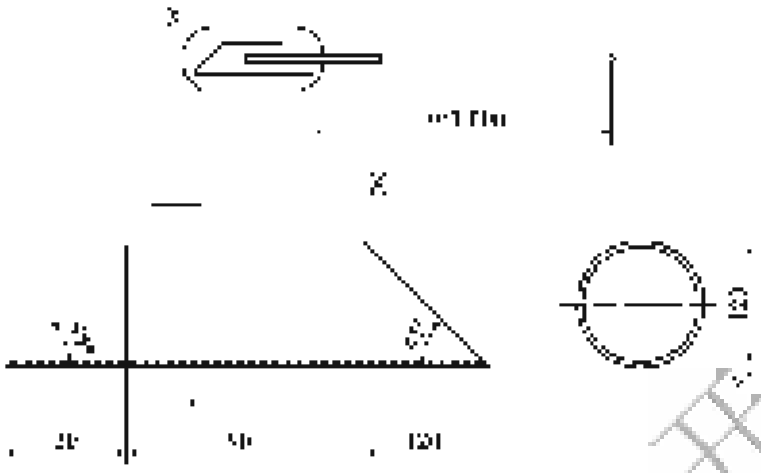

[illegible]

2.8 [illegible]

2.9 [illegible]

2.10 [illegible]

2.11 [illegible]

2.12 [illegible]

2.13 [illegible]

2.14 [illegible]

2.15 [illegible]

3 [illegible]沥青混合料[illegible]

3.1 [illegible]沥青混合料

(1)[illegible]

(2)[illegible]

交通运输部信息公开 浏览专用

[illegible]

(3) [illegible]

(4) [illegible]

3.2 [illegible]

[illegible]

3.3 [illegible]

(1) [illegible]

(2) [illegible]

3.4 [illegible]

(1) [illegible]

(2) [illegible]

(3) [illegible]

(4) [illegible]

3.5 [illegible]

[illegible]

3.6 [illegible]

[illegible]

[illegible]公开 浏览专用

4 [illegible]

4.1 [illegible]

4.2 [illegible]

4.3 [illegible]

4.4 [illegible]

4.5 [illegible]

5 [illegible]

5.1 [illegible]

5.2 [illegible]

6 [illegible]

6.1 [illegible]

6.2 [illegible]

7 [illegible]

7.1 [illegible]

7.2 [illegible]

交通运输部信息公开 浏览专用

[illegible]

[illegible]

7.3 [illegible]

7.4 [illegible]

7.5 [illegible]

7.6 [illegible]

7.7 [illegible]

7.8 [illegible]

7.9 [illegible]

8 [illegible]

8.1 [illegible]

8.2 [illegible]

8.3 [illegible]

8.4 [illegible]

8.5 [illegible]

[illegible]

8.6 [illegible]

8.7 [illegible]

8.8 [illegible]

9 [illegible]

9.1 [illegible]

表 [illegible] 全检要求[illegible]样品量

[illegible]	[illegible]
[illegible]	[illegible]
[illegible]	[illegible]

交通运输部信息公开 浏览专用

[illegible]

[illegible]	[illegible]
[illegible]	[illegible]
[illegible]	[illegible]
[illegible]	[illegible]

9.2 [illegible]

9.3 [illegible]

10 [illegible]

10.1 [illegible]

10.2 [illegible]

10.3 [illegible]

11 [illegible]

11.1 [illegible]

(1) [illegible]

(2) [illegible]

(3) [illegible]

[illegible]信息公开 浏览专用

11.2 [illegible]

(1) [illegible]

(2) [illegible]

(3) [illegible]

(4) [illegible]

(5) [illegible]

11.3 [illegible]

11.3.1 [illegible]

11.3.2 [illegible]

(1) [illegible]

(2) [illegible]

(3) [illegible]

11.3.3 [illegible]

11.3.4 [illegible]

11.3.5 [illegible]

交通运输部信息公开 [illegible] 测试专用

[illegible]

[illegible]

11.4 [illegible]

(1) [illegible]

(2) [illegible]

(3) [illegible]

12 [illegible]

12.1 [illegible]

12.2 [illegible]

(1) [illegible]

(2) [illegible]

(3) [illegible]

(4) [illegible]

(5) [illegible]

(6) [illegible]

T 0740—2025 沥青混合料试样准备方法

1 [illegible]

1.1 [illegible]

1.2 [illegible]

2 [illegible]

2.1 [illegible]

2.2 [illegible]

2.3 [illegible]

2.4 [illegible]

2.5 [illegible]

2.6 [illegible]

2.7 [illegible]

2.8 [illegible]

2.9 [illegible]

2.10 [illegible]

2.11 [illegible]

3 [illegible]

3.1 [illegible]

表1 [illegible]

[illegible]	[illegible]	[illegible]	[illegible]
[illegible]	[illegible]	[illegible]	[illegible]

交通运输部信息公开 内部专用

3.2 [illegible]

(1) [illegible] 或 [illegible] 混合料，[illegible] 成型 [illegible]。

(2) [illegible] 或 AC-13、AC-20，[illegible] 成型 [illegible]。

(3) [illegible]

(4) [illegible]。

3.3 [illegible] 应根据 [illegible] 时，[illegible] 应满足 [illegible]。成型的沥青混合料 [illegible] 应满足 [illegible]。

3.4 [illegible]

3.5 [illegible]

3.6 [illegible]

3.7 [illegible]

3.8 [illegible]

4 [illegible]

4.1 [illegible]

(1) [illegible]

交通运输部信息公开 浏览专用

(2)[illegible]

(3)[illegible]

$$T_2 = \frac{T_1 \times 100 - T_{bit} \times P_{bit}}{100 - P_{bit}} \qquad (T.07-3.1)$$

式中：T_2——标准 BAP 材料最佳加水量比例（%）；

T_1——未添加 BAP 材料最佳加水量比例，%；

P_{bit}——BAP 材料加水量比例，%；

P_{bit}——BAP 材料占混合料质量比例，%。

(4)[illegible]

4.2 沥青混合料配合比

(1)[illegible]

(2)[illegible]

(3)[illegible]

(4)[illegible]

4.3 施工温度控制

(1)[illegible]

(2)[illegible]

(3)[illegible]

(4)[illegible]

4.4 乳化沥青稀浆封层材料的配合比

(1)[illegible]

(2)[illegible]

4.5 热沥青稀浆封层材料

(1)[illegible]

交通运输部信息公开 测试专用

(2)流水线生产设备应满足同步工序间隔时间，当无特殊工艺要求时，应确保工序间隔时间应满足[illegible]，[illegible]应为[illegible]，[illegible]应为[illegible]，[illegible]应为[illegible]，[illegible]应为[illegible]。

4.6 [illegible]

(1)[illegible]。

(2)[illegible]。

5 [illegible]

5.1 [illegible]

5.2 [illegible]

(1)[illegible]

(2)[illegible]

(3)[illegible]

(4)[illegible]

(5)[illegible]

(6)[illegible]

5.3 [illegible]

(1)[illegible]

(2)[illegible]

(3)[illegible]

(4)[illegible]

5.4 [illegible]

(1)[illegible]

(2)[illegible]

(3)[illegible]

5.5 [illegible]

(1)[illegible]

(2)[illegible]

6 [illegible]

6.1 [illegible]

(1)[illegible]

(2)[illegible]

(3)[illegible]

(4)[illegible]

交通运输部信息公开 测试专用

加入乳胶，搅拌均匀，[illegible]入沥青，继续搅拌必要时间。根据 6.4 [illegible]加水，本初的含水量不小于 2mm。

6.2 沥青混合料成型

(1) 按[illegible]混合料成型[illegible]要求的沥青混合料按 6.1 [illegible]。

(2) 选择[illegible]，当[illegible]空间[illegible]。[illegible]。[illegible]。

(4)[illegible]

(5)[illegible]

6.7 [illegible]

[illegible]

7 [illegible]

7.1 [illegible]

7.2 [illegible]

7.3 [illegible]

7.4 [illegible]

7.5 [illegible]

7.6 [illegible]

8 [illegible]

[illegible]

(1)[illegible]

(2)[illegible]

(3)[illegible]

(4)[illegible]

(5)[illegible]

(6)[illegible]

交通运输部信息公开
浏览专用

18 沥青混合料加速老化

T 0734—2025 沥青混合料加速老化方法

1 适用范围与引用标准

1.1 本方法适用于检测沥青混合料加速老化。

1.2 本方法适用于检测沥青混合料加速老化的试验。

2 仪器与材料

2.1 烘箱：满足本方法规定的技术要求。

2.2 容器：直径约[illegible]mm，深约[illegible]mm，可采用[illegible]金属材料制成的圆形容器，上、下面平整光滑，厚约[illegible]mm。

2.3 [illegible]：分[illegible]个。

2.4 [illegible]。

3 试验方法

3.1 按本规程T 0703方法制备沥青混合料[illegible]。

3.2 按本规程T 0703方法测量混合料[illegible]。

3.3 将[illegible]沥青混合料[illegible]，[illegible]为[illegible]～50mm，沥青混合料[illegible]，[illegible]，[illegible]，

(1)[illegible]T 0202、T 0212、T 0214 或 T 0756 [illegible]。

(2)[illegible]T 0711 [illegible]。

(3)[illegible]。

(4)[illegible]T 0726 [illegible]T 0727 [illegible]。

(5)[illegible]T 0726 [illegible]。

5.6 [illegible]T 0301 [illegible] 135mm。[illegible] 130mm。[illegible]。

4 [illegible]

4.1 [illegible]T 0710 [illegible]T 0721 [illegible]。[illegible]T 0202、T 0212、T 0214 [illegible]。

4.2 [illegible]T 0701 [illegible]。[illegible]。

(1)[illegible]。[illegible]。[illegible]。

(2)[illegible]。[illegible]。

4.3 [illegible]。[illegible]。

4.4 [illegible]。

(1)[illegible]。[illegible]。

(2)[illegible]T 0707 [illegible]。

(3)[illegible]T 0707 [illegible]。

5 [illegible]

5.1 [illegible]

5.2 [illegible]

5.3 [illegible]

5.4 [illegible]

5.4 [illegible]

6 [illegible]

6.1 [illegible]

6.2 [illegible]

6.3 [illegible]

7 [illegible]

[illegible]

(1) [illegible]

(2) [illegible]

(3) [illegible]

(4) [illegible]

(5) [illegible]

T 0702—2025 沥青混合料试件制作方法（轮碾法）

1 一般规定和适用范围

1.1 本方法适用于成型长 300mm×宽 300mm 的轮碾机板块状试件上，从板块试件上切割出长 250mm×宽 30mm 的小梁体或小圆柱体试件。

1.2 本方法适用于沥青混合料成型过程的模拟。

2 仪器设备

2.1 沥青混合料轮碾成型机（轮碾机）应符合图 T 0702-1 所示，主要由机架、机头、机头升降机构、驱动机构、行走机构、电气控制系统、平台、钢轮、橡胶轮、机头压力调节装置、机头下压、机头升降、行走、钢轮、橡胶轮、平台自转、机头摆动、机头压力调节装置

[illegible]

[illegible]

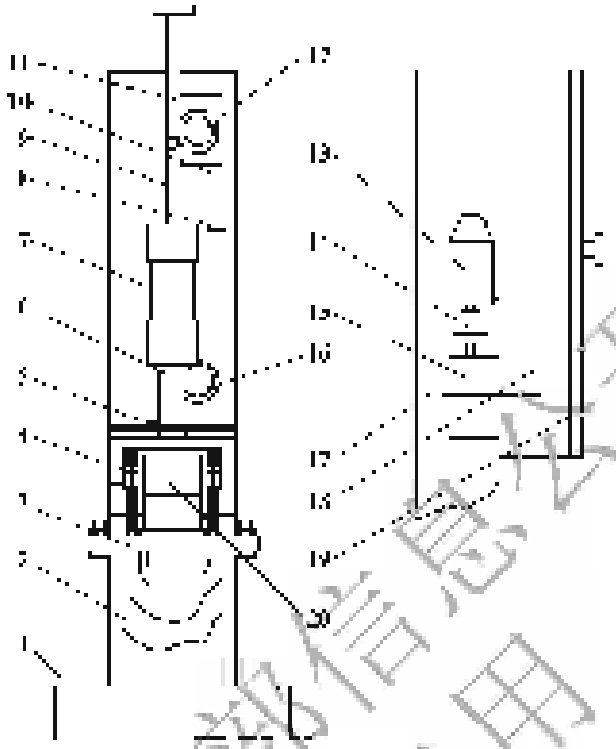

[illegible]

[illegible]

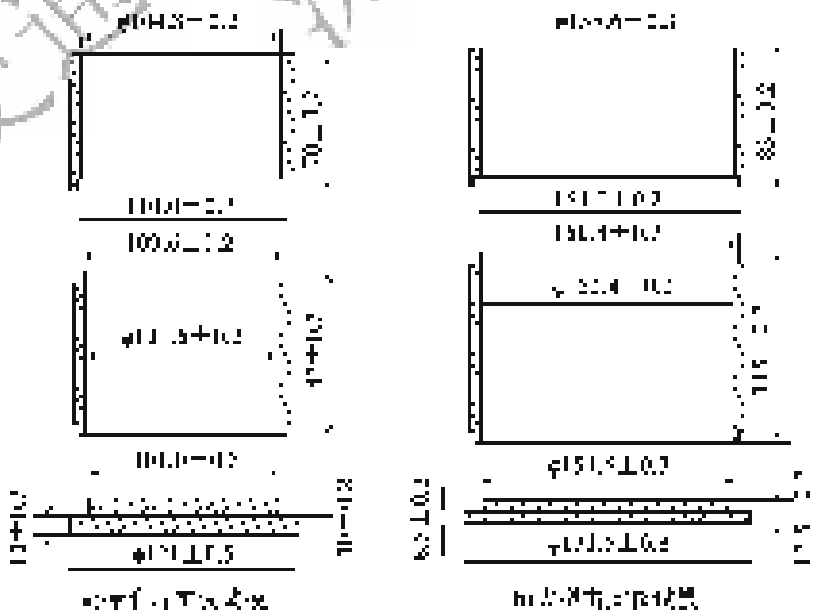

[illegible]

交通运输部信息公开
测试专用

2.3 [illegible]

2.4 [illegible]

2.5 [illegible]

2.6 [illegible]

2.7 [illegible]

2.8 [illegible]

2.9 [illegible]

2.10 [illegible]

2.11 [illegible]

2.12 [illegible]

3 [illegible]

3.1 [illegible]

(1) [illegible]

(2) [illegible]

(3) [illegible]

3.2 [illegible]

(1) [illegible]

交通运输部信息公开 浏览专用

[illegible]

[illegible]

4 [illegible]

4.1 [illegible]

4.2 [illegible]

4.3 [illegible]

4.4 [illegible]

4.5 [illegible]

4.6 [illegible]

$$[illegible] = \frac{[illegible]}{[illegible]} \qquad (T\ 0702\text{-}1)$$

4.7 [illegible]

[illegible]

4.8 [illegible]

[illegible]

[illegible]

[illegible]

4.9 [illegible]

4.10 [illegible]

4.11 [illegible]

4.12 [illegible]

$$[illegible] = \frac{[illegible]}{[illegible]} \times 100 \qquad [illegible]$$

式中：$[illegible]$ [illegible]

$[illegible]$ [illegible]

$[illegible]$ [illegible]

4.13 [illegible]

交通运输信息公开
浏览专用

[illegible]

5 [illegible]

5.1 [illegible]

5.2 [illegible]

6 [illegible]

[illegible]

(1) [illegible]

(2) [illegible]

(3) [illegible]

(4) [illegible]

(5) [illegible]

(6) [illegible]

T/CHTS 10703—2025 沥青混合料试件制作方法（轮碾法）

1 [illegible]

1.1 [illegible]

1.2 [illegible]

2 [illegible]

2.1 [illegible]

2.2 [illegible]

(1) [illegible]

交通运输部信息公开
浏览专用

50mm；[illegible]26.5mm 筛混合料，[illegible]不小于75mm；[illegible]26.5mm 筛混合料，[illegible]不小于60mm，以满足[illegible]加水下的稳定[illegible]。

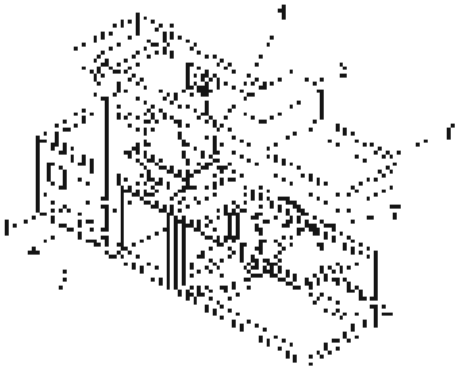

图[illegible] [illegible]

[illegible]

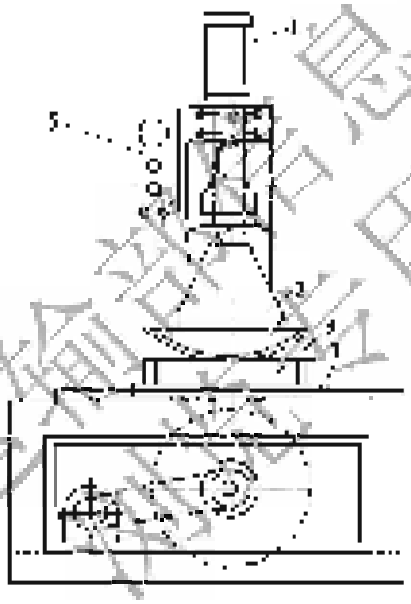

图[illegible] [illegible]

[illegible]

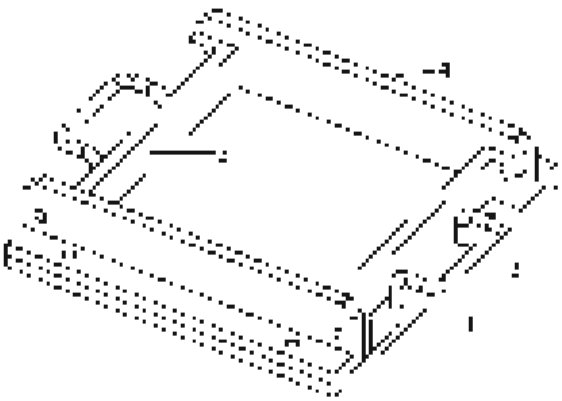

图[illegible] [illegible]

[illegible]

交通运输部信息公开
[illegible]

(2)对于[illegible]应劳保设备，余压不低于[illegible]Pa，压[illegible]Pa，[illegible]m/s。

(3)试[illegible]厚度不小于12mm，直径大于等于φ90mm×[illegible]，[illegible]厚度不小于[illegible]5mm；实测[illegible]不小于[illegible]，实测[illegible]不小于[illegible]，实测[illegible]±2mm以内，局部的变形一律视为合格。

(4)[illegible]1.100m[illegible]。

2.3 [illegible]应采用[illegible]，[illegible]水经可[illegible]。

2.4 [illegible]0.8m～1.2m或1.50m±2m，[illegible]。

2.5 [illegible]，[illegible]的要求。

2.6 [illegible]5kg以下时，[illegible]的强度为3.5kN，[illegible]的强度为3.1kN。

2.7 [illegible]450mm×480mm，[illegible]千kg，强度为5.5kN。

2.8 [illegible]，[illegible]1.650m。

2.9 [illegible]小于350mm。

2.10 [illegible]。

2.11 [illegible]，[illegible]。

2.12 [illegible]。

3 [illegible]

3.1 [illegible]112个月[illegible]。

3.2 [illegible]。

交通运输部信息公开 浏览专用

3.3 [illegible]

3.4 [illegible]

3.5 [illegible]

4 [illegible]

4.1 [illegible]

4.2 [illegible]

4.3 [illegible]

4.4 [illegible]

4.5 [illegible]

4.6 [illegible]

5 [illegible]

5.1 [illegible]

交通运输部信息公开 浏览专用

[illegible]

5.2 [illegible]

[illegible]

5.3 [illegible]

[illegible]

5.4 [illegible]

5.5 [illegible]

5.6 [illegible]

5.7 [illegible]

5.8 [illegible]

5.9 [illegible]

交通运输部信息公开
浏览专用

6.6 [illegible]

(1) [illegible]

(2) [illegible]

(3) [illegible]

6 [illegible]

6.1 [illegible]

(1) [illegible]

(2) [illegible]

(3) [illegible]

(4) [illegible]

6.2 [illegible]

6.3 [illegible]

(1) [illegible]

(2) [illegible]

(3) [illegible]

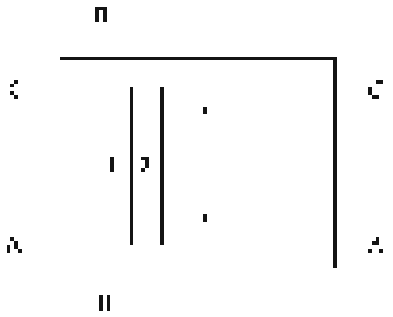

[illegible]

(1)[illegible]

(2)[illegible]

(3)[illegible]

(4)[illegible]

(5)[illegible]

(6)[illegible]

(7)[illegible]

6.4 [illegible]

(1)[illegible]

(2)[illegible]

(3)[illegible]

6.5 [illegible]

7 [illegible]

[illegible]

(1)[illegible]

(2)[illegible]

(3)[illegible]

(4)[illegible]

(5)[illegible]

(6)[illegible]

(7)[illegible]

T 0701—2011 沥青混合料试件制作方法（静压法）

1 适用范围

本方法适用于在室内成型沥青混合料试件，以供测定其物理力学性质之用。

2 仪器设备

2.1 静压成型机：最大压力不小于300kN。

2.2 脱模器：由顶出试件的圆柱体、底座、顶盘等组成。

2.3 试模：包括侧板、底板等，侧板内壁光滑，内壁尺寸为100mm×100mm，底板为平板。

2.3.1 标准试模：采用内径100mm×100mm的圆柱体内壁，内模分为三瓣，内模高180mm，上、下压头厚25mm，上压头高50mm，下压头高50mm。

2.3.2 大型试模：采用内径150mm×150mm的圆柱体内壁，内模分为三瓣，内模高180mm，上、下压头厚25mm，上压头高50mm，下压头高50mm，试模应配有一个刻度为0.1mm的位移测量装置。

2.4 电子天平：称量5kg，感量1g。

2.5 台秤：称量10kg，感量5g。

2.6 烘箱：温度0～300℃，容量满足一次成型一个试件的要求。

2.7 量筒。

2.8 温度计：量程0～300℃，分度值1℃。

2.9 其他：根据需要，可选用电热板、电炉、手套、铲刀、毛刷、棉纱、石蜡、凡士林、脱模剂（机油、柴油等）、记号笔、塑料袋、冰箱、冰盒、冰箱、冰盒、冰箱、冰盒

[illegible]

3 [illegible]工作

3.1 [illegible]

3.2 [illegible]

3.3 [illegible]

3.4 [illegible]

3.5 [illegible]

3.6 [illegible]

4 成孔方法

4.1 [illegible]

4.2 [illegible]

4.3 [illegible]

4.4 [illegible]

4.5 [illegible]

交通运输部信息公开 浏览专用

[illegible]

[illegible]

4.7 [illegible]

5 [illegible]

[illegible]

[illegible]

[illegible]

[illegible]

[illegible]

[illegible]

[illegible]

T 0736—2025 沥青混合料试件制作方法（旋转压实法）

1 [illegible]

1.1 [illegible]

1.2 [illegible]

1.3 [illegible]

2 [illegible]

2.1 [illegible]

2.1.1 [illegible]

2.1.2 [illegible]

交通运输部信息公开
浏览专用

[illegible]

[illegible]

2.1.3 [illegible]

[illegible]

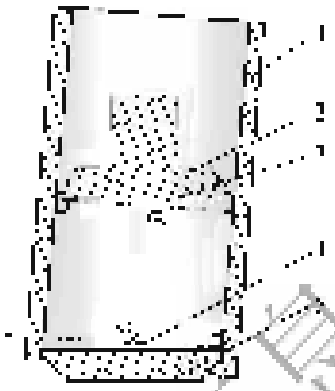

[illegible]

2.1.4 [illegible]

2.1.5 [illegible]

(1)[illegible]

(2)[illegible]

2.2 [illegible]

2.2.1 [illegible]

2.2.2 [illegible]

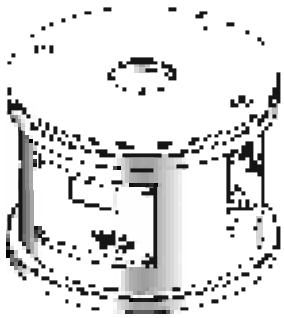

图T0502 [illegible]

图T0503 [illegible]

2.3 [illegible]

2.4 [illegible]

2.5 [illegible]

2.6 [illegible]

2.7 [illegible]

2.8 [illegible]

3 [illegible]

3.1 [illegible]

(1) [illegible]

(2) [illegible]

(3) [illegible]

3.2 [illegible]

交通运输部信息公开
浏览专用

[illegible]

3.3 [illegible]

3.3.1 [illegible]

3.3.2 [illegible]

3.3.3 [illegible]

4 [illegible]

4.1 [illegible]

4.2 [illegible]

4.3 [illegible]

4.4 [illegible]

4.5 [illegible]

4.6 [illegible]

4.7 [illegible]

4.8 [illegible]

交通运输部信息公开 测试专用

[illegible]

4.9 [illegible]

4.10 [illegible]

4.11 [illegible]

4.12 [illegible]

5 [illegible]

5.1 [illegible]

5.2 [illegible]

[illegible]

[illegible]

(3) [illegible]

5.3 [illegible]

6 [illegible]

6.1 [illegible]

$$\rho = \frac{[illegible]}{[illegible]} \times 10^{[illegible]} \qquad (T\ 0736\text{-}1)$$

式中：$\rho_{[illegible]}$ ——[illegible]，g/cm³；

$m_{[illegible]}$ ——[illegible]；

$\phi_{[illegible]}$ ——[illegible]，mm；

d ——[illegible]，mm。

6.2 [illegible]

$$[illegible] \qquad (T\ 0736\text{-}2)$$

式中：$\rho_{[illegible]}$ ——[illegible]；

$\rho_{[illegible]}$ ——[illegible]；

d ——[illegible]，mm。

7 [illegible]

7.1 [illegible]

7.2 [illegible]

8 [illegible]

[illegible]

(1) [illegible]

(2) [illegible]

(4) [illegible]

(5) [illegible]

(6) [illegible]

(7) [illegible]

交通运输部信息公开 浏览专用

20 沥青混合料密度与孔隙率

T 0705—2025 沥青混合料密度试验(表干法)

1 适用范围

1.1 本方法适用于测定压实沥青混合料试件的毛体积相对密度及毛体积密度。

1.2 本方法测定的压实沥青混合料试件应符合下列要求：

1.3 本试验应在平温为23.0±0.5℃

2 仪器设备

2.1 浸水天平：应满足称量最大质量2kg，感量0.1g；最大称量5kg，感量0.5g，应有溢水装置。

2.2 网篮。

2.3 本试验应采用图T 0705-1所示的浸水天平，天平应具有足够的称量和灵敏度，保证称量时测量误差不大于0.1%。称量时应采用网篮悬挂称量，网篮应采用网孔尺寸不大于3mm的网格制成，网篮应能浸入水中，网篮的容积应不小于3L，网篮悬挂部分的水中质量应为25g±0.5g。

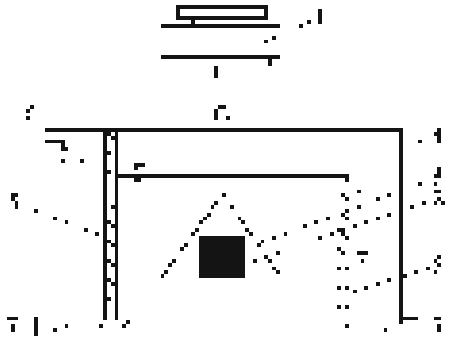

图T 0705-1 浸水天平示意图

1—浸水天平；2—网篮；3—试件；4—水；5—溢水装置；6—称量；7—称量；8—称量；9—称量；10—称量；11—称量；12—称量；13—称量；14—称量；15—称量；16—称量；17—称量；18—称量；19—称量；20—称量；21—称量；22—称量；23—称量；24—称量；25—称量；26—称量；27—称量；28—称量；29—称量；30—称量；31—称量；32—称量；33—称量；34—称量；35—称量；36—称量；37—称量；38—称量；39—称量；40—称量；41—称量；42—称量；43—称量；44—称量；45—称量；46—称量；47—称量；48—称量；49—称量；50—称量；51—称量；52—称量；53—称量；54—称量；55—称量；56—称量；57—称量；58—称量；59—称量；60—称量；61—称量；62—称量；63—称量；64—称量；65—称量；66—称量；67—称量；68—称量；69—称量；70—称量；71—称量；72—称量；73—称量；74—称量；75—称量；76—称量；77—称量；78—称量；79—称量；80—称量；81—称量；82—称量；83—称量；84—称量；85—称量；86—称量；87—称量；88—称量；89—称量；90—称量；91—称量；92—称量；93—称量；94—称量；95—称量；96—称量；97—称量；98—称量；99—称量；100—称量；101—称量；102—称量；103—称量；104—称量；105—称量；106—称量；107—称量；108—称量；109—称量；110—称量；111—称量；112—称量；113—称量；114—称量；115—称量；116—称量；117—称量；118—称量；119—称量；120—称量；121—称量；122—称量；123—称量；124—称量；125—称量；126—称量；127—称量；128—称量；129—称量；130—称量；131—称量；132—称量；133—称量；134—称量；135—称量；136—称量；137—称量；138—称量；139—称量；140—称量；141—称量；142—称量；143—称量；144—称量；145—称量；146—称量；147—称量；148—称量；149—称量；150—称量；151—称量；152—称量；153—称量；154—称量；155—称量；156—称量；157—称量；158—称量；159—称量；160—称量；161—称量；162—称量；163—称量；164—称量；165—称量；166—称量；167—称量；168—称量；169—称量；170—称量；171—称量；172—称量；173—称量；174—称量；175—称量；176—称量；177—称量；178—称量；179—称量；180—称量；181—称量；182—称量；183—称量；184—称量；185—称量；186—称量；187—称量；188—称量；189—称量；190—称量；191—称量；192—称量；193—称量；194—称量；195—称量；196—称量；197—称量；198—称量；199—称量；200—称量；201—称量；202—称量；203—称量；204—称量；205—称量；206—称量；207—称量；208—称量；209—称量；210—称量；211—称量；212—称量；213—称量；214—称量；215—称量；216—称量；217—称量；218—称量；219—称量；220—称量；221—称量；222—称量；223—称量；224—称量；225—称量；226—称量；227—称量；228—称量；229—称量；230—称量；231—称量；232—称量；233—称量；234—称量；235—称量；236—称量；237—称量；238—称量；239—称量；240—称量；241—称量；242—称量；243—称量；244—称量；245—称量；246—称量；247—称量；248—称量；249—称量；250—称量；251—称量；252—称量；253—称量；254—称量；255—称量；256—称量；257—称量；258—称量；259—称量；260—称量；261—称量；262—称量；263—称量；264—称量；265—称量；266—称量；267—称量；268—称量；269—称量；270—称量；271—称量；272—称量；273—称量；274—称量；275—称量；276—称量；277—称量；278—称量；279—称量；280—称量；281—称量；282—称量；283—称量；284—称量；285—称量；286—称量；287—称量；288—称量；289—称量；290—称量；291—称量；292—称量；293—称量；294—称量；295—称量；296—称量；297—称量；298—称量；299—称量；300—称量；301—称量；302—称量；303—称量；304—称量；305—称量；306—称量；307—称量；308—称量；309—称量；310—称量；311—称量；312—称量；313—称量；314—称量；315—称量；316—称量；317—称量；318—称量；319—称量；320—称量；321—称量；322—称量；323—称量；324—称量；325—称量；326—称量；327—称量；328—称量；329—称量；330—称量；331—称量；332—称量；333—称量；334—称量；335—称量；336—称量；337—称量；338—称量；339—称量；340—称量；341—称量；342—称量；343—称量；344—称量；345—称量；346—称量；347—称量；348—称量；349—称量；350—称量；351—称量；352—称量；353—称量；354—称量；355—称量；356—称量；357—称量；358—称量；359—称量；360—称量；361—称量；362—称量；363—称量；364—称量；365—称量；366—称量；367—称量；368—称量；369—称量；370—称量；371—称量；372—称量；373—称量；374—称量；375—称量；376—称量；377—称量；378—称量；379—称量；380—称量；381—称量；382—称量；383—称量；384—称量；385—称量；386—称量；387—称量；388—称量；389—称量；390—称量；391—称量；392—称量；393—称量；394—称量；395—称量；396—称量；397—称量；398—称量；399—称量；400—称量；401—称量；402—称量；403—称量；404—称量；405—称量；406—称量；407—称量；408—称量；409—称量；410—称量；411—称量；412—称量；413—称量；414—称量；415—称量；416—称量；417—称量；418—称量；419—称量；420—称量；421—称量；422—称量；423—称量；424—称量；425—称量；426—称量；427—称量；428—称量；429—称量；430—称量；431—称量；432—称量；433—称量；434—称量；435—称量；436—称量；437—称量；438—称量；439—称量；440—称量；441—称量；442—称量；443—称量；444—称量；445—称量；446—称量；447—称量；448—称量；449—称量；450—称量；451—称量；452—称量；453—称量；454—称量；455—称量；456—称量；457—称量；458—称量；459—称量；460—称量；461—称量；462—称量；463—称量；464—称量；465—称量；466—称量；467—称量；468—称量；469—称量；470—称量；471—称量；472—称量；473—称量；474—称量；475—称量；476—称量；477—称量；478—称量；479—称量；480—称量；481—称量；482—称量；483—称量；484—称量；485—称量；486—称量；487—称量；488—称量；489—称量；490—称量；491—称量；492—称量；493—称量；494—称量；495—称量；496—称量；497—称量；498—称量；499—称量；500—称量；501—称量；502—称量；503—称量；504—称量；505—称量；506—称量；507—称量；508—称量；509—称量；510—称量；511—称量；512—称量；513—称量；514—称量；515—称量；516—称量；517—称量；518—称量；519—称量；520—称量；521—称量；522—称量；523—称量；524—称量；525—称量；526—称量；527—称量；528—称量；529—称量；530—称量；531—称量；532—称量；533—称量；534—称量；535—称量；536—称量；537—称量；538—称量；539—称量；540—称量；541—称量；542—称量；543—称量；544—称量；545—称量；546—称量；547—称量；548—称量；549—称量；550—称量；551—称量；552—称量；553—称量；554—称量；555—称量；556—称量；557—称量；558—称量；559—称量；560—称量；561—称量；562—称量；563—称量；564—称量；565—称量；566—称量；567—称量；568—称量；569—称量；570—称量；571—称量；572—称量；573—称量；574—称量；575—称量；576—称量；577—称量；578—称量；579—称量；580—称量；581—称量；582—称量；583—称量；584—称量；585—称量；586—称量；587—称量；588—称量；589—称量；590—称量；591—称量；592—称量；593—称量；594—称量；595—称量；596—称量；597—称量；598—称量；599—称量；600—称量；601—称量；602—称量；603—称量；604—称量；605—称量；606—称量；607—称量；608—称量；609—称量；610—称量；611—称量；612—称量；613—称量；614—称量；615—称量；616—称量；617—称量；618—称量；619—称量；620—称量；621—称量；622—称量；623—称量；624—称量；625—称量；626—称量；627—称量；628—称量；629—称量；630—称量；631—称量；632—称量；633—称量；634—称量；635—称量；636—称量；637—称量；638—称量；639—称量；640—称量；641—称量；642—称量；643—称量；644—称量；645—称量；646—称量；647—称量；648—称量；649—称量；650—称量；651—称量；652—称量；653—称量；654—称量；655—称量；656—称量；657—称量；658—称量；659—称量；660—称量；661—称量；662—称量；663—称量；664—称量；665—称量；666—称量；667—称量；668—称量；669—称量；670—称量；671—称量；672—称量；673—称量；674—称量；675—称量；676—称量；677—称量；678—称量；679—称量；680—称量；681—称量；682—称量；683—称量；684—称量；685—称量；686—称量；687—称量；688—称量；689—称量；690—称量；691—称量；692—称量；693—称量；694—称量；695—称量；696—称量；697—称量；698—称量；699—称量；700—称量；701—称量；702—称量；703—称量；704—称量；705—称量；706—称量；707—称量；708—称量；709—称量；710—称量；711—称量；712—称量；713—称量；714—称量；715—称量；716—称量；717—称量；718—称量；719—称量；720—称量；721—称量；722—称量；723—称量；724—称量；725—称量；726—称量；727—称量；728—称量；729—称量；730—称量；731—称量；732—称量；733—称量；734—称量；735—称量；736—称量；737—称量；738—称量；739—称量；740—称量；741—称量；742—称量；743—称量；744—称量；745—称量；746—称量；747—称量；748—称量；749—称量；750—称量；751—称量；752—称量；753—称量；754—称量；755—称量；756—称量；757—称量；758—称量；759—称量；760—称量；761—称量；762—称量；763—称量；764—称量；765—称量；766—称量；767—称量；768—称量；769—称量；770—称量；771—称量；772—称量；773—称量；774—称量；775—称量；776—称量；777—称量；778—称量；779—称量；780—称量；781—称量；782—称量；783—称量；784—称量；785—称量；786—称量；787—称量；788—称量；789—称量；790—称量；791—称量；792—称量；793—称量；794—称量；795—称量；796—称量；797—称量；798—称量；799—称量；800—称量；801—称量；802—称量；803—称量；804—称量；805—称量；806—称量；807—称量；808—称量；809—称量；810—称量；811—称量；812—称量；813—称量；814—称量；815—称量；816—称量；817—称量；818—称量；819—称量；820—称量；821—称量；822—称量；823—称量；824—称量；825—称量；826—称量；827—称量；828—称量；829—称量；830—称量；831—称量；832—称量；833—称量；834—称量；835—称量；836—称量；837—称量；838—称量；839—称量；840—称量；841—称量；842—称量；843—称量；844—称量；845—称量；846—称量；847—称量；848—称量；849—称量；850—称量；851—称量；852—称量；853—称量；854—称量；855—称量；856—称量；857—称量；858—称量；859—称量；860—称量；861—称量；862—称量；863—称量；864—称量；865—称量；866—称量；867—称量；868—称量；869—称量；870—称量；871—称量；872—称量；873—称量；874—称量；875—称量；876—称量；877—称量；878—称量；879—称量；880—称量；881—称量；882—称量；883—称量；884—称量；885—称量；886—称量；887—称量；888—称量；889—称量；890—称量；891—称量；892—称量；893—称量；894—称量；895—称量；896—称量；897—称量；898—称量；899—称量；900—称量；901—称量；902—称量；903—称量；904—称量；905—称量；906—称量；907—称量；908—称量；909—称量；910—称量；911—称量；912—称量；913—称量；914—称量；915—称量；916—称量；917—称量；918—称量；919—称量；920—称量；921—称量；922—称量；923—称量；924—称量；925—称量；926—称量；927—称量；928—称量；929—称量；930—称量；931—称量；932—称量；933—称量；934—称量；935—称量；936—称量；937—称量；938—称量；939—称量；940—称量；941—称量；942—称量；943—称量；944—称量；945—称量；946—称量；947—称量；948—称量；949—称量；950—称量；951—称量；952—称量；953—称量；954—称量；955—称量；956—称量；957—称量；958—称量；959—称量；960—称量；961—称量；962—称量；963—称量；964—称量；965—称量；966—称量；967—称量；968—称量；969—称量；970—称量；971—称量；972—称量；973—称量；974—称量；975—称量；976—称量；977—称量；978—称量；979—称量；980—称量；981—称量；982—称量；983—称量；984—称量；985—称量；986—称量；987—称量；988—称量；989—称量；990—称量；991—称量；992—称量；993—称量；994—称量；995—称量；996—称量；997—称量；998—称量；999—称量；1000—称量；1001—称量；1002—称量；1003—称量；1004—称量；1005—称量；1006—称量；1007—称量；1008—称量；1009—称量；1010—称量；1011—称量；1012—称量；1013—称量；1014—称量；1015—称量；1016—称量；1017—称量；1018—称量；1019—称量；1020—称量；1021—称量；1022—称量；1023—称量；1024—称量；1025—称量；1026—称量；1027—称量；1028—称量；1029—称量；1030—称量；1031—称量；1032—称量；1033—称量；1034—称量；1035—称量；1036—称量；1037—称量；1038—称量；1039—称量；1040—称量；1041—称量；1042—称量；1043—称量；1044—称量；1045—称量；1046—称量；1047—称量；1048—称量；1049—称量；1050—称量；1051—称量；1052—称量；1053—称量；1054—称量；1055—称量；1056—称量；1057—称量；1058—称量；1059—称量；1060—称量；1061—称量；1062—称量；1063—称量；1064—称量；1065—称量；1066—称量；1067—称量；1068—称量；1069—称量；1070—称量；1071—称量；1072—称量；1073—称量；1074—称量；1075—称量；1076—称量；1077—称量；1078—称量；1079—称量；1080—称量；1081—称量；1082—称量；1083—称量；1084—称量；1085—称量；1086—称量；1087—称量；1088—称量；1089—称量；1090—称量；1091—称量；1092—称量；1093—称量；1094—称量；1095—称量；1096—称量；1097—称量；1098—称量；1099—称量；1100—称量；1101—称量；1102—称量；1103—称量；1104—称量；1105—称量；1106—称量；1107—称量；1108—称量；1109—称量；1110—称量；1111—称量；1112—称量；1113—称量；1114—称量；1115—称量；1116—称量；1117—称量；1118—称量；1119—称量；1120—称量；1121—称量；1122—称量；1123—称量；1124—称量；1125—称量；1126—称量；1127—称量；1128—称量；1129—称量；1130—称量；1131—称量；1132—称量；1133—称量；1134—称量；1135—称量；1136—称量；1137—称量；1138—称量；1139—称量；1140—称量；1141—称量；1142—称量；1143—称量；1144—称量；1145—称量；1146—称量；1147—称量；1148—称量；1149—称量；1150—称量；1151—称量；1152—称量；1153—称量；1154—称量；1155—称量；1156—称量；1157—称量；1158—称量；1159—称量；1160—称量；1161—称量；1162—称量；1163—称量；1164—称量；1165—称量；1166—称量；1167—称量；1168—称量；1169—称量；1170—称量；1171—称量；1172—称量；1173—称量；1174—称量；1175—称量；1176—称量；1177—称量；1178—称量；1179—称量；1180—称量；1181—称量；1182—称量；1183—称量；1184—称量；1185—称量；1186—称量；1187—称量；1188—称量；1189—称量；1190—称量；1191—称量；1192—称量；1193—称量；1194—称量；1195—称量；1196—称量；1197—称量；1198—称量；1199—称量；1200—称量；1201—称量；1202—称量；1203—称量；1204—称量；1205—称量；1206—称量；1207—称量；1208—称量；1209—称量；1210—称量；1211—称量；1212—称量；1213—称量；1214—称量；1215—称量；1216—称量；1217—称量；1218—称量；1219—称量；1220—称量；1221—称量；1222—称量；1223—称量；1224—称量；1225—称量；1226—称量；1227—称量；1228—称量；1229—称量；1230—称量；1231—称量；1232—称量；1233—称量；1234—称量；1235—称量；1236—称量；1237—称量；1238—称量；1239—称量；1240—称量；1241—称量；1242—称量；1243—称量；1244—称量；1245—称量；1246—称量；1247—称量；1248—称量；1249—称量；1250—称量；1251—称量；1252—称量；1253—称量；1254—称量；1255—称量；1256—称量；1257—称量；1258—称量；1259—称量；1260—称量；1261—称量；1262—称量；1263—称量；1264—称量；1265—称量；1266—称量；1267—称量；1268—称量；1269—称量；1270—称量；1271—称量；1272—称量；1273—称量；1274—称量；1275—称量；1276—称量；1277—称量；1278—称量；1279—称量；1280—称量；1281—称量；1282—称量；1283—称量；1284—称量；1285—称量；1286—称量；1287—称量；1288—称量；1289—称量；1290—称量；1291—称量；1292—称量；1293—称量；1294—称量；1295—称量；1296—称量；1297—称量；1298—称量；1299—称量；1300—称量；1301—称量；1302—称量；1303—称量；1304—称量；1305—称量；1306—称量；1307—称量；1308—称量；1309—称量；1310—称量；1311—称量；1312—称量；1313—称量；1314—称量；1315—称量；1316—称量；1317—称量；1318—称量；1319—称量；1320—称量；1321—称量；1322—称量；1323—称量；1324—称量；1325—称量；1326—称量；1327—称量；1328—称量；1329—称量；1330—称量；1331—称量；1332—称量；1333—称量；1334—称量；1335—称量；1336—称量；1337—称量；1338—称量；1339—称量；1340—称量；1341—称量；1342—称量；1343—称量；1344—称量；1345—称量；1346—称量；1347—称量；1348—称量；1349—称量；1350—称量；1351—称量；1352—称量；1353—称量；1354—称量；1355—称量；1356—称量；1357—称量；1358—称量；1359—称量；1360—称量；1361—称量；1362—称量；1363—称量；1364—称量；1365—称量；1366—称量；1367—称量；1368—称量；1369—称量；1370—称量；1371—称量；1372—称量；1373—称量；1374—称量；1375—称量；1376—称量；1377—称量；1378—称量；1379—称量；1380—称量；1381—称量；1382—称量；1383—称量；1384—称量；1385—称量；1386—称量；1387—称量；1388—称量；1389—称量；1390—称量；1391—称量；1392—称量；1393—称量；1394—称量；1395—称量；1396—称量；1397—称量；1398—称量；1399—称量；1400—称量；1401—称量；1402—称量；1403—称量；1404—称量；1405—称量；1406—称量；1407—称量；1408—称量；1409—称量；1410—称量；1411—称量；1412—称量；1413—称量；1414—称量；1415—称量；1416—称量；1417—称量；1418—称量；1419—称量；1420—称量；1421—称量；1422—称量；1423—称量；1424—称量；1425—称量；1426—称量；1427—称量；1428—称量；1429—称量；1430—称量；1431—称量；1432—称量；1433—称量；1434—称量；1435—称量；1436—称量；1437—称量；1438—称量；1439—称量；1440—称量；1441—称量；1442—称量；1443—称量；1444—称量；1445—称量；1446—称量；1447—称量；1448—称量；1449—称量；1450—称量；1451—称量；1452—称量；1453—称量；1454—称量；1455—称量；1456—称量；1457—称量；1458—称量；1459—称量；1460—称量；1461—称量；1462—称量；1463—称量；1464—称量；1465—称量；1466—称量；1467—称量；1468—称量；1469—称量；1470—称量；1471—称量；1472—称量；1473—称量；1474—称量；1475—称量；1476—称量；1477—称量；1478—称量；1479—称量；1480—称量；1481—称量；1482—称量；1483—称量；1484—称量；1485—称量；1486—称量；1487—称量；1488—称量；1489—称量；1490—称量；1491—称量；1492—称量；1493—称量；1494—称量；1495—称量；1496—称量；1497—称量；1498—称量；1499—称量；1500—称量；1501—称量；1502—称量；1503—称量；1504—称量；1505—称量；1506—称量；1507—称量；1508—称量；1509—称量；1510—称量；1511—称量；1512—称量；1513—称量；1514—称量；1515—称量；1516—称量；1517—称量；1518—称量；1519—称量；1520—称量；1521—称量；1522—称量；1523—称量；1524—称量；1525—称量；1526—称量；1527—称量；1528—称量；1529—称量；1530—称量；1531—称量；1532—称量；1533—称量；1534—称量；1535—称量；1536—称量；1537—称量；1538—称量；1539—称量；1540—称量；1541—称量；1542—称量；1543—称量；1544—称量；1545—称量；1546—称量；1547—称量；1548—称量；1549—称量；1550—称量；1551—称量；1552—称量；1553—称量；1554—称量；1555—称量；1556—称量；1557—称量；1558—称量；1559—称量；1560—称量；1561—称量；1562—称量；1563—称量；1564—称量；1565—称量；1566—称量；1567—称量；1568—称量；1569—称量；1570—称量；1571—称量；1572—称量；1573—称量；1574—称量；1575—称量；1576—称量；1577—称量；1578—称量；1579—称量；1580—称量；1581—称量；1582—称量；1583—称量；1584—称量；1585—称量；1586—称量；1587—称量；1588—称量；1589—称量；1590—称量；1591—称量；1592—称量；1593—称量；1594—称量；1595—称量；1596—称量；1597—称量；1598—称量；1599—称量；1600—称量；1601—称量；1602—称量；1603—称量；1604—称量；1605—称量；1606—称量；1607—称量；1608—称量；1609—称量；1610—称量；1611—称量；1612—称量；1613—称量；1614—称量；1615—称量；1616—称量；1617—称量；1618—称量；1619—称量；1620—称量；1621—称量；1622—称量；1623—称量；1624—称量；1625—称量；1626—称量；1627—称量；1628—称量；1629—称量；1630—称量；1631—称量；1632—称量；1633—称量；1634—称量；1635—称量；1636—称量；1637—称量；1638—称量；1639—称量；1640—称量；1641—称量；1642—称量；1643—称量；1644—称量；1645—称量；1646—称量；1647—称量；1648—称量；1649—称量；1650—称量；1651—称量；1652—称量；1653—称量；1654—称量；1655—称量；1656—称量；1657—称量；1658—称量；1659—称量；1660—称量；1661—称量；1662—称量；1663—称量；1664—称量；1665—称量；1666—称量；1667—称量；1668—称量；1669—称量；1670—称量；1671—称量；1672—称量；1673—称量；1674—称量；1675—称量；1676—称量；1677—称量；1678—称量；1679—称量；1680—称量；1681—称量；1682—称量；1683—称量；1684—称量；1685—称量；1686—称量；1687—称量；1688—称量；1689—称量；1690—称量；1691—称量；1692—称量；1693—称量；1694—称量；1695—称量；1696—称量；1697—称量；1698—称量；1699—称量；1700—称量；1701—称量；1702—称量；1703—称量；1704—称量；1705—称量；1706—称量；1707—称量；1708—称量；1709—称量；1710—称量；1711—称量；1712—称量；1713—称量；1714—称量；1715—称量；1716—称量；1717—称量；1718—称量；1719—称量；1720—称量；1721—称量；1722—称量；1723—称量；1724—称量；1725—称量；1726—称量；1727—称量；1728—称量；1729—称量；1730—称量；1731—称量；1732—称量；1733—称量；1734—称量；1735—称量；1736—称量；1737—称量；1738—称量；1739—称量；1740—称量；1741—称量；1742—称量；1743—称量；1744—称量；1745—称量；1746—称量；1747—称量；1748—称量；1749—称量；1750—称量；1751—称量；1752—称量；1753—称量；1754—称量；1755—称量；1756—称量；1757—称量；1758—称量；1759—称量；1760—称量；1761—称量；1762—称量；1763—称量；1764—称量；1765—称量；1766—称量；1767—称量；1768—称量；1769—称量；1770—称量；1771—称量；1772—称量；1773—称量；1774—称量；1775—称量；1776—称量；1777—称量；1778—称量；1779—称量；1780—称量；1781—称量；1782—称量；1783—称量；1784—称量；1785—称量；1786—称量；1787—称量；1788—称量；1789—称量；1790—称量；1791—称量；1792—称量；1793—称量；1794—称量；1795—称量；1796—称量；1797—称量；1798—称量；1799—称量；1800—称量；1801—称量；1802—称量；1803—称量；1804—称量；1805—称量；1806—称量；1807—称量；1808—称量；1809—称量；1810—称量；1811—称量；1812—称量；1813—称量；1814—称量；1815—称量；1816—称量；1817—称量；1818—称量；1819—称量；1820—称量；1821—称量；1822—称量；1823—称量；1824—称量；1825—称量；1826—称量；1827—称量；1828—称量；1829—称量；1830—称量；1831—称量；1832—称量；1833—称量；1834—称量；1835—称量；1836—称量；1837—称量；1838—称量；1839—称量；1840—称量；1841—称量；1842—称量；1843—称量；1844—称量；1845—称量；1846—称量；1847—称量；1848—称量；1849—称量；1850—称量；1851—称量；1852—称量；1853—称量；1854—称量；1855—称量；1856—称量；1857—称量；1858—称量；1859—称量；1860—称量；1861—称量；1862—称量；1863—称量；1864—称量；1865—称量；1866—称量；1867—称量；1868—称量；1869—称量；1870—称量；1871—称量；1872—称量；1873—称量；1874—称量；1875—称量；1876—称量；1877—称量；1878—称量；1879—称量；1880—称量；1881—称量；1882—称量；1883—称量；1884—称量；1885—称量；1886—称量；1887—称量；1888—称量；1889—称量；1890—称量；1891—称量；1892—称量；1893—称量；1894—称量；1895—称量；1896—称量；1897—称量；1898—称量；1899—称量；1900—称量；1901—称量；1902—称量；1903—称量；1904—称量；1905—称量；1906—称量；1907—称量；1908—称量；1909—称量；1910—称量；1911—称量；1912—称量；1913—称量；1914—称量；1915—称量；1916—称量；1917—称量；1918—称量；1919—称量；1920—称量；1921—称量；1922—称量；1923—称量；1924—称量；1925—称量；1926—称量；1927—称量；1928—称量；1929—称量；1930—称量；1931—称量；1932—称量；1933—称量；1934—称量；1935—称量；1936—称量；1937—称量；1938—称量；1939—称量；1940—称量；1941—称量；1942—称量；1943—称量；1944—称量；1945—称量；1946—称量；1947—称量；1948—称量；1949—称量；1950—称量；1951—称量；1952—称量；1953—称量；1954—称量；1955—称量；1956—称量；1957—称量；1958—称量；1959—称量；1960—称量；1961—称量；1962—称量；1963—称量；1964—称量；1965—称量；1966—称量；1967—称量；1968—称量；1969—称量；1970—称量；1971—称量；1972—称量；1973—称量；1974—称量；1975—称量；1976—称量；1977—称量；1978—称量；1979—称量；1980—称量；1981—称量；1982—称量；1983—称量；1984—称量；1985—称量；1986—称量；1987—称量；1988—称量；1989—称量；1990—称量；1991—称量；1992—称量；1993—称量；1994—称量；1995—称量；1996—称量；1997—称量；1998—称量；1999—称量；2000—称量；2001—称量；2002—称量；2003—称量；2004—称量；2005—称量；2006—称量；2007—称量；2008—称量；2009—称量；2010—称量；2011—称量；2012—称量；2013—称量；2014—称量；2015—称量；2016—称量；2017—称量；2018—称量；2019—称量；2020—称量；2021—称量；2022—称量；2023—称量；2024—称量；2025—称量；2026—称量；2027—称量；2028—称量；2029—称量；2030—称量；2031—称量；2032—称量；2033—称量；2034—称量；2035—称量；2036—称量；2037—称量；2038—称量；2039—称量；2040—称量；2041—称量；2042—称量；2043—称量；2044—称量；2045—称量；2046—称量；2047—称量；2048—称量；2049—称量；2050—称量；2051—称量；2052—称量；2053—称量；2054—称量；2055—称量；2056—称量；2057—称量；2058—称量；2059—称量；2060—称量；2061—称量；2062—称量；2063—称量；2064—称量；2065—称量；2066—称量；2067—称量；2068—称量；2069—称量；2070—称量；2071—称量；2072—称量；2073—称量；2074—称量；2075—称量；2076—称量；2077—称量；2078—称量；2079—称量；2080—称量；2081—称量；2082—称量；2083—称量；2084—称量；2085—称量；2086—称量；2087—称量；2088—称量；2089—称量；2090—称量；2091—称量；2092—称量；2093—称量；2094—称量；2095—称量；2096—称量；2097—称量；2098—称量；2099—称量；2100—称量；2101—称量；2102—称量；2103—称量；2104—称量；2105—称量；2106—称量；2107—称量；2108—称量；2109—称量；2110—称量；2111—称量；2112—称量；2113—称量；2114—称量；2115—称量；2116—称量；2117—称量；2118—称量；2119—称量；2120—称量；2121—称量；2122—称量；2123—称量；2124—称量；2125—称量；2126—称量；2127—称量；2128—称量；2129—称量；2130—称量；2131—称量；2132—称量；2133—称量；2134—称量；2135—称量；2136—称量；2137—称量；2138—称量；2139—称量；2140—称量；2141—称量；2142—称量；2143—称量；2144—称量；2145—称量；2146—称量；2147—称量；2148—称量；2149—称量；2150—称量；2151—称量；2152—称量；2153—称量；2154—称量；2155—称量；2156—称量；2157—称量；2158—称量；2159—称量；2160—称量；2161—称量；2162—称量；2163—称量；2164—称量；2165—称量；2166—称量；2167—称量；2168—称量；2169—称量；2170—称量；2171—称量；2172—称量；2173—称量；2174—称量；2175—称量；2176—称量；2177—称量；2178—称量；2179—称量；2180—称量；2181—称量；2182—称量；2183—称量；2184—称量；2185—称量；2186—称量；2187—称量；2188—称量；2189—称量；2190—称量；2191—称量；2192—称量；2193—称量；2194—称量；2195—称量；2196—称量；2197—称量；2198—称量；2199—称量；2200—称量；2201—称量；2202—称量；2203—称量；2204—称量；2205—称量；2206—称量；2207—称量；2208—称量；2209—称量；2210—称量；2211—称量；2212—称量；2213—称量；2214—称量；2215—称量；2216—称量；2217—称量；2218—称量；2219—称量；2220—称量；2221—称量；2222—称量；2223—称量；2224—称量；2225—称量；2226—称量；2227—称量；2228—称量；2229—称量；2230—称量；2231—称量；2232—称量；2233—称量；2234—称量；2235—称量；2236—称量；2237—称量；2238—称量；2239—称量；2240—称量；2241—称量；2242—称量；2243—称量；2244—称量；2245—称量；2246—称量；2247—称量；2248—称量；2249—称量；2250—称量；2251—称量；2252—称量；2253—称量；2254—称量；2255—称量；2256—称量；2257—称量；2258—称量；2259—称量；2260—称量；2261—称量；2262—称量；2263—称量；2264—称量；2265—称量；2266—称量；2267—称量；2268—称量；2269—称量；2270—称量；2271—称量；2272—称量；2273—称量；2274—称量；2275—称量；2276—称量；2277—称量；2278—称量；2279—称量；2280—称量；2281—称量；2282—称量；2283—称量；2284—称量；2285—称量；2286—称量；2287—称量；2288—称量；2289—称量；2290—称量；2291—称量；2292—称量；2293—称量；2294—称量；2295—称量；2296—称量；2297—称量；2298—称量；2299—称量；2300—称量；2301—称量；2302—称量；2303—称量；2304—称量；2305—称量；2306—称量；2307—称量；2308—称量；2309—称量；2310—称量；2311—称量；2312—称量；2313—称量；2314—称量；2315—称量；2316—称量；2317—称量；2318—称量；2319—称量；2320—称量；2321—称量；2322—称量；2323—称量；2324—称量；2325—称量；2326—称量；2327—称量；2328—称量；2329—称量；2330—称量；2331—称量；2332—称量；2333—称量；2334—称量；2335—称量；2336—称量；2337—称量；2338—称量；2339—称量；2340—称量；2341—称量；2342—称量；2343—称量；2344—称量；2345—称量；2346—称量；2347—称量；2348—称量；2349—称量；2350—称量；2351—称量；2352—称量；2353—称量；2354—称量；2355—称量；2356—称量；2357—称量；2358—称量；2359—称量；2360—称量；2361—称量；2362—称量；2363—称量；2364—称量；2365—称量；2366—称量；2367—称量；2368—称量；2369—称量；2370—称量；2371—称量；2372—称量；2373—称量；2374—称量；2375—称量；2376—称量；2377—称量；2378—称量；2379—称量；2380—称量；2381—称量；2382—称量；2383—称量；2384—称量；2385—称量；2386—称量；2387—称量；2388—称量；2389—称量；2390—称量；2391—称量；2392—称量；2393—称量；2394—称量；2395—称量；2396—称量；2397—称量；2398—称量；2399—称量；2400—称量；2401—称量；2402—称量；2403—称量；2404—称量；2405—称量；2406—称量；2407—称量；2408—称量；2409—称量；2410—称量；2411—称量；2412—称量；2413—称量；2414—称量；2415—称量；2416—称量；2417—称量；2418—称量；2419—称量；2420—称量；2421—称量；2422—称量；2423—称量；2424—称量；2425—称量；2426—称量；2427—称量；2428—称量；2429—称量；2430—称量；2431—称量；2432—称量；2433—称量；2434—称量；2435—称量；2436—称量；2437—称量；2438—称量；2439—称量；2440—称量；2441—称量；2442—称量；2443—称量；2444—称量；2445—称量；2446—称量；2447—称量；2448—称量；2449—称量；2450—称量；2451—称量；2452—称量；2453—称量；2454—称量；2455—称量；2456—称量；2457—称量；2458—称量；2459—称量；2460—称量；2461—称量；2462—称量；2463—称量；2464—称量；2465—称量；2466—称量；2467—称量；2468—称量；2469—称量；2470—称量；2471—称量；2472—称量；2473—称量；2474—称量；2475—称量；2476—称量；2477—称量；2478—称量；2479—称量；2480—称量；2481—称量；2482—称量；2483—称量；2484—称量；2485—称量；2486—称量；2487—称量；2488—称量；2489—称量；2490—称量；2491—称量；2492—称量；2493—称量；2494—称量；2495—称量；2496—称量；2497—称量；2498—称量；2499—称量；2500—称量；2501—称量；2502—称量；2503—称量；2504—称量；2505—称量；2506—称量；2507—称量；2508—称量；2509—称量；2510—称量；2511—称量；2512—称量；2513—称量；2514—称量；2515—称量；2516—称量；2517—称量；2518—称量；2519—称量；2520—称量；2521—称量；2522—称量；2523—称量；2524—称量；2525—称量；2526—称量；2527—称量；2528—称量；2529—称量；2530—称量；2531—称量；2532—称量；2533—称量；2534—称量；2535—称量；2536—称量；2537—称量；2538—称量；2539—称量；2540—称量；2541—称量；2542—称量；2543—称量；2544—称量；2545—称量；2546—称量；2547—称量；2548—称量；2549—称量；2550—称量；2551—称量；2552—称量；2553—称量；2554—称量；2555—称量；2556—称量；2557—称量；2558—称量；2559—称量；2560—称量；2561—称量；2562—称量；2563—称量；2564—称量；2565—称量；2566—称量；2567—称量；2568—称量；2569—称量；2570—称量；2571—称量；2572—称量；2573—称量；2574—称量；2575—称量；2576—称量；2577—称量；2578—称量；2579—称量；2580—称量；2581—称量；2582—称量；2583—称量；2584—称量；2585—称量；2586—称量；2587—称量；2588—称量；2589—称量；2590—称量；2591—称量；2592—称量；2593—称量；2594—称量；2595—称量；2596—称量；2597—称量；2598—称量；2599—称量；2600—称量；2601—称量；2602—称量；2603—称量；2604—称量；2605—称量；2606—称量；2607—称量；2608—称量；2609—称量；2610—称量；2611—称量；2612—称量；2613—称量；2614—称量；2615—称量；2616—称量；2617—称量；2618—称量；2619—称量；2620—称量；2621—称量；2622—称量；2623—称量；2624—称量；2625—称量；2626—称量；2627—称量；2628—称量；2629—称量；2630—称量；2631—称量；2632—称量；2633—称量；2634—称量；2635—称量；2636—称量；2637—称量；2638—称量；2639—称量；2640—称量；2641—称量；2642—称量；2643—称量；2644—称量；2645—称量；2646—称量；2647—称量；2648—称量；2649—称量；2650—称量；2651—称量；2652—称量；2653—称量；2654—称量；2655—称量；2656—称量；2657—称量；2658—称量；2659—称量；2660—称量；2661—称量；2662—称量；2663—称量；2664—称量；2665—称量；2666—称量；2667—称量；2668—称量；2669—称量；2670—称量；2671—称量；2672—称量；2673—称量；2674—称量；2675—称量；2676—称量；2677—称量；2678—称量；2679—称量；2680—称量；2681—称量；2682—称量；2683—称量；2684—称量；2685—称量；2686—称量；2687—称量；2688—称量；2689—称量；2690—称量；2691—称量；2692—称量；2693—称量；2694—称量；2695—称量；2696—称量；2697—称量；2698—称量；2699—称量；2700—称量；2701—称量；2702—称量；2703—称量；2704—称量；2705—称量；2706—称量；2707—称量；2708—称量；2709—称量；2710—称量；2711—称量；2712—称量；2713—称量；2714—称量；2715—称量；2716—称量；2717—称量；2718—称量；2719—称量；2720—称量；2721—称量；2722—称量；2723—称量；2724—称量；2725—称量；2726—称量；2727—称量；2728—称量；2729—称量；2730—称量；2731—称量；2732—称量；2733—称量；2734—称量；2735—称量；2736—称量；2737—称量；2738—称量；2739—称量；2740—称量；2741—称量；2742—称量；2743—称量；2744—称量；2745—称量；2746—称量；2747—称量；2748—称量；2749—称量；2750—称量；2751—称量；2752—称量；2753—称量；2754—称

[illegible]

2.4 [illegible]

2.5 [illegible]

2.6 [illegible]

2.7 [illegible]

2.8 [illegible]

2.9 [illegible]

2.10 [illegible]

3 方法 [illegible]

3.1 [illegible]

3.2 [illegible]

3.3 [illegible]

3.4 [illegible]

3.5 [illegible]

交通运输部信息公开
浏览专用

3.6 [illegible]

(1) [illegible]

(2) [illegible]

(3) [illegible]

4 [illegible]

4.1 [illegible]

$$[illegible] \qquad (JT/T\ 715.1)$$

式中：[illegible]——[illegible]；

m_1——[illegible]；

m_2——[illegible]；

m——[illegible]。

4.2 [illegible]

$$[illegible] \qquad (JT/T\ 715.2)$$

$$[illegible] \qquad (JT/T\ 715.3)$$

式中：[illegible]——[illegible]；

[illegible]——[illegible]；

ρ_w——25℃时水的密度，取0.997 0 g/cm³。

4.3 [illegible]

4.4 [illegible]

$$[illegible] \qquad (JT/T\ 715.4)$$

交通运输部信息公开
浏览专用

式中：γ_n ——矿料的合成毛体积相对密度，无量纲；

$P_1, P_2, \cdots\cdots P_n$ ——各种矿料占矿料总质量的百分率，且和为100.0%；

$\gamma_1, \gamma_2, \cdots\cdots \gamma_n$ ——各种矿料的毛体积相对密度，无量纲，细集料应按现行国家标准GB/T 14684中T0330粗集料应按现行国家标准GB/T 14685中T0304或现行国家标准GB/T 14685中T0305或现行国家标准GB/T 14685中T0306或现行国家标准GB/T 14685中T0307或现行国家标准GB/T 14685中T0308或现行国家标准GB/T 14685中T0309或现行国家标准GB/T 14685中T0310或现行国家标准GB/T 14685中T0311或现行国家标准GB/T 14685中T0312或现行国家标准GB/T 14685中T0313或现行国家标准GB/T 14685中T0314或现行国家标准GB/T 14685中T0315或现行国家标准GB/T 14685中T0316或现行国家标准GB/T 14685中T0317或现行国家标准GB/T 14685中T0318或现行国家标准GB/T 14685中T0319或现行国家标准GB/T 14685中T0320或现行国家标准GB/T 14685中T0321或现行国家标准GB/T 14685中T0322或现行国家标准GB/T 14685中T0323或现行国家标准GB/T 14685中T0324或现行国家标准GB/T 14685中T0325或现行国家标准GB/T 14685中T0326或现行国家标准GB/T 14685中T0327或现行国家标准GB/T 14685中T0328或现行国家标准GB/T 14685中T0329或现行国家标准GB/T 14685中T0330时应选择与本项目相同的试验方法进行测定，试验结果应按照现行国家标准GB/T 14685中T0332或现行国家标准GB/T 14685中T0333或现行国家标准GB/T 14685中T0334或现行国家标准GB/T 14685中T0335或现行国家标准GB/T 14685中T0336或现行国家标准GB/T 14685中T0337或现行国家标准GB/T 14685中T0338或现行国家标准GB/T 14685中T0339或现行国家标准GB/T 14685中T0340或现行国家标准GB/T 14685中T0341或现行国家标准GB/T 14685中T0342或现行国家标准GB/T 14685中T0343或现行国家标准GB/T 14685中T0344或现行国家标准GB/T 14685中T0345或现行国家标准GB/T 14685中T0346或现行国家标准GB/T 14685中T0347或现行国家标准GB/T 14685中T0348或现行国家标准GB/T 14685中T0349或现行国家标准GB/T 14685中T0350或现行国家标准GB/T 14685中T0351或现行国家标准GB/T 14685中T0352或现行国家标准GB/T 14685中T0353或现行国家标准GB/T 14685中T0354或现行国家标准GB/T 14685中T0355或现行国家标准GB/T 14685中T0356或现行国家标准GB/T 14685中T0357或现行国家标准GB/T 14685中T0358或现行国家标准GB/T 14685中T0359或现行国家标准GB/T 14685中T0360或现行国家标准GB/T 14685中T0361或现行国家标准GB/T 14685中T0362或现行国家标准GB/T 14685中T0363或现行国家标准GB/T 14685中T0364或现行国家标准GB/T 14685中T0365或现行国家标准GB/T 14685中T0366或现行国家标准GB/T 14685中T0367或现行国家标准GB/T 14685中T0368或现行国家标准GB/T 14685中T0369或现行国家标准GB/T 14685中T0370或现行国家标准GB/T 14685中T0371或现行国家标准GB/T 14685中T0372或现行国家标准GB/T 14685中T0373或现行国家标准GB/T 14685中T0374或现行国家标准GB/T 14685中T0375或现行国家标准GB/T 14685中T0376或现行国家标准GB/T 14685中T0377或现行国家标准GB/T 14685中T0378或现行国家标准GB/T 14685中T0379或现行国家标准GB/T 14685中T0380或现行国家标准GB/T 14685中T0381或现行国家标准GB/T 14685中T0382或现行国家标准GB/T 14685中T0383或现行国家标准GB/T 14685中T0384或现行国家标准GB/T 14685中T0385或现行国家标准GB/T 14685中T0386或现行国家标准GB/T 14685中T0387或现行国家标准GB/T 14685中T0388或现行国家标准GB/T 14685中T0389或现行国家标准GB/T 14685中T0390或现行国家标准GB/T 14685中T0391或现行国家标准GB/T 14685中T0392或现行国家标准GB/T 14685中T0393或现行国家标准GB/T 14685中T0394或现行国家标准GB/T 14685中T0395或现行国家标准GB/T 14685中T0396或现行国家标准GB/T 14685中T0397或现行国家标准GB/T 14685中T0398或现行国家标准GB/T 14685中T0399或现行国家标准GB/T 14685中T0400或现行国家标准GB/T 14685中T0401或现行国家标准GB/T 14685中T0402或现行国家标准GB/T 14685中T0403或现行国家标准GB/T 14685中T0404或现行国家标准GB/T 14685中T0405或现行国家标准GB/T 14685中T0406或现行国家标准GB/T 14685中T0407或现行国家标准GB/T 14685中T0408或现行国家标准GB/T 14685中T0409或现行国家标准GB/T 14685中T0410或现行国家标准GB/T 14685中T0411或现行国家标准GB/T 14685中T0412或现行国家标准GB/T 14685中T0413或现行国家标准GB/T 14685中T0414或现行国家标准GB/T 14685中T0415或现行国家标准GB/T 14685中T0416或现行国家标准GB/T 14685中T0417或现行国家标准GB/T 14685中T0418或现行国家标准GB/T 14685中T0419或现行国家标准GB/T 14685中T0420或现行国家标准GB/T 14685中T0421或现行国家标准GB/T 14685中T0422或现行国家标准GB/T 14685中T0423或现行国家标准GB/T 14685中T0424或现行国家标准GB/T 14685中T0425或现行国家标准GB/T 14685中T0426或现行国家标准GB/T 14685中T0427或现行国家标准GB/T 14685中T0428或现行国家标准GB/T 14685中T0429或现行国家标准GB/T 14685中T0430或现行国家标准GB/T 14685中T0431或现行国家标准GB/T 14685中T0432或现行国家标准GB/T 14685中T0433或现行国家标准GB/T 14685中T0434或现行国家标准GB/T 14685中T0435或现行国家标准GB/T 14685中T0436或现行国家标准GB/T 14685中T0437或现行国家标准GB/T 14685中T0438或现行国家标准GB/T 14685中T0439或现行国家标准GB/T 14685中T0440或现行国家标准GB/T 14685中T0441或现行国家标准GB/T 14685中T0442或现行国家标准GB/T 14685中T0443或现行国家标准GB/T 14685中T0444或现行国家标准GB/T 14685中T0445或现行国家标准GB/T 14685中T0446或现行国家标准GB/T 14685中T0447或现行国家标准GB/T 14685中T0448或现行国家标准GB/T 14685中T0449或现行国家标准GB/T 14685中T0450或现行国家标准GB/T 14685中T0451或现行国家标准GB/T 14685中T0452或现行国家标准GB/T 14685中T0453或现行国家标准GB/T 14685中T0454或现行国家标准GB/T 14685中T0455或现行国家标准GB/T 14685中T0456或现行国家标准GB/T 14685中T0457或现行国家标准GB/T 14685中T0458或现行国家标准GB/T 14685中T0459或现行国家标准GB/T 14685中T0460或现行国家标准GB/T 14685中T0461或现行国家标准GB/T 14685中T0462或现行国家标准GB/T 14685中T0463或现行国家标准GB/T 14685中T0464或现行国家标准GB/T 14685中T0465或现行国家标准GB/T 14685中T0466或现行国家标准GB/T 14685中T0467或现行国家标准GB/T 14685中T0468或现行国家标准GB/T 14685中T0469或现行国家标准GB/T 14685中T0470或现行国家标准GB/T 14685中T0471或现行国家标准GB/T 14685中T0472或现行国家标准GB/T 14685中T0473或现行国家标准GB/T 14685中T0474或现行国家标准GB/T 14685中T0475或现行国家标准GB/T 14685中T0476或现行国家标准GB/T 14685中T0477或现行国家标准GB/T 14685中T0478或现行国家标准GB/T 14685中T0479或现行国家标准GB/T 14685中T0480或现行国家标准GB/T 14685中T0481或现行国家标准GB/T 14685中T0482或现行国家标准GB/T 14685中T0483或现行国家标准GB/T 14685中T0484或现行国家标准GB/T 14685中T0485或现行国家标准GB/T 14685中T0486或现行国家标准GB/T 14685中T0487或现行国家标准GB/T 14685中T0488或现行国家标准GB/T 14685中T0489或现行国家标准GB/T 14685中T0490或现行国家标准GB/T 14685中T0491或现行国家标准GB/T 14685中T0492或现行国家标准GB/T 14685中T0493或现行国家标准GB/T 14685中T0494或现行国家标准GB/T 14685中T0495或现行国家标准GB/T 14685中T0496或现行国家标准GB/T 14685中T0497或现行国家标准GB/T 14685中T0498或现行国家标准GB/T 14685中T0499或现行国家标准GB/T 14685中T0500或现行国家标准GB/T 14685中T0501或现行国家标准GB/T 14685中T0502或现行国家标准GB/T 14685中T0503或现行国家标准GB/T 14685中T0504或现行国家标准GB/T 14685中T0505或现行国家标准GB/T 14685中T0506或现行国家标准GB/T 14685中T0507或现行国家标准GB/T 14685中T0508或现行国家标准GB/T 14685中T0509或现行国家标准GB/T 14685中T0510或现行国家标准GB/T 14685中T0511或现行国家标准GB/T 14685中T0512或现行国家标准GB/T 14685中T0513或现行国家标准GB/T 14685中T0514或现行国家标准GB/T 14685中T0515或现行国家标准GB/T 14685中T0516或现行国家标准GB/T 14685中T0517或现行国家标准GB/T 14685中T0518或现行国家标准GB/T 14685中T0519或现行国家标准GB/T 14685中T0520或现行国家标准GB/T 14685中T0521或现行国家标准GB/T 14685中T0522或现行国家标准GB/T 14685中T0523或现行国家标准GB/T 14685中T0524或现行国家标准GB/T 14685中T0525或现行国家标准GB/T 14685中T0526或现行国家标准GB/T 14685中T0527或现行国家标准GB/T 14685中T0528或现行国家标准GB/T 14685中T0529或现行国家标准GB/T 14685中T0530时应选择与本项目相同的试验方法进行测定，试验结果应按照现行国家标准GB/T 14685中T0531或现行国家标准GB/T 14685中T0532或现行国家标准GB/T 14685中T0533或现行国家标准GB/T 14685中T0534或现行国家标准GB/T 14685中T0535或现行国家标准GB/T 14685中T0536或现行国家标准GB/T 14685中T0537或现行国家标准GB/T 14685中T0538或现行国家标准GB/T 14685中T0539或现行国家标准GB/T 14685中T0540或现行国家标准GB/T 14685中T0541或现行国家标准GB/T 14685中T0542或现行国家标准GB/T 14685中T0543或现行国家标准GB/T 14685中T0544或现行国家标准GB/T 14685中T0545或现行国家标准GB/T 14685中T0546或现行国家标准GB/T 14685中T0547或现行国家标准GB/T 14685中T0548或现行国家标准GB/T 14685中T0549或现行国家标准GB/T 14685中T0550或现行国家标准GB/T 14685中T0551或现行国家标准GB/T 14685中T0552或现行国家标准GB/T 14685中T0553或现行国家标准GB/T 14685中T0554或现行国家标准GB/T 14685中T0555或现行国家标准GB/T 14685中T0556或现行国家标准GB/T 14685中T0557或现行国家标准GB/T 14685中T0558或现行国家标准GB/T 14685中T0559或现行国家标准GB/T 14685中T0560或现行国家标准GB/T 14685中T0561或现行国家标准GB/T 14685中T0562或现行国家标准GB/T 14685中T0563或现行国家标准GB/T 14685中T0564或现行国家标准GB/T 14685中T0565或现行国家标准GB/T 14685中T0566或现行国家标准GB/T 14685中T0567或现行国家标准GB/T 14685中T0568或现行国家标准GB/T 14685中T0569或现行国家标准GB/T 14685中T0570或现行国家标准GB/T

$$[illegible] \quad (T.0.0.9)$$

[illegible]

$P_{[illegible]}$——外[illegible]

[illegible]

[illegible]

4.7 [illegible] T 0.05 [illegible] 混合[illegible]，[illegible] 0.00 [illegible]，

$$[illegible] = \frac{[illegible]}{[illegible]} \quad (T.0.05.10)$$

式中：[illegible]——[illegible]；

[illegible]

[illegible]

4.8 [illegible] T 0.05 [illegible] 混合[illegible]，[illegible]

$$[illegible] \quad (T.0.05.11)$$

$$[illegible] \quad (T.0.05.12)$$

$$[illegible] \quad (T.0.05.13)$$

式中：[illegible]

$P_{[illegible]}$——[illegible]；

[illegible]

4.9 [illegible] T 0.05 [illegible] 基[illegible]，[illegible]

$$[illegible] = \frac{[illegible]}{[illegible]} \quad (T.0.05.14)$$

式中：[illegible]

$P_{[illegible]}$——[illegible]；

交通运输部信息公开
测试专用

[illegible]

4.10 按式(T0705-14)计算矿料间隙率[illegible]

$$SSA = \frac{2.000}{\gamma_s} \times \frac{100}{100} \times [illegible] \times SAF \qquad (T0705\text{-}15)$$

式中：SSA——矿料间隙率(m²/kg)；

P_i——矿料中[illegible]75mm、2.36[illegible]、1.18mm、0.6mm、0.3mm、0.15mm和0.075mm筛孔通过率(%)；

SAF_i——[illegible]75mm、2.36mm、1.18mm、0.6mm、0.3mm、0.15mm和0.075mm筛孔通过率的表面积系数，分别为[illegible]0.41、0.87、1.[illegible]、3.87、6.14、[illegible]、[illegible]、77、m²/kg。

4.11 按式(T0705-16)计算沥青混合料标准状态的毛体积相对密度(燃烧法)：

$$\rho_{mb} = \frac{P_b}{\rho_b} \times \frac{100}{P_b \times SSA + 13} \qquad (T0705\text{-}16)$$

式中：ρ_{mb}——沥青混合料毛体积相对密度(g/cm³)；

ρ_b——沥青25℃时的密度(g/cm³)。

4.12 按式(T0705-17)计算集料[illegible]个材料的合成毛体积相对密度，结果保留小数点后两位：

$$\gamma_{sb} = \frac{P_1 + P_2 + \cdots + P_n}{\frac{P_1}{\gamma_1} + \frac{P_2}{\gamma_2} + \cdots + \frac{P_n}{\gamma_n}} \qquad (T0705\text{-}17)$$

式中：γ_{sb}——组成沥青混合料的集料的合成毛体积相对密度，无量纲；

$P_1, P_2, \cdots, P_n$——以集料总质量为100%时各种集料的分级料占总质量的百分比(%)；

$\gamma_1, \gamma_2, \cdots, \gamma_n$——各种集料的毛体积相对密度，无量纲。

4.13 根[illegible]一种集料[illegible]的集料[illegible]，按式(T0705-18)计算[illegible]，结果保留小数点后两位：

$$VCA_{DRC} = \left(1 - \frac{\rho_s}{\rho_w \times \gamma_{sb}}\right) \times 100 \qquad (T0705\text{-}18)$$

式中：VCA_{DRC}——粗集料干捣状态间隙率(%)；

ρ_s——粗集料干捣状态毛体积密度(g/cm³)；

ρ_w——[illegible]0.99[illegible]g/cm³。

4.14 粗集料干捣状态间隙率可按式(T0705-19)计算，结果保留小数点后一位：

$$VCA_{DRC} = 100 - \frac{\rho_s}{\gamma_{sb}} \times \rho_w \qquad (T0705\text{-}19)$$

式中：VCA_{DRC}——粗集料干捣状态间隙率(%)。

交通运输部信息公开 浏览专用

P_i —— 沥青混合料第 i 种矿料的比例，按公式(T 0705-2)计算，精确至0.1%；

$$P_{mm} = 100 - P_a - \sum_{i=1}^{n} \frac{100 - P_i}{\gamma_{mi}} \qquad (T\ 0705\text{-}2)$$

P_i —— 第 i 种矿料的毛体积相对密度，精确至小数点后第4位。

注：本试验方法中的毛体积相对密度、表观相对密度、表观密度、毛体积密度、吸水率、压碎值、针片状颗粒含量、含泥量、砂当量、亚甲蓝值、坚固性、洛杉矶磨耗损失、磨光值、冲击值、软石含量、硫化物及硫酸盐含量、有机质含量、轻物质含量、氯离子含量、碱活性、多孔结构、坚硬性、耐久性、抗冻性、抗风化性、抗剥落性、抗老化性、抗疲劳性、抗变形性、抗裂性、抗冲刷性、抗腐蚀性、抗氧化性、抗紫外线性、抗酸性、抗碱性、抗盐性、抗水性、抗油性、抗溶性、抗热性、抗冷性、抗湿性、抗干性、抗光性、抗电性、抗磁性、抗辐射性、抗生物性、抗化学性、抗物理性、抗机械

[illegible]

1.3 [illegible]

2 [illegible]

2.1 [illegible]

2.2 [illegible]

2.3 [illegible]

2.4 [illegible]

2.5 [illegible]

2.6 [illegible]

2.7 [illegible]

2.8 [illegible]

2.9 [illegible]

2.10 [illegible]

3 [illegible]

3.1 [illegible]

3.2 [illegible]

3.3 [illegible]

3.4 [illegible]

交通运输部信息公开
浏览专用

[illegible]

4.5 对吸水性较强的集料，应采用[illegible]

(1) 采用[illegible]

(2) 浸泡法[illegible]

(3) 煮沸法[illegible]

(4) 真空法[illegible]

4 [illegible]

4.1 按[illegible]

$$\rho_a = \frac{m_a}{m_a - m_w} \qquad (T\ 0328\ 1)$$

$$\rho_b = \frac{m_a}{m_a - m_w} \times \rho_w \qquad (T\ 0328\ 2)$$

式中：ρ_a——在25℃时[illegible]

ρ_b——在25℃时[illegible]

m_a——干燥试样的质量，g；

m_w——试样的水中质量，g；

ρ_w——在25℃时[illegible]

4.2 [illegible]

5 [illegible]

5.1 表观相对密度[illegible]

5.2 表观密度[illegible]

6 [illegible]

6.1 [illegible]

交通运输部信息公开 浏览专用

[illegible]

6.2 沥青混合料的类型。

6.3 试件制备方法。

6.4 [illegible]设备的名称、编号及数量。

6.5 [illegible]

6.6 [illegible]

T 0707—2025 沥青混合料密度试验([illegible])

1 适用范围

1.1 本方法适用于[illegible]

1.2 本方法测定的[illegible]

1.3 本试验应在[illegible]

2 仪器与材料

2.1 [illegible]

2.2 [illegible]

2.3 [illegible]

2.4 [illegible]

2.5 [illegible]

2.6 [illegible]

交通运输部信息公开
浏览专用

2.7 [illegible]

2.8 [illegible]

2.9 [illegible]

2.10 [illegible]

2.11 [illegible]

2.12 [illegible]

3 [illegible]

3.1 [illegible]

3.2 [illegible]

3.3 [illegible]

(1) [illegible]

(2) [illegible]

3.4 [illegible]

3.5 [illegible]

3.6 [illegible]

3.7 [illegible]

交通运输部信息公开 测试专用

[illegible]

[illegible]粘结材料的质量 m_c。

3.8 [illegible]

3.9 用坍落度筒测定混凝土拌合物的稠度应按下列步骤进行：

3.9.1 取一定数量的混凝土拌合物 m_p。

3.9.2 [illegible]

3.9.3 [illegible]

4 [illegible]

4.1 [illegible]

4.1.1 按式（[illegible]）计算出[illegible]

$$\rho_1 = \frac{m_c + m_s + m_g}{m_c + m_s + m_g + m_w} \qquad (T\ 0525\text{-}1)$$

式中 ρ_1——[illegible]；

m_c——[illegible]；

m_s——[illegible]；

m_g——[illegible]；

m_w——[illegible]。

4.1.2 [illegible]

$$\rho = \frac{m_p}{(m_p - m_s) - (m_p - m_c)/\rho_w} \qquad (T\ 0525\text{-}2)$$

式中 ρ——[illegible]；

m_p——[illegible]；

m_c——[illegible]；

m_s——[illegible]。

4.1.3 按式（[illegible]）计算出[illegible]

$$\rho = \frac{m_p}{(m_p - m_s) - (m_p - m_c)/\rho_w + (m_c - m_s)/\rho_c} \qquad (T\ 0525\text{-}3)$$

交通运输部信息公开
浏览专用

式中：[illegible]——[illegible]；

γ——[illegible]，[illegible]。

4.1.4 [illegible] 0.001

$$\rho = \gamma \times \rho_w \qquad (T\ 0705\text{-}2)$$

式中：[illegible]，g/cm³；

ρ_w——[illegible]，取 0.997 0g/cm³。

4.2 [illegible]

5 [illegible]

5.1 [illegible]

5.2 [illegible]

6 [illegible]

6.1 [illegible]

6.2 [illegible]

6.3 [illegible]

6.4 [illegible]

6.5 [illegible]

6.6 [illegible]

T 0709—2011 沥青混合料密度试验（体积法）

1 [illegible]

1.1 [illegible]

1.2 [illegible]

交通运输部信息公开
浏览专用

[illegible]

[illegible]

1.3 [illegible]。

2 [illegible]

2.1 [illegible]

2.2 [illegible]

2.3 [illegible]

2.4 [illegible]

2.5 [illegible]

2.6 [illegible]

2.6.1 [illegible]

2.6.2 [illegible]

2.6.3 [illegible]

3 [illegible]

3.1 [illegible]

3.2 [illegible]

3.3 [illegible]

3.4 [illegible]

3.4.1 [illegible]

交通运输部信息公开
浏览专用

3.1.2 [illegible]

3.5 [illegible]

3.6 [illegible]

4 [illegible]

4.1 [illegible]

$$[illegible] \qquad (1.070-1)$$

式中：[illegible]——[illegible]；

[illegible]——[illegible]；

[illegible]——[illegible]。

4.2 [illegible]

$$[illegible] \qquad (1.070-2)$$

式中：[illegible]——[illegible]；

[illegible]——[illegible]；

[illegible]——[illegible]。

4.3 [illegible]

$$[illegible] \qquad (1.070-3)$$

式中：[illegible]——[illegible]；

交通运输部信息公开 浏览专用

[illegible]

m_s ——[illegible]

4.4 [illegible]，精确至0.001。

$$[illegible] = \frac{[illegible]}{0.997\,0} \qquad (T\,0708\text{-}2)$$

式中：[illegible]

0.997 0——水在25℃时的密度，单位为g/cm³。

4.5 [illegible]，精确至0.001g/cm³（0.001）。

4.6 [illegible]

4.7 按式（T 0708-3）计算试样的[illegible]，精确至0.01。

$$[illegible] = \frac{[illegible]}{[illegible]} \times 100 \qquad (T\,0708\text{-}3)$$

式中：[illegible]——[illegible]

[illegible]——[illegible]

4.8 [illegible]，精确至0.1%。

5 [illegible]

5.1 [illegible]

5.2 [illegible]

6 [illegible]

6.1 [illegible]

6.2 [illegible]

6.3 [illegible]

6.4 [illegible]

交通运输部信息公开
浏览专用

6.5 [illegible]

6.6 [illegible]

JT/T 0741—2025 沥青混合料密度试验（真空密封法）

1 范围

1.1 本标准适用于测定按照JT/T 29的沥青混合料试件的毛体积相对密度或毛体积密度。

1.2 本方法测定的毛体积相对密度或毛体积密度，可用于计算沥青混合料的空隙率、矿料间隙率等体积参数指标。

1.3 本方法适用于沥青混合料密度。

1.4 [illegible]

2 仪具与材料

2.1 [illegible]

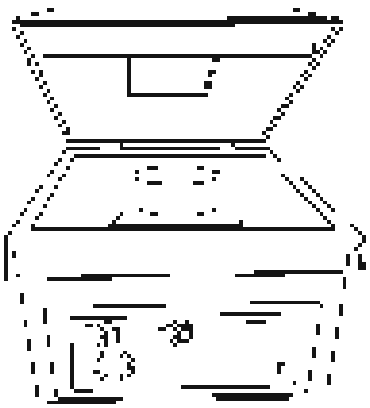

[illegible]

[illegible]

2.2 [illegible]

2.3 [illegible]

2.4 [illegible]

2.5 [illegible]

2.6 [illegible]

2.7 [illegible]

2.8 [illegible]

2.9 [illegible]

2.10 [illegible]

2.11 [illegible]

2.12 [illegible]

3 [illegible]

3.1 [illegible]

3.2 [illegible]

(1) [illegible]

(2) [illegible]

交通运输部信息公开
浏览专用

[illegible]不大于[illegible]。

(3)[illegible]。

4 [illegible]

4.1 [illegible]，[illegible]GB/T 0502、[illegible]0503、[illegible]0507、[illegible]2736 [illegible]。[illegible]

4.2 [illegible]。

4.3 [illegible]。

(1)[illegible]。

(2)[illegible]23℃±3℃[illegible]。

(3)[illegible]30min。

(4)[illegible]。

4.4 [illegible]。

4.5 [illegible]。

4.6 [illegible]。

4.7 [illegible]。

4.8 [illegible]。

4.9 [illegible]1.5[illegible]。

交通运输部信息公开 浏览专用

[illegible]

[illegible]4min，[illegible]，[illegible]

4.10 [illegible]

5 [illegible]

5.1 按JTG E41—2005T 0117[illegible]，[illegible]

$$\gamma = \frac{m_s}{m_1 - m_2 - m_3 - \frac{m_s}{\gamma_s}} \qquad (T\ 0117\text{-}1)$$

式中：γ ——[illegible]；

m_s ——[illegible]；

m_1 ——[illegible]；

m_2 ——[illegible]；

m_3 ——[illegible]；

γ_s ——[illegible]。

5.2 按JTG E41—2005T 0117[illegible]，[illegible]

$$\gamma_a = \gamma \times \gamma_w \qquad (T\ 0117\text{-}2)$$

式中：γ_a ——[illegible]；

γ_w ——[illegible]。

5.3 [illegible]，[illegible]，[illegible]，[illegible]，[illegible]，[illegible]0.001g/cm³[illegible]。

5.4 [illegible]，[illegible]，[illegible]，[illegible]。

5.5 按JTG E41—2005T 0117[illegible]，[illegible]

$$V_a = 100 - \frac{\dfrac{m_s}{m_s + m_2 - m_3 - \dfrac{m_s}{\gamma_T}}}{\dfrac{m_s}{m_s + m_1 - m_3 - \dfrac{m_s}{\gamma_s}}} \times 100 \qquad (T\ 0117\text{-}3)$$

式中：V_a ——[illegible]；

m_s ——[illegible]；

5.6 [illegible]

6 [illegible]

6.1 [illegible]

6.2 [illegible]

7 [illegible]

7.1 [illegible]

7.2 [illegible]

7.3 [illegible]

7.4 [illegible]

7.5 [illegible]

7.6 [illegible]

T 0737—2004 沥青混合料包火率试验

1 [illegible]

[illegible]

2 [illegible]

2.1 [illegible]

2.2 [illegible]

2.3 [illegible]

2.4 [illegible]

2.5 [illegible]

交通运输部信息公开
浏览专用

[illegible]

3 [illegible]

3.1 [illegible]

3.2 [illegible]

3.3 [illegible] 20mm

3.4 [illegible] 5min±1min [illegible]

3.5 [illegible] 50mm±1mm [illegible]

3.6 [illegible]

4 [illegible]

4.1 [illegible]

$$S_a = \frac{S_1 - S_2}{S_1} \times 100 \qquad (T\ 0712\text{-}1)$$

式中：S_a——[illegible]

S_1——[illegible]

S_2——[illegible]

4.2 [illegible]

5 [illegible]

5.1 [illegible]

5.2 [illegible]

5.3 [illegible]

5.4 [illegible]

交通运输部信息公开
浏览专用

5.5 [illegible]

5.6 [illegible]

T 0711—2025 沥青混合料理论最大相对密度试验（真空法）

1 [illegible]

1.1 本方法适用于沥青混合料、沥青稳定碎石、沥青玛蹄脂碎石混合料的理论最大相对密度测定，以便计算压实度、空隙率、矿料间隙率、沥青饱和度等指标。

1.2 本方法不适用于含有大于[illegible]的粗集料的沥青混合料。

2 [illegible]

2.1 天平：称量5kg以上，感量[illegible]g；称量2kg以下，感量0.05g。

2.2 负压容器：[illegible]容量不小于2 000mL，有气密性[illegible]，[illegible]，[illegible]，[illegible]，[illegible]。

2.3 [illegible]

图 [illegible]

2.3.1 [illegible]

2.3.2 [illegible]

[illegible]

2.3.3 [illegible]

2.3.4 [illegible]

2.3.5 [illegible]

2.4 [illegible]

2.5 [illegible]

2.6 [illegible]

2.7 [illegible]

2.8 [illegible]

3 [illegible]

3.1 [illegible]

3.1.1 [illegible]

表T.0.1-1 [illegible]

[illegible]	[illegible]
[illegible]	[illegible]
[illegible]	[illegible]
[illegible]	[illegible]
[illegible]	[illegible]
[illegible]	[illegible]
[illegible]	[illegible]
[illegible]	[illegible]

[illegible]

交通运输部信息公开
浏览专用

[illegible]

[illegible]

3.1.2 [illegible]

3.1.3 [illegible]

3.1.4 [illegible]

3.2 [illegible]

3.2.1 [illegible]

3.2.2 [illegible]

3.2.3 [illegible]

3.2.4 [illegible]

3.2.5 [illegible]

交通运输部信息公开 浏览专用

[illegible]

3.2.6 [illegible]

4 [illegible]

4.1 按照[illegible]的[illegible]量与相对密度[illegible]

$$[illegible] \tag{T 0711-1}$$

式中：[illegible]——[illegible]；

m_s——干燥状态[illegible]质量，g；

m——[illegible]质量，g；

m_1——[illegible]与[illegible]在[illegible]水中的质量，g。

4.2 按照[illegible]的[illegible]量与[illegible]

$$[illegible] \tag{T 0711-2}$$

式中：[illegible]——[illegible]；

ρ_w——[illegible]的密度，[illegible]。

4.3 [illegible]

5 [illegible]

5.1 [illegible]

5.1.1 [illegible]

5.1.2 [illegible]

5.2 [illegible]

5.2.1 [illegible]

5.2.2 [illegible]

5.2.3 [illegible]

交通运输部信息公开
浏览专用

5.2.4 [illegible]

6 允许误差

[illegible]

7 试验

7.1 [illegible]

7.2 [illegible]

7.3 [illegible]

7.4 [illegible]

7.5 [illegible]

7.6 [illegible]

7.7 [illegible]

交通运输部信息公开
浏览专用

21 沥青混合料马歇尔

T 0709—2025 沥青混合料马歇尔稳定度试验

1 [illegible]

1.1 [illegible]

1.2 [illegible]

1.3 [illegible]

2 [illegible]

2.1 [illegible]

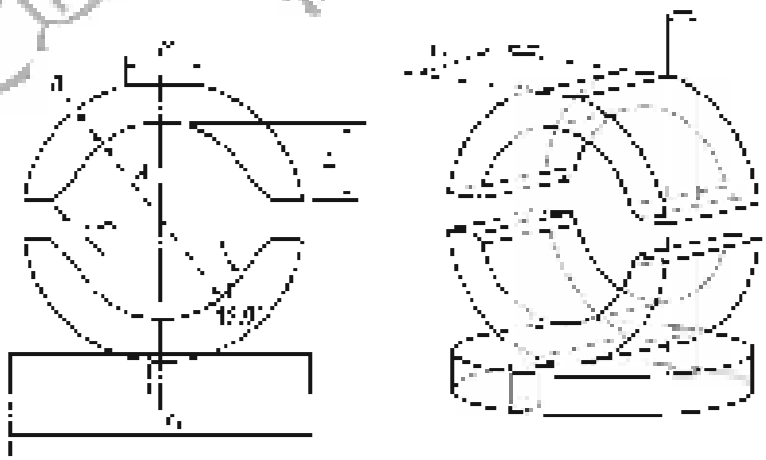

[illegible]

2.1.1 [illegible]

2.1.2 [illegible]

2.1.3 [illegible]

2.2 [illegible]

2.3 [illegible]

2.4 [illegible]

2.5 [illegible]

2.6 [illegible]

2.7 [illegible]

2.8 [illegible]

2.9 [illegible]

3 [illegible]

3.1 [illegible]

3.1.1 [illegible]

3.1.2 [illegible]

交通运输部信息公开
浏览专用

3.2 [illegible]

3.2.1 [illegible]

3.2.2 [illegible]

3.2.3 [illegible]

3.2.4 [illegible]

3.2.5 [illegible]

3.2.6 [illegible]

3.2.7 [illegible]

4 [illegible]

4.1 [illegible]

(1) [illegible]

(2) [illegible]

(3) [illegible]

4.2 [illegible]

[illegible]

4.3 [illegible]

4.4 [illegible]

5 [illegible]

5.1 [illegible]

5.2 [illegible]

5.3 [illegible]

5.4 [illegible]

6 [illegible]

6.1 [illegible]

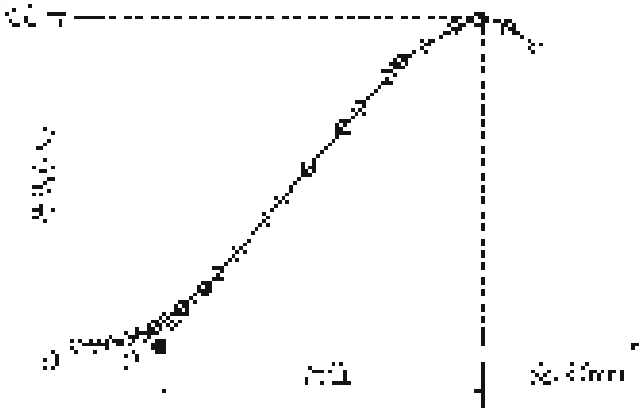

[illegible]

交通运输部信息公开 [illegible] 专用

6.2 [illegible]

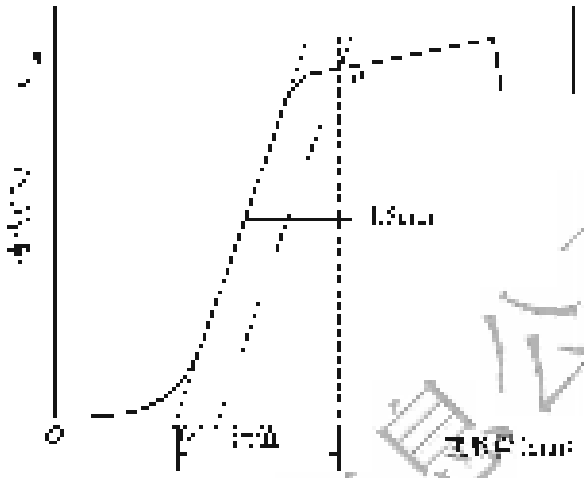

图1 [illegible]

6.3 按式(T10639-11)计算的[illegible]，精确至0.1。

$$[illegible] = \frac{[illegible]}{[illegible]} \qquad (T10639-11)$$

式中：[illegible]——试样的[illegible]，单位为mm；

[illegible]——试样的拉伸强度，单位为N；

[illegible]——试样的宽度，单位为mm。

6.4 [illegible]

6.5 按式(T10739-2)计算[illegible]，精确至0.1。

$$[illegible] = \frac{[illegible]}{[illegible]} \times 100 \qquad (T10739-2)$$

式中：[illegible]——[illegible]；

[illegible]——[illegible]；

[illegible]——[illegible]。

6.6 按式(T10739-5)计算的[illegible]，精确至0.1。

$$[illegible] = \frac{[illegible]}{[illegible]} \times 100 \qquad (T10739-5)$$

全国信息公开
浏览专用

式中：[illegible]——试验[illegible]相对误差，[illegible]%；

[illegible]——[illegible]，kN；

7 允许误差

7.1 [illegible]

(1) [illegible]，允许误差为[illegible]，其他试验[illegible]允许误差为[illegible]。

(2) 对[illegible]，[illegible]m，[illegible]m。

7.2 [illegible]

(1) [illegible]，[illegible]kN，[illegible]kN。

(2) [illegible]m，[illegible]m。

8 [illegible]

8.1 [illegible]

8.2 [illegible]

8.3 [illegible]

8.4 [illegible]

8.5 [illegible]

8.6 [illegible]

T 0709—2011 沥青路面芯样马歇尔稳定度试验

1 [illegible]

[illegible]

2 [illegible]

[illegible]

交通运输部信息公开
浏览专用

[illegible]

3 [illegible]

3.1 [illegible]，[illegible]，[illegible]，[

[illegible]

[illegible]	[illegible]
[illegible]	[illegible]
[illegible]	[illegible]
[illegible]	[illegible]
[illegible]	[illegible]
[illegible]	[illegible]
[illegible]	[illegible]
[illegible]	[illegible]
[illegible]	[illegible]
[illegible]	[illegible]

[illegible]

4 [illegible]

4.1 [illegible]

4.2 [illegible]

4.3 [illegible]

4.4 [illegible]

4.5 [illegible]

4.6 [illegible]

交通运输部信息公开
浏览专用

22 沥青混合料试件制作方法

T 0713—2000 沥青混合料单轴压缩试验(圆柱体法)

1 [illegible]

[illegible]

2 [illegible]

2.1 [illegible]

(1) [illegible]

(2) [illegible]

(3) [illegible]

2.2 [illegible]

2.3 [illegible]

2.4 [illegible]

2.5 [illegible]

2.6 [illegible]

交通运输部信息公开 浏览专用

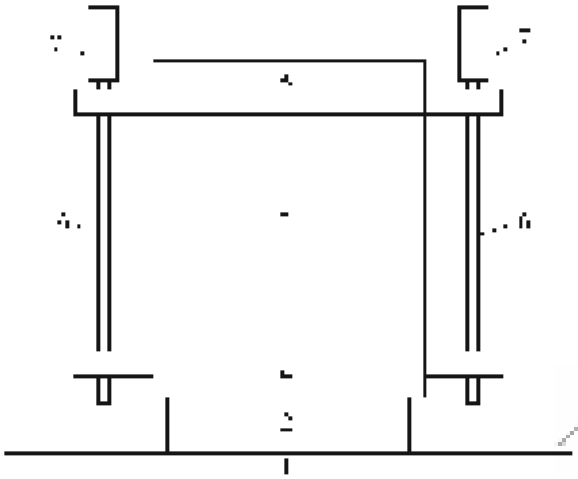

图 10-131 [illegible]

[illegible]

2.7 [illegible]

3 方法 [illegible]

3.1 [illegible]

3.1.1 [illegible]

3.1.2 [illegible]

3.1.3 [illegible]

3.1.4 [illegible]

3.1.5 [illegible]

3.1.6 [illegible]

交通运输部信息公开
测试专用

[illegible]

3.1.7 [illegible]

3.2 [illegible]

3.2.1 [illegible]

3.2.2 [illegible]

3.3 [illegible]

3.3.1 [illegible]

3.3.2 [illegible]

3.3.3 [illegible]

3.3.4 [illegible]

3.3.5 [illegible]

1 [illegible]

4.1 [illegible]式(T 0713-1)[illegible]

$$S_0 = \frac{4P}{\pi d^2} \qquad \text{(T 0713-1)}$$

式中：S_0——[illegible]，MPa；

P——[illegible]，N；

d——[illegible]，mm。

4.2 [illegible]式(T 0713-2)[illegible]，[illegible]，[illegible]，

[illegible]

表 [illegible]—[illegible] 每级试件数与 [illegible] 的关系

[illegible]	[illegible]	[illegible]	
		[illegible]	[illegible]
[illegible]	[illegible]	[illegible]	[illegible]
[illegible]	[illegible]	[illegible]	[illegible]
[illegible]	[illegible]	[illegible]	[illegible]
[illegible]	[illegible]	[illegible]	[illegible]
[illegible]	[illegible]	[illegible]	[illegible]
[illegible]	[illegible]	[illegible]	[illegible]
[illegible]	[illegible]	[illegible]	[illegible]
[illegible]	[illegible]	[illegible]	[illegible]

[illegible] 设计

5.1 [illegible]

5.2 [illegible]

5.3 [illegible]

5.4 [illegible]

5.5 [illegible]

5.6 [illegible]

5.7 [illegible]

[illegible]—1993 沥青混合料单轴压缩试验方法（试行）

1 [illegible]

[illegible]

2 [illegible]

2.1 [illegible] 80% [illegible] 20% [illegible] 0.1kN。[illegible]

交通运输部信息公开 浏览专用

[illegible]

2.2 [illegible]

2.3 [illegible]

2.4 [illegible]

2.5 [illegible]

2.6 [illegible]

2.7 [illegible]

2.8 [illegible]

3 [illegible]

3.1 [illegible]

3.1.1 [illegible]

3.1.2 [illegible]

3.1.3 [illegible]

3.1.4 [illegible]

3.1.5 [illegible]

交通运输部信息公开
浏览专用

[illegible]

50mm/min 时，应可不测试本项指标。

3.2 必检指标

3.2.1 经济产品和运输[illegible]，应可回收利用，应即五下[illegible]台土二、二十年代，一般应用于乙级产品。

3.2.2 [illegible]

3.2.3 [illegible]

3.2.4 [illegible]

3.2.5 [illegible]

1 [illegible]

4.1 [illegible]

4.2 [illegible]

$$\sigma = \frac{P_s}{[illegible]} \quad (T07.1-1)$$

$$\varepsilon = \frac{\Delta l}{l} \quad (T07.1-2)$$

$$S_0 = \frac{S_0}{\varepsilon} \quad (T07.1-3)$$

[illegible]

交通运输部信息公开
测试专用

式中：[illegible]——[illegible]，MPa；

P_2——[illegible]，N；

b——[illegible]，mm；

h——[illegible]，mm；

σ_1——[illegible]，MPa；

$\Delta\delta$——[illegible]，mm；

δ——[illegible]，mm；

S_1——[illegible]，mm²。

4.4 [illegible]

4.4 [illegible]

$$\sigma_1 = \frac{[illegible]}{[illegible]} \qquad (T.07[illegible])$$

式中：S_1——[illegible]，mm²；

P_1，P_2——[illegible]，N；

$\Delta\delta_1$，$\Delta\delta_2$——[illegible]，mm。

4.5 [illegible]

5 [illegible]

5.1 [illegible]

5.2 [illegible]

5.3 [illegible]

5.4 [illegible]

5.5 [illegible]

5.6 [illegible]

交通运输信息公开
浏览专用

T 0738—2011 沥青混合料动态弹模量试验（单轴压缩法）

1 [illegible]

1.1 本方法适用于[illegible]沥青混合料动态弹模量的测定。

1.2 本方法应以下建立一个示范性设计[illegible]与工程应用[illegible]。

1.3 动态弹模量试验温度为[illegible]，[illegible]频率为[illegible]。

2 [illegible]

2.1 动态弹模量测[illegible]系统[illegible]

2.1.1 [illegible]

2.1.2 [illegible]

2.1.3 [illegible]

2.1.4 [illegible]

2.2 [illegible]

2.3 [illegible]

交通运输部信息公开 浏览专用

2.4 [illegible]

2.5 [illegible]

2.6 [illegible]

2.7 [illegible]

2.8 [illegible]

2.9 [illegible]

2.10 [illegible]

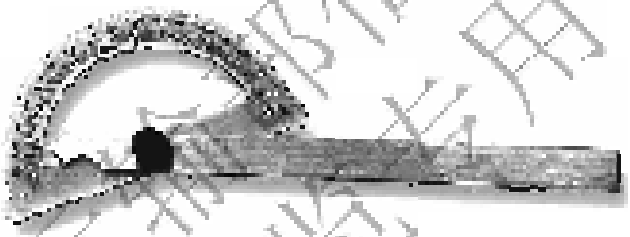

[illegible]

2.11 [illegible]

3 [illegible]

3.1 [illegible]

3.2 [illegible]

3.3 [illegible]

4 [illegible]

4.1 [illegible]

交通运输部信息公开
浏览专用

[illegible]

[illegible]

[illegible]

4.2 [illegible]

4.3 [illegible]

4.4 [illegible]

4.5 [illegible]

4.6 [illegible]

4.7 [illegible]

4.8 [illegible]

5 试样[illegible]可示[illegible]

5.1 [illegible]

5.2 [illegible]

图 [illegible]　[illegible]

6　[illegible]

6.1　[illegible]

6.2　[illegible]

6.3　[illegible]

6.4　[illegible]

6.5　[illegible]

公用设施部信息公开
浏览专用

[illegible]

6.6 [illegible]

6.7 [illegible]

6.8 [illegible]

7 [illegible]

7.1 [illegible]

[illegible]	[illegible]
[illegible]	[illegible]
[illegible]	[illegible]
[illegible]	[illegible]
[illegible]	[illegible]
[illegible]	[illegible]
[illegible]	[illegible]

7.2 [illegible]

7.3 [illegible]

7.4 [illegible]

交通运输部信息公开
浏览专用

[illegible]

7.5 [illegible]

8 [illegible]

8.1 [illegible]

$$\sigma = \frac{[illegible]}{[illegible]} \qquad (T\ 0\ 3\ 3\ 1\text{-}[illegible])$$

式中：σ——[illegible]；

[illegible]

$$[illegible] = \frac{[illegible]}{[illegible]} \qquad (T\ 0\ 3\ 3\ 1\text{-}[illegible])$$

式中：[illegible]

8.2 [illegible]

$$[illegible] = \frac{\sum [illegible]}{[illegible]} \qquad (T\ 0\ 3\ 3\ 1\text{-}[illegible])$$

式中：[illegible]

8.3 [illegible]

$$[illegible] = [illegible] - [illegible] \qquad (T\ 0\ 3\ 3\ 1\text{-}[illegible])$$

式中：[illegible]

8.4 [illegible]

$$[illegible] = \frac{\sum [illegible]}{[illegible]} \qquad (T\ 0\ 3\ 3\ 1\text{-}[illegible])$$

$$[illegible] = \frac{[illegible]}{[illegible]} \sum [illegible] \qquad (T\ 0\ 3\ 3\ 1\text{-}[illegible])$$

交通运输部信息公开
浏览专用

8.2 [illegible] (T/[illegible]—[illegible])

$$A_{[illegible]} = \frac{[illegible]}{n} \sum [illegible] \qquad (T/[illegible]-[illegible])$$

式中：$A_{[illegible]}$ ——[illegible]；

$A_{[illegible]}$ ——[illegible]；

$A_{[illegible]}$ ——[illegible]；

$\alpha_{[illegible]}$ ——[illegible]；

n ——[illegible]。

8.5 按式(T/[illegible]-[illegible])、式(T/[illegible]-[illegible])计算[illegible]相对[illegible]：

$$[illegible] = \sqrt{[illegible]} \qquad (T/[illegible]-[illegible])$$

$$[illegible] = [illegible] \left| \frac{[illegible]}{[illegible]} \right| \qquad (T/[illegible]-[illegible])$$

式中：$[illegible]$ ——[illegible]；

$[illegible]$ ——[illegible]。

8.6 按式(T/[illegible]-[illegible])、式(T/[illegible]-[illegible])计算[illegible]主[illegible]应[illegible]：

$$[illegible] = [illegible] - [illegible] \qquad (T/[illegible]-[illegible])$$

$$[illegible] = \sqrt{\frac{[illegible]}{[illegible]}} \qquad (T/[illegible]-[illegible])$$

式中：$[illegible]$ ——[illegible]；

$[illegible]$ ——[illegible]。

8.7 [illegible]

8.8 按式(T/[illegible])计算[illegible]：

$$[illegible] = \frac{\sum [illegible]}{n} \qquad (T/[illegible]-[illegible])$$

式中：$[illegible]$ ——[illegible]。

8.9 按式(T/[illegible])计算[illegible]：

$$[illegible] = [illegible] \qquad (T/[illegible])$$

式中：$[illegible]$ ——[illegible]；

$[illegible]$ ——[illegible]。

[illegible]信息公开
浏览专用

8.10 按公式（D.38）与公式（D.39）的计算结果分别计算出[illegible]

$$[illegible] = \frac{\sum [illegible]}{[illegible]} \qquad (D.38)$$

$$[illegible] = \frac{[illegible]}{[illegible]} \qquad (D.39)$$

$$[illegible] = \frac{[illegible]}{[illegible]} \qquad (D.40)$$

式中：[illegible]——第[illegible]段桥梁的[illegible]；

[illegible]——[illegible]段桥梁在[illegible]时刻的[illegible]；

[illegible]——第[illegible]段桥梁的[illegible]。

8.11 按公式（D.41）与公式（D.42）计算[illegible]

$$[illegible] = \sqrt{[illegible]} \qquad (D.41)$$

$$[illegible] = [illegible] \qquad (D.42)$$

式中：[illegible]——第[illegible]段桥梁的[illegible]；

[illegible]——第[illegible]段桥梁的[illegible]。

8.12 按公式（D.43）与公式（D.44）的[illegible]十日预测[illegible]，[illegible]。

$$[illegible] \qquad (D.43)$$

$$[illegible] \qquad (D.44)$$

式中：[illegible]——第[illegible]段桥梁的[illegible]；

[illegible]——第[illegible]段桥梁的[illegible]。

8.13 按公式（D.45）与公式（D.46）计算[illegible]，[illegible]。

$$\overline{[illegible]} = \frac{\sum [illegible]}{[illegible]} \qquad (D.45)$$

$$[illegible] = \frac{\sum [illegible]}{[illegible]} \qquad (D.46)$$

$$[illegible] = \frac{\sum [illegible]}{[illegible]} \qquad (D.47)$$

$$[illegible] = \frac{[illegible]}{[illegible]} \qquad (D.48)$$

交通运输部信息公开
测试专用

$$[illegible] \qquad (P0038-05)$$

式中：[illegible]

[illegible]——[illegible]；

[illegible]——[illegible]；

[illegible]——[illegible]；

[illegible]——[illegible]。

8.14 校验[illegible]

$$[illegible] \qquad (P0038-06)$$

$$[illegible] \qquad (P0038-07)$$

式中：[illegible]——[illegible]；

[illegible]——[illegible]。

8.15 [illegible]

表 [illegible] 一个[illegible]

[illegible]	[illegible]
[illegible]	[illegible]
[illegible]	[illegible]
[illegible]	[illegible]
[illegible]	[illegible]
[illegible]	[illegible]

8.16 [illegible]

8.17 [illegible]

(1) [illegible]

(2) [illegible]

$$[illegible] \qquad (P0038-08)$$

式中：[illegible]；

[illegible]；

[illegible]。

(3) [illegible]

$$[illegible] \qquad (P0038-09)$$

式中：[illegible]——[illegible]。

交通运输部信息公开 浏览专用

[illegible]

[illegible]

$$[illegible] \qquad (D.0.38.30)$$

式中：[illegible]——[illegible]；

[illegible]——[illegible]；

[illegible]——[illegible]；

[illegible]——[illegible]。

[illegible]：D.0.38.31 [illegible]：D.0.38.32）中[illegible]

$$[illegible] \qquad (D.0.38.31)$$

式中：[illegible]——[illegible]；

[illegible]——[illegible]；

$$[illegible] \qquad (D.0.38.32)$$

式中：[illegible]——[illegible]；

[illegible]——[illegible]；

$$[illegible] \qquad (D.0.38.33)$$

式中：[illegible]——[illegible]；

[illegible]

[illegible]

[illegible] 推荐

9.1 [illegible]。

9.2 [illegible]。

9.3 [illegible]。

9.4 [illegible]。

9.5 [illegible]。

交通运输部信息公开
浏览专用

9.6 [illegible]

9.7 [illegible]

T 0742—2025 沥青混合料动态模量试验（劈裂法）

1 [illegible]

1.1 [illegible]

1.2 [illegible]

1.3 [illegible]

2 [illegible]

2.1 [illegible]

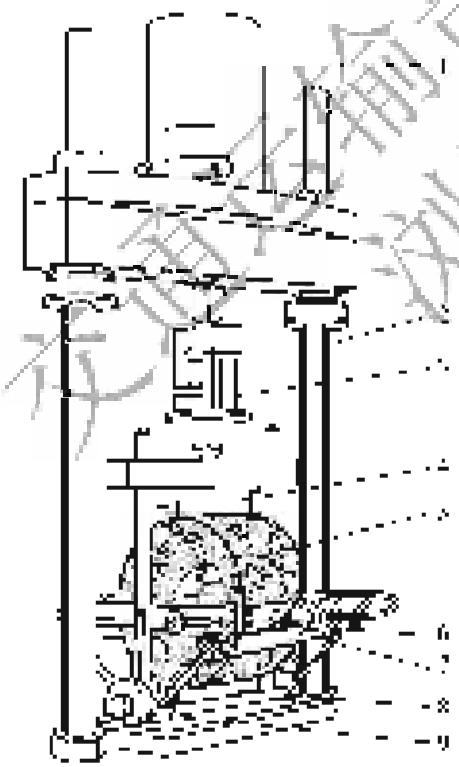

[illegible]

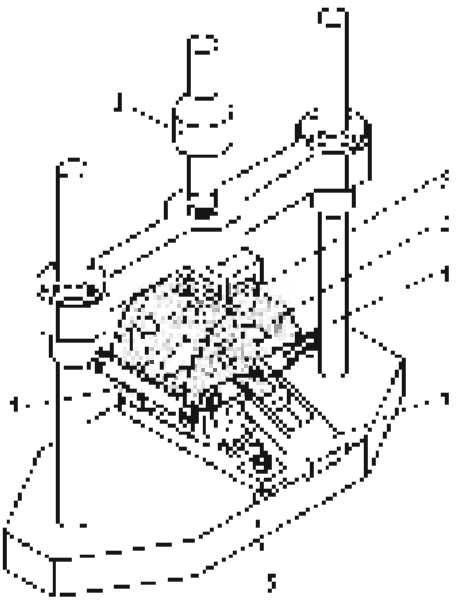

[illegible]

交通运输部信息公开
浏览专用

2.1.1 [illegible]

2.1.2 [illegible]

2.1.3 [illegible]

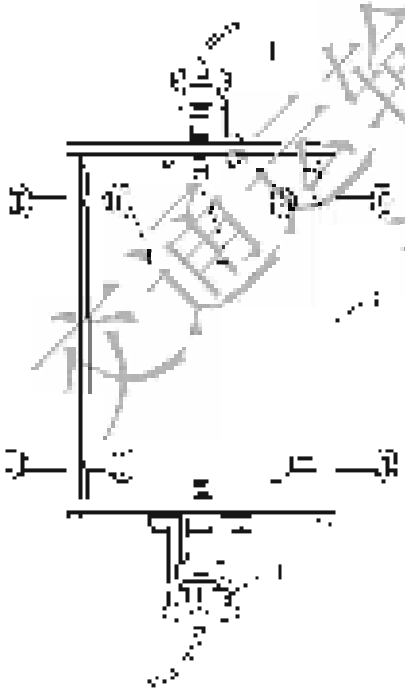

[illegible]

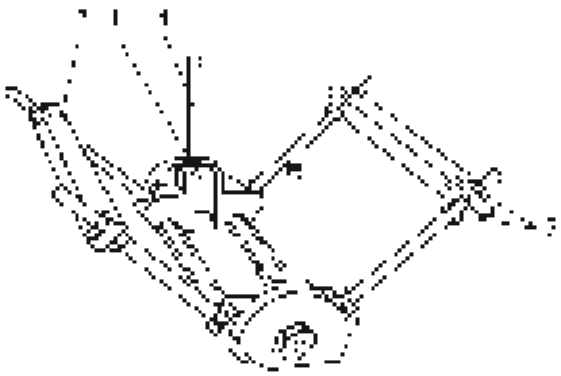

[illegible]

交通运输部信息公开
浏览专用

2.1.4 压条材料宜选用[illegible]，采用挤压时，型材[illegible]。[illegible]压条应设置[illegible]=0.6mm，内卡槽深度为50.8mm±1mm；卡槽宽度：直径为[illegible]75mm时，压条宽度为[illegible]10.0mm，内口直径[illegible]75mm[illegible]；三角支撑应下沉[illegible]26mm[illegible]。应在侧边[illegible]。压条[illegible]，压条[illegible]。[illegible]，压条可[illegible]，压条与[illegible]。压条外缘有一个宽[illegible]，偏差不大[illegible]0.5mm。[illegible]。

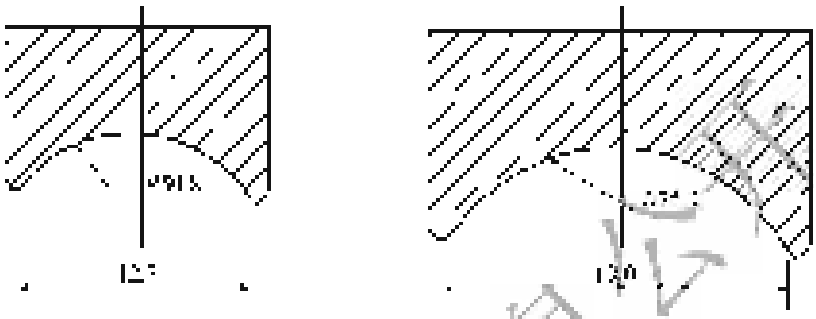

[illegible]压条[illegible]

2.2 [illegible]，保温，[illegible]。

2.3 [illegible]，一般[illegible]50mm，[illegible]。

2.4 [illegible]。

2.5 [illegible]。
[illegible]

2.6 [illegible]。

[illegible]

2.7 [illegible]。

3 [illegible]

3.1 [illegible]

3.2 [illegible]

3.3 [illegible]

4 [illegible]

4.1 [illegible]

4.2 [illegible]

4.3 [illegible]

4.4 [illegible]

4.5 [illegible]

4.6 [illegible]

4.7 [illegible]

5 [illegible]

5.1 [illegible]

5.2 [illegible]

5.3 [illegible]

5.4 [illegible]

5.5 [illegible]

表 T 0742-1 [illegible]

[illegible]	[illegible]		[illegible]		[illegible]	
[illegible]	[illegible]	[illegible]	[illegible]	[illegible]	[illegible]	[illegible]
[illegible]	[illegible]	[illegible]	[illegible]	[illegible]	[illegible]	[illegible]
[illegible]	[illegible]	[illegible]	[illegible]	[illegible]	[illegible]	[illegible]
[illegible]	[illegible]	[illegible]	[illegible]	[illegible]	[illegible]	[illegible]
[illegible]	[illegible]	[illegible]	[illegible]	[illegible]	[illegible]	[illegible]
[illegible]	[illegible]	[illegible]	[illegible]	[illegible]	[illegible]	[illegible]

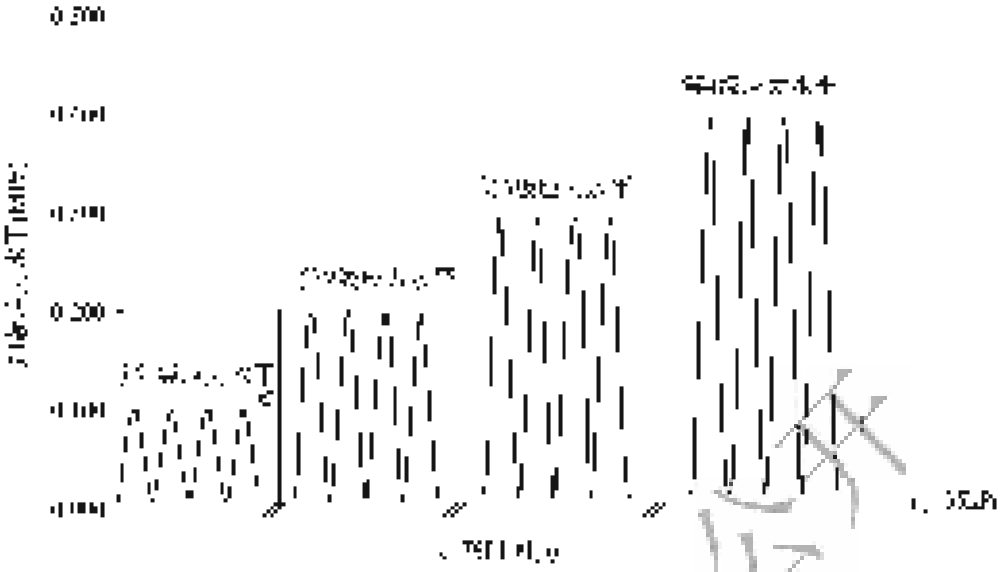

[illegible]

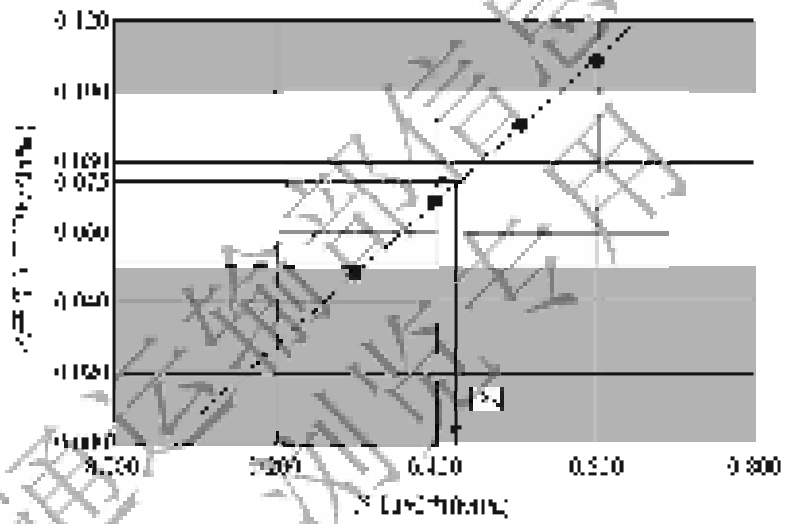

[illegible]

5.6 [illegible]

5.7 [illegible]

5.8 [illegible]

5.9 [illegible]

交通运输部信息公开 测试专用

[illegible]

5.10 [illegible]

6 [illegible]

6.1 [illegible]

6.2 [illegible]

6.3 [illegible]

6.4 [illegible]

6.5 [illegible]

6.6 [illegible]

交通运输部信息公开
浏览专用

7 [illegible]

7.1 [illegible]式(T07-2-1)[illegible]进行[illegible]图T07-2-3[illegible]测[illegible]，[illegible]，[illegible]相关[illegible]，[illegible]的[illegible]，

$$y(t) = A - B\sin(2\pi ft - C) \qquad (T07\text{-}2\text{-}1)$$

式中：$y(t)$——[illegible]；

f——[illegible]；

A——[illegible]；

B——[illegible]；

t——[illegible]；

C——[illegible]，rad

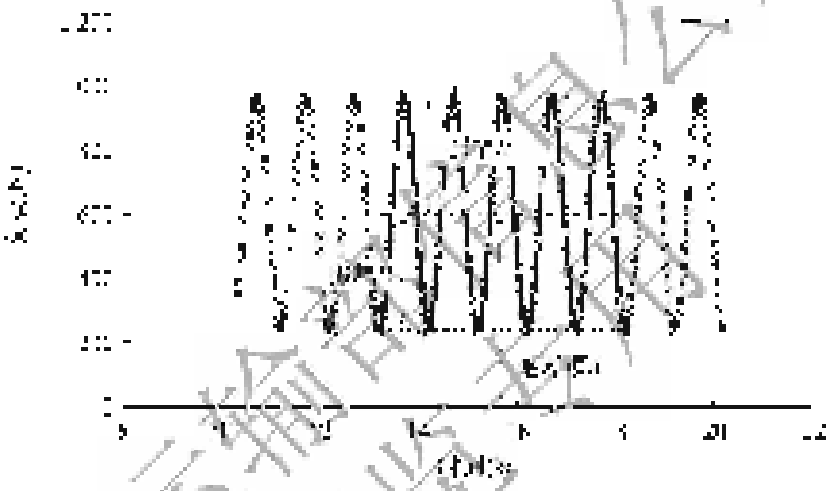

图T07-2-3 [illegible]

7.2 [illegible]式(T07-2-2)[illegible]，[illegible]的变化的[illegible]图T07-2-4，成形图[illegible]，相关[illegible]系数[illegible]。[illegible]

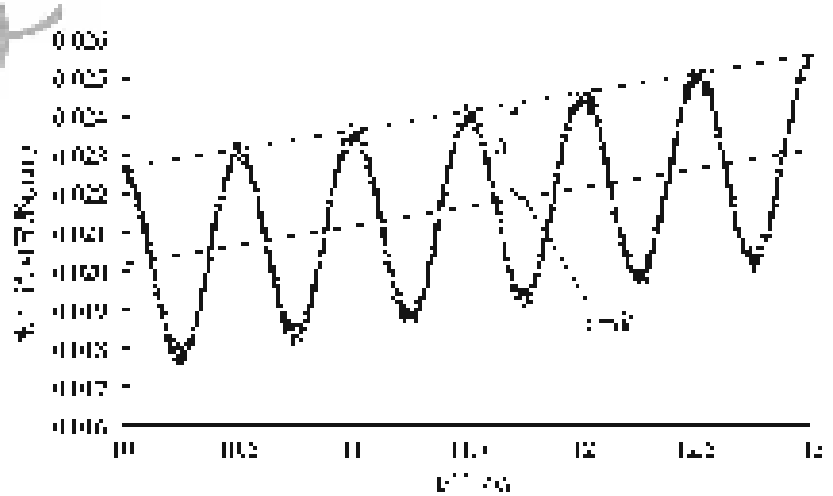

图T07-2-4 [illegible]

交通运输行业标准公开征求意见稿

$$u(t) = a + b\sin(2\pi ft - c) + d \qquad (T07\text{-}2.2)$$

式中：$u(t)$——[illegible]，mm；

f——试验频率，Hz；

a——水平参照点上测试装置的[illegible]，mm；

b——水平参照点上测试装置的[illegible]，mm；

c——水平参照点上测试装置的相位差，rad；

d——水平参照点上测试装置的[illegible]，mm。

7.3 按式(T07-2.3)计算[illegible]

$$\sigma(t) = \frac{M(t)}{\pi D^2} \qquad (T07\text{-}2.3)$$

式中：$\sigma(t)$——试件内部[illegible]，MPa；

D——试件外径，mm；

h——试件高度，mm。

7.4 按式(T07-2.4)计算[illegible]

$$\gamma = 0.15\left(1 - \frac{0.35}{\sigma_{max}}\right) \qquad (T07\text{-}2.4)$$

式中：γ——[illegible]；

σ_{max}——[illegible]。

7.5 按式(T07-2.5)计算水平[illegible]

$$\varepsilon_1 = \left(\frac{3a}{D^2} - \frac{3b}{D^3}\right) \times 1000 \qquad (T07\text{-}2.5)$$

式中：ε_1——水平[illegible]，με。

7.6 按式(T07-2.6)计算[illegible]

$$\varphi = \left(c - \frac{\pi}{2}\right) \times \frac{180}{\pi} \qquad (T07\text{-}2.6)$$

式中：φ——相位差，°。

7.7 按式(T07-2.7)计算[illegible]

$$E = \frac{2\sigma(t)}{\varepsilon_1(t)}(1 + \mu) \qquad (T07\text{-}2.7)$$

式中：E——[illegible]，MPa；

交通运输部信息公开
浏览专用

7.8 [illegible]

7.9 [illegible]

8 [illegible]

8.1 [illegible]

8.2 [illegible]

8.3 [illegible]

8.4 [illegible]

8.5 [illegible]

8.6 [illegible]

8.7 [illegible]

T 0715—2025 [illegible]

1 [illegible]

1.1 [illegible]

1.2 [illegible]

2 [illegible]

2.1 [illegible]

2.1.1 [illegible]

交通运输部信息公开
浏览专用

[illegible]

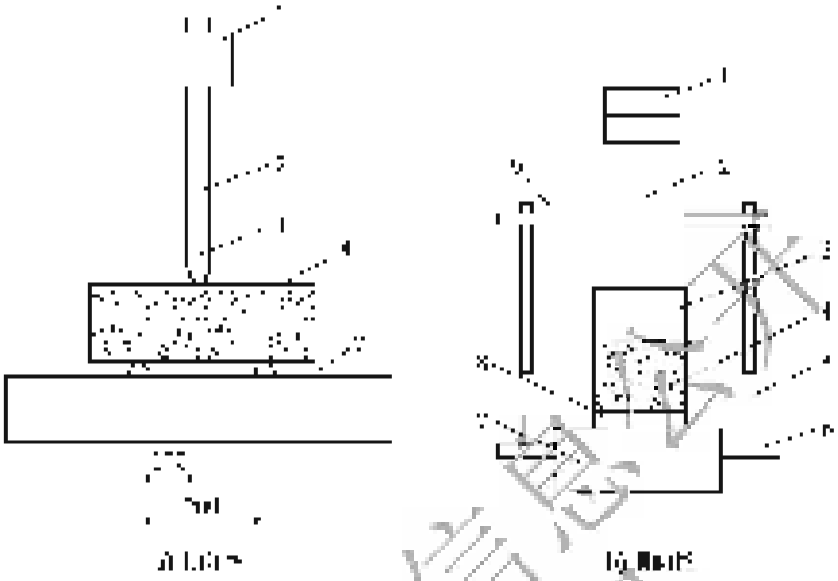

[illegible]

[illegible]

2.1.2 [illegible]

2.1.3 [illegible]

2.2 [illegible]

2.3 [illegible]

2.4 [illegible]

[illegible]

2.5 [illegible]

2.6 [illegible]

2.7 [illegible]

3 [illegible]

3.1 [illegible]

3.2 [illegible]

3.3 [illegible]

3.4 [illegible]

表 [illegible] 每日[illegible]

[illegible]	[illegible]	[illegible]	[illegible]
[illegible]	[illegible]	[illegible]	[illegible]
[illegible]	[illegible]	[illegible]	[illegible]
[illegible]	[illegible]	[illegible]	[illegible]

[illegible]

交通运输部信息公开 浏览专用

[illegible]

[illegible]

[illegible]

[illegible]

5.5 [illegible]

[illegible]

[illegible]

[illegible]

4 [illegible]

4.1 [illegible]

4.2 [illegible]

4.3 [illegible]

4.4 [illegible]

4.5 [illegible]

5 [illegible]

5.1 [illegible]

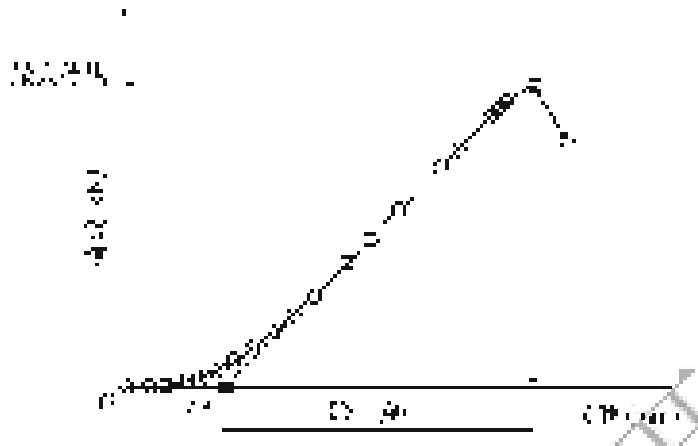

[illegible]

5.2 [illegible]

5.3 [illegible]

$$[illegible] = \frac{[illegible]}{[illegible]} \qquad (T\ 0715\text{-}1)$$

式中：[illegible]——[illegible]；

[illegible]——[illegible]；

[illegible]——[illegible]；

[illegible]——[illegible]；

[illegible]——[illegible]。

5.4 [illegible]

$$[illegible] = \frac{[illegible]}{[illegible]} \qquad (T\ 0715\text{-}2)$$

式中：[illegible]——[illegible]；

[illegible]——[illegible]。

5.5 [illegible]

5.6 [illegible]

交通运输部信息公开
浏览专用

[illegible]

6 [illegible]

[illegible]

7 [illegible]

7.1 [illegible]

7.2 [illegible]

7.3 [illegible]

7.4 [illegible]

7.5 [illegible]

7.6 [illegible]

T 0716—2025 沥青混合料劈裂试验

1 [illegible]

1.1 [illegible]

1.2 [illegible]

2 [illegible]

2.1 [illegible]

2.1.1 [illegible]

交通运输部信息公开
浏览专用

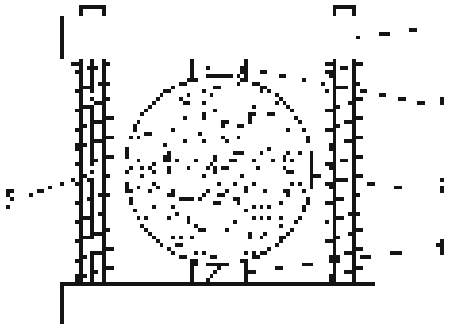

图1.0.2-1 [illegible]

2.1.2 [illegible]

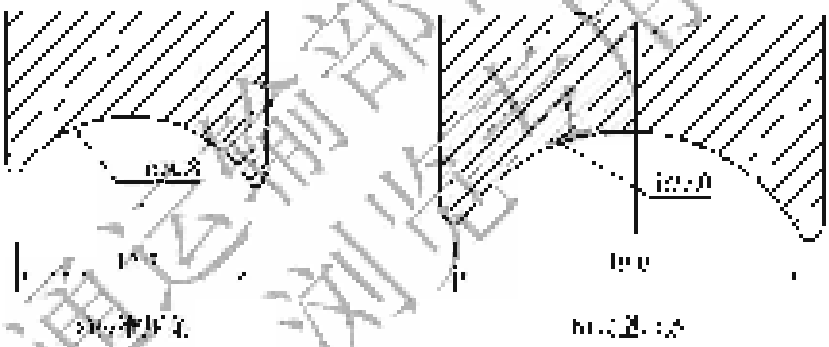

图1.0.2-2 [illegible]

2.1.3 [illegible]

2.2 [illegible]

2.3 [illegible]

交通运输部信息公开
浏览专用

[illegible]

2.4 [illegible]

2.5 [illegible]

2.6 [illegible]

3 [illegible]

3.1 [illegible]

(1) [illegible]

(2) [illegible]

3.2 [illegible]

(1) [illegible]

(2) [illegible]

(3) [illegible]

3.3 [illegible]

3.4 [illegible]

3.5 [illegible]

(1) [illegible]

(2) [illegible]

3.6 [illegible]

1 [illegible]

4.1 [illegible]

4.2 [illegible]

4.3 [illegible]

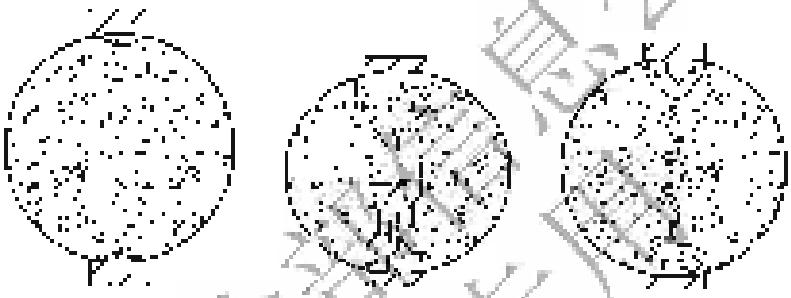

4.4 [illegible]

5 [illegible]

5.1 [illegible]

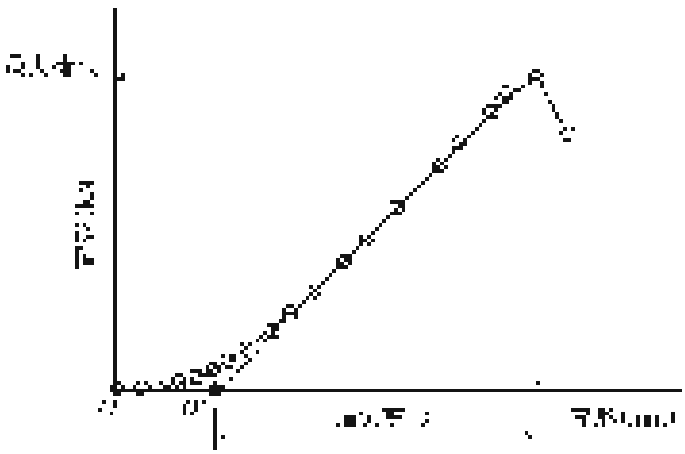

图 [illegible]

交通运输部信息公开
浏览专用

5.2 按JTG/T 3650-2020[illegible]，精确至0.01

$$\delta_r = \frac{\Delta l}{\pi D} \qquad (JTG/T\ 3650\text{-}1)$$

式中：δ_r ——[illegible]；

Δl ——试件[illegible]的最大伸长量，mm；

π ——圆周率，[illegible]；

D ——试件直径，mm。

5.3 按JTG/T 3650-2020[illegible]，精确至0.01

$$\delta_b = \frac{\Delta l_b}{\pi D} \qquad (JTG/T\ 3650\text{-}2)$$

式中：δ_b ——[illegible]，[illegible]；

Δl_b ——试件[illegible]，mm。

5.4 [illegible]，[illegible]，[illegible]，[illegible]，[illegible]，[illegible]，[illegible]。

6 [illegible]

[illegible]。

7 [illegible]

7.1 [illegible]。

7.2 [illegible]。

7.3 [illegible]。

7.4 [illegible]。

7.5 [illegible]，[illegible]，[illegible]，[illegible]，[illegible]。

7.6 [illegible]。

交通运输部信息公开
浏览专用

23　沥青混合料疲劳性能利及续广度

T 0739—2025　沥青混合料疲劳试验(四点弯曲法)

1　范围与适用

1.1　本方法[illegible]四点弯曲法，测定[illegible]沥青混合料疲劳寿命。

1.2　本方法[illegible]四点弯曲[illegible]，保证[illegible]。

1.3　疲劳试验[illegible]应力比为20%，频率为10Hz[illegible]的应变[illegible]。

2　仪器与材料

2.1　[illegible]

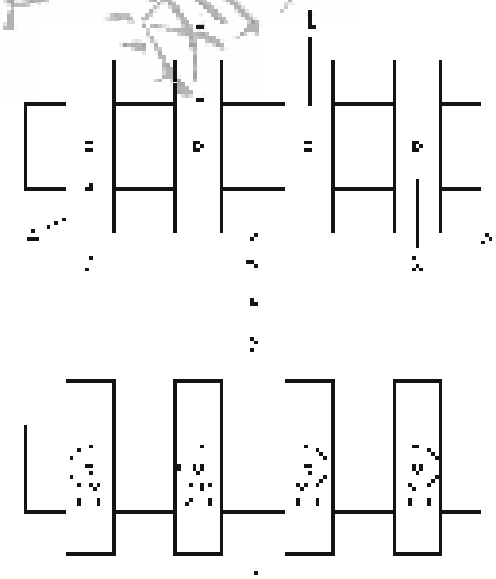

图[illegible]

交通运输部信息公开
浏览专用

[illegible]

2.1.1 [illegible]

2.1.2 [illegible]

表 T.0.3-1 [illegible]

[illegible]	[illegible]	[illegible]	[illegible]
[illegible]	[illegible]	[illegible]	[illegible]
[illegible]	[illegible]	[illegible]	[illegible]
[illegible]	[illegible]	[illegible]	[illegible]
[illegible]	[illegible]	[illegible]	[illegible]

2.1.3 [illegible]

2.1.4 [illegible]

2.2 [illegible]

2.3 [illegible]

2.4 [illegible]

2.5 [illegible]

2.6 [illegible]

3 [illegible]

3.1 [illegible]

[illegible]

3.2 [illegible]

3.3 [illegible]

3.4 [illegible]

(1) [illegible]

(2) [illegible]

(3) [illegible]

(4) [illegible]

4 [illegible]

4.1 [illegible]

4.1.1 [illegible]

4.1.2 [illegible]

4.1.3 [illegible]

4.1.4 [illegible]

交通运输部信息公开
浏览专用

[illegible]

4.1.5 [illegible]

4.2 [illegible]

4.2.1 [illegible]

4.2.2 [illegible]

4.2.3 [illegible]

4.2.4 [illegible]

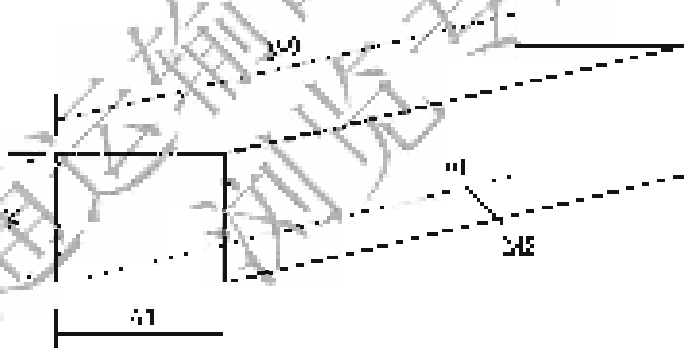

[illegible]

5 [illegible]

5.1 [illegible]

5.2 [illegible]

交通运输部信息公开
浏览专用

5.3 [illegible]

(1) [illegible]

(2) [illegible] 250～750μs [illegible] 3 000μs [illegible] 1 000 000 次。

(3) [illegible] 100～500μs [illegible] 2 个[illegible] 100 000～5 000 000 次，[illegible]

(4) [illegible]

5.4 [illegible] 50 [illegible] 100 个[illegible]

5.5 [illegible] 50 [illegible] 150 [illegible] 100，每 [illegible] 次，每次[illegible] 3 个[illegible] 100～1 000，[illegible] 3 个[illegible] 1 000～10 000，[illegible] 个[illegible] 10 000～100 000，每 1 000 [illegible] 5 [illegible] 100 000，每 [illegible]

5.6 [illegible]

(1) [illegible]；

(2) [illegible]。

5.7 [illegible]

6 [illegible]

6.1 [illegible]

$$v_i = \frac{C_i}{10^6} \times 10^{-3} \qquad (T/0739\text{-}1)$$

式中：

v_i —— [illegible]；

C_i —— [illegible]；

10^6 —— [illegible]。

6.2 [illegible]

[illegible]

[illegible]

6.2 应变[illegible]

$$\varepsilon = \frac{[illegible]}{[illegible]} \times 10^{6} \qquad (T\ 0739\text{-}2)$$

式中：ε——最大应变，με；

[illegible]

[illegible]

6.3 应力[illegible]

$$\sigma = \frac{[illegible]}{[illegible]} \times 10^{3} \qquad (T\ 0739\text{-}3)$$

式中：σ——[illegible]，MPa；

6.4 弹[illegible]

$$\varepsilon = 200\varepsilon \qquad (T\ 0739\text{-}4)$$

式中：ε——[illegible]；

[illegible]

6.5 应力[illegible]

$$\sigma = E\varepsilon \qquad (T\ 0739\text{-}5)$$

式中：σ——[illegible]，MPa；

6.6 [illegible]

$$\varepsilon_{p} = \sum \varepsilon_{i} \qquad (T\ 0739\text{-}6)$$

式中：ε_{p}——[illegible]；

[illegible]

6.7 应力[illegible]

$$PR = \varepsilon \times \sigma \qquad (T\ 0739\text{-}7)$$

式中：PR——[illegible]，MPa；

[illegible]

[illegible]

交通运输部信息公开
浏览专用

6.8 [illegible]

6.9 [illegible]

6.10 [illegible]

$$N_f = A_1 N_0^{A_2} \qquad (JT/T\ 739-8)$$

式中：N_f [illegible]

A_1、A_2——[illegible]

6.11 [illegible]

7 [illegible]

7.1 [illegible]

7.2 [illegible]

7.3 [illegible]

7.4 [illegible]

7.5 [illegible]

7.6 [illegible]

JT/T 743—2025 沥青混合料疲劳试验（弯曲法）

1 范围

1.1 [illegible]

1.2 [illegible]

交通运输部信息公开 浏览专用

[illegible]

1.3 [illegible]

2 仪器与材料

2.1 [illegible]

2.2 [illegible]

2.3 [illegible]

2.4 [illegible]

2.5 [illegible]

2.6 [illegible]

3 [illegible]

3.1 [illegible]

3.2 [illegible]

3.3 [illegible]

3.4 [illegible]

(1) [illegible]

(2) [illegible]

(3) [illegible]

(4) [illegible]

4 [illegible]

4.1 [illegible]

交通运输部信息公开
浏览专用

4.2 一个试验条件，即应包括一个试验温度和湿度。不试验下列[illegible]个条件时，其中[illegible]一个为[illegible]条件

4.3 当测定一个试验条件下的[illegible]时，至少要有[illegible]个样品供试验，其中[illegible]一个作为[illegible]，[illegible]个。[illegible]，[illegible]中[illegible]的产品应当不少于[illegible]。

4.4 当测定一个温度条件下的[illegible]的变化规律时，一般情况下应不少于[illegible]个试验点，其中[illegible]取一个作为参照点，其他[illegible]个，[illegible]，[illegible]，[illegible]，[illegible]中[illegible]的产品应当不少于[illegible]。

5 试验方法与要求

5.1 [illegible]

5.2 [illegible]

5.3 [illegible]

5.4 [illegible]

(1)[illegible]

(2)[illegible]

(3)[illegible]

(4)[illegible]

5.5 [illegible]

交通运输部信息公开 阅读专用

条件下，数値解析を実施した。各加振ケースにおいて変位応答スペクトルを算出し，構造物の固有周期帯における応答倍率の平均値を求めた。本試験では，全ての水平方向加振ケースにおいて，応答倍率は1.0を超えず，最大値は0.92であった。これは，本構造物が設計上，水平方向加振に対して十分な安全余裕を有していることを示唆している。一方，鉛直方向加振ケースにおいては，応答倍率が1.0を超過する事例が複数確認された。特に，ケース番号12および19では，応答倍率が1.1を超過しており，鉛直方向の地震動に対する応答増幅が顕著であった。これは，本構造物の鉛直方向固有周期が，入力地震動の卓越周期に近接していることに起因すると考えられる。

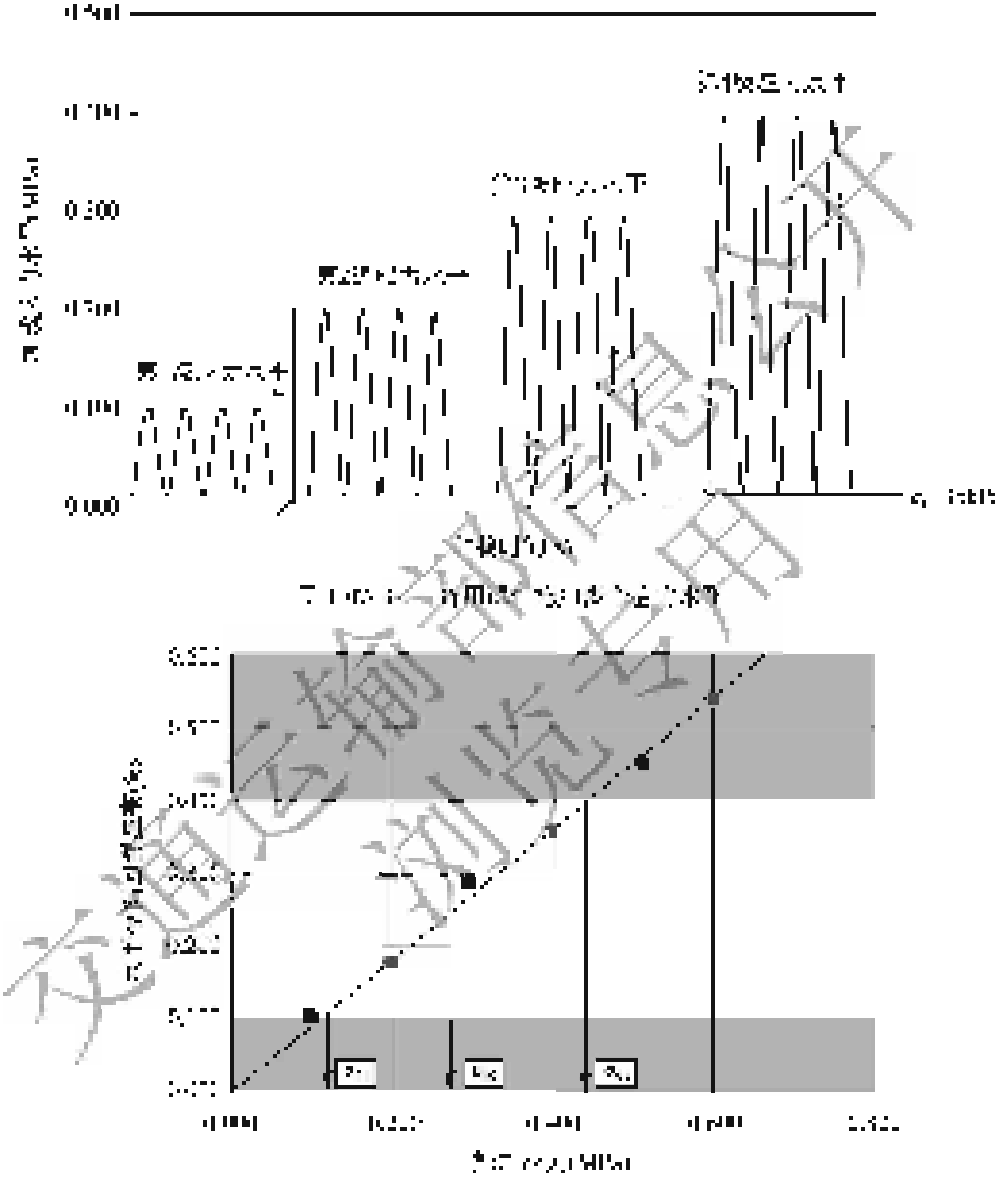

[illegible]

5.8 [illegible]

(1) [illegible]

(2) [illegible]

5.9 [illegible]

6 [illegible]

6.1 [illegible]

$$[illegible] \tag{[illegible]}$$

式中：[illegible]——[illegible]

[illegible]——[illegible]

[illegible]——[illegible]

[illegible]——[illegible]

[illegible]——[illegible]

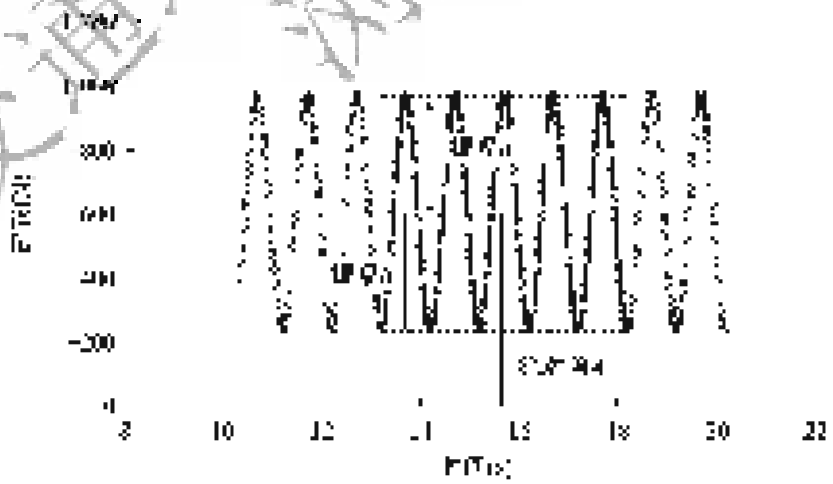

[illegible]

6.2 [illegible]

交通运输部信息公开
浏览专用

[illegible]

$$u(t) = u + u_0 \sin(2\pi f t + \varphi) + \varepsilon \qquad (T\ 07\text{-}3\text{-}3)$$

式中：$u(t)$——[illegible]，mm；

f——[illegible]，Hz；

u——水平要[illegible]，mm；

u_0——水平[illegible]，mm；

φ——水平[illegible]，rad；

ε——水平[illegible]，mm。

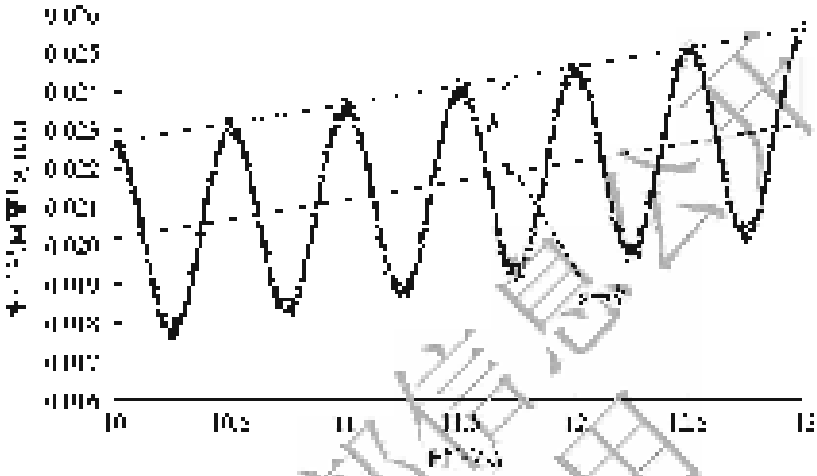

[illegible]

6.3 [illegible]式（T 07-3-3）[illegible]，[illegible]0.001。

$$\alpha(t) = \frac{\Delta u(t)}{u_0} \qquad (T\ 07\text{-}3\text{-}5)$$

式中：$\alpha(t)$——[illegible]；

Δu——[illegible]，mm；

u_0——[illegible]，mm。

6.4 [illegible]式（T 07-3-4）[illegible]0.001。

$$\mu = 0.15 + \frac{0.10}{1 + e^{[illegible]}} \qquad (T\ 07\text{-}3\text{-}6)$$

式中：μ——[illegible]；

T——[illegible]，℃。

6.5 [illegible]式（T 07-3-5）[illegible]0.001[illegible]，[illegible]0.001。

$$\varepsilon_d = 2\left(\frac{2b}{b}\right)\left(1 - \frac{\delta_v}{\tau\mu}\right)\pi \times 1000 \qquad (T\ 07\text{-}3\text{-}5)$$

式中：ε_d——[illegible]；

交通运输部信息公开 测试专用

6.6 按JGJ/T 070-95的规定计算，并应符合下列规定：

$$[illegible] \quad (JGJ/T\ 070\text{-}7\text{-}6)$$

式中：[illegible]——[illegible]，MPa；

6.7 按JGJ/T 070-95的规定计算，并应符合下列规定：

$$[illegible] \quad (JGJ/T\ 070\text{-}7\text{-}7)$$

式中：[illegible]——[illegible]，MPa；

$C_{[illegible]}$——[illegible]，MPa；

[illegible]——[illegible]。

6.8 [illegible]，[illegible]，[illegible]，[

[illegible]

7.4 [illegible]

7.5 [illegible]

7.6 [illegible]

T 0744—2025 沥青混合料裂纹扩展试验（半圆弯拉法）

1 [illegible]

1.1 [illegible]

1.2 [illegible]

1.3 [illegible]

2 [illegible]

2.1 [illegible]

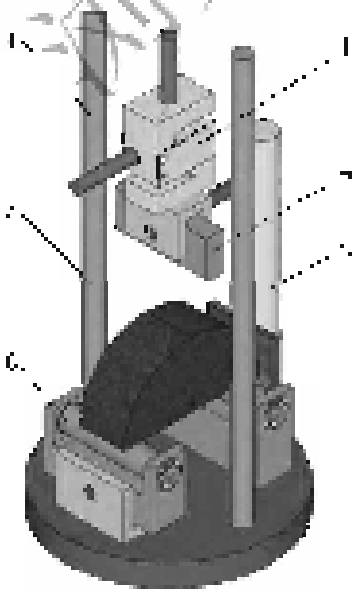

[illegible]

交通运输部信息公开
浏览专用

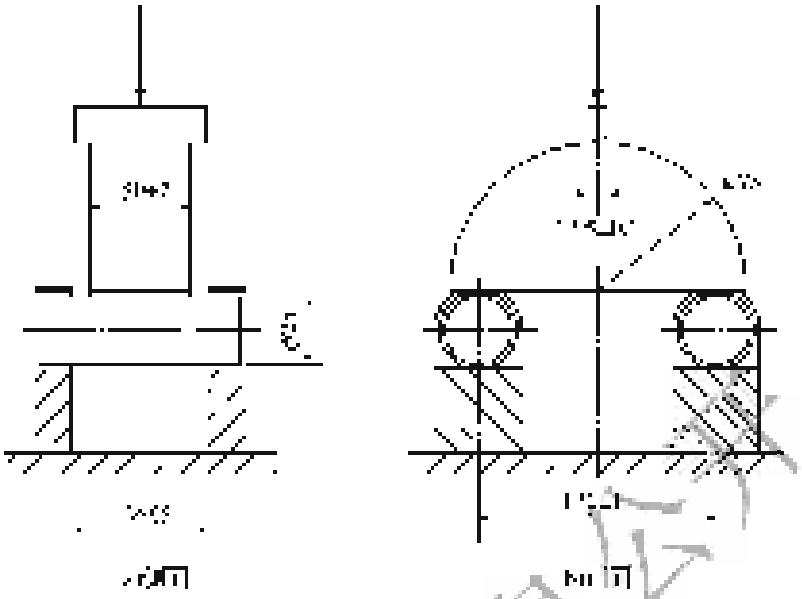

[illegible]

2.1.1 [illegible]

2.1.2 [illegible]

2.1.3 [illegible]

2.1.4 [illegible]

2.2 [illegible]

2.4 [illegible]

2.4 [illegible]

2.5 [illegible]

[illegible]

[illegible]

3.6 [illegible]

4 试验方法

4.1 [illegible]

4.1.1 [illegible]

4.1.2 [illegible]

4.2 试件准备

4.2.1 [illegible]

(1) [illegible]

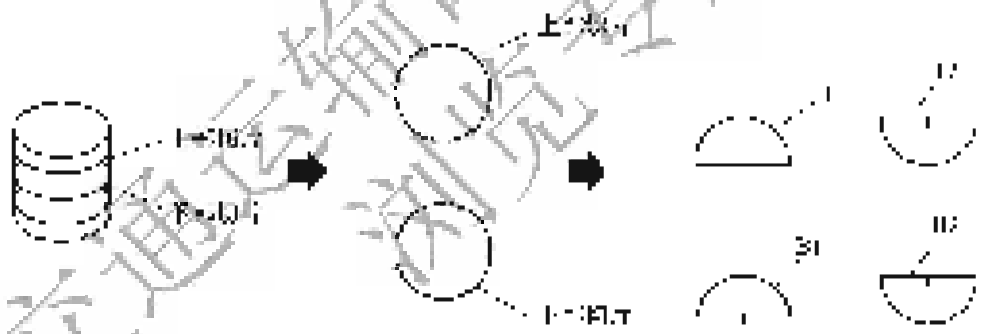

[illegible]

(2) [illegible]

(3) [illegible]

4.2.2 [illegible]

交通运输部信息公开
浏览专用

[illegible]mm～[illegible]mm，见图[illegible]所示。

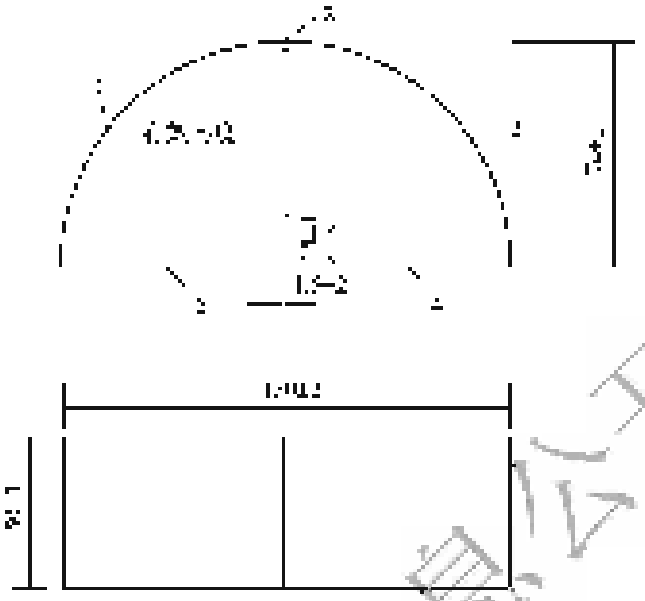

图[illegible] [illegible]

3.2.5 [illegible]mm；[illegible]

3.2.4 [illegible]

3.2.5 [illegible]

3.2.6 [illegible]

4 [illegible]

4.1 [illegible]mm。

[illegible]

4.2 [illegible]

4.3 [illegible]

4.4 [illegible]

图 [illegible] [illegible]

4.5 [illegible]

5 [illegible]

5.1 [illegible]

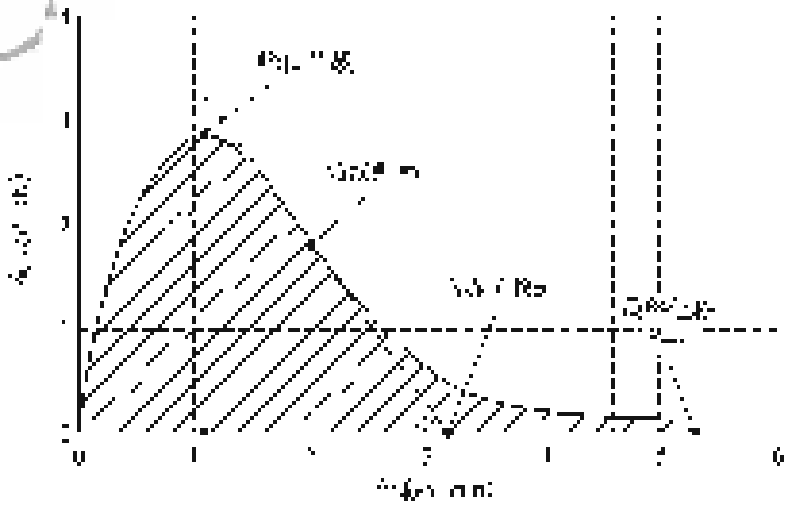

图 [illegible] [illegible]

交通运输部信息公开
测试专用

$$[illegible] \qquad (illegible)$$

式中[illegible]——第[illegible]阶[illegible]；

[illegible]——[illegible]；

[illegible]——拟合系数。

$$[illegible] \qquad (illegible)$$

式中[illegible]——第[illegible]阶[illegible]；

[illegible]——拟合系数；

[illegible]——[illegible]。

5.2 [illegible]，[illegible]，[illegible]，[

[illegible]

6 [illegible]

[illegible]

7 [illegible]

7.1 [illegible]

7.2 [illegible]

7.3 [illegible]

7.4 [illegible]

7.5 [illegible]

7.6 [illegible]

7.7 [illegible]

7.8 [illegible]

7.9 [illegible]

T 0705—2025 沥青混合料劈裂试验：传感法

1 [illegible]

1.1 [illegible]

1.2 [illegible]

1.3 [illegible]

2 [illegible]

2.1 [illegible]

交通运输部信息公开
浏览专用

根据要求，在平台处，三个方向为 [illegible]mm，[illegible]，[illegible]，[illegible]，其余为水平 [illegible]。

2.2 [illegible]，[illegible]，[illegible]，[illegible]，[illegible]，[illegible]。

2.3 [illegible]。

2.4 [illegible]：[illegible]-300mm，[illegible]0.02mm。

2.5 [illegible]：[illegible]0.1°。

2.6 [illegible]。

3 [illegible]

3.1 [illegible]：

[illegible]，[illegible]，[illegible]，[illegible]，

[illegible]

3.4 [illegible]

3.5 [illegible]

4 [illegible]

4.1 [illegible]

4.2 [illegible]

4.3 [illegible]

5 [illegible]

5.1 [illegible]

$$\sigma_1 = \frac{2\,000F_1}{\pi D_1 b_1} \qquad (T\,0755\text{-}1)$$

式中：σ_1——[illegible]；

F_1——[illegible]；

π——[illegible]；

b_1——[illegible]，mm。

5.2 [illegible]

$$\tau_1 = \frac{\omega \times F_1}{b_1} \times 100 \qquad (T\,0755\text{-}2)$$

式中：τ_1——[illegible]；

ω——[illegible]；

b_1——[illegible]，mm。

5.3 [illegible]

交通运输部信息公开
浏览专用

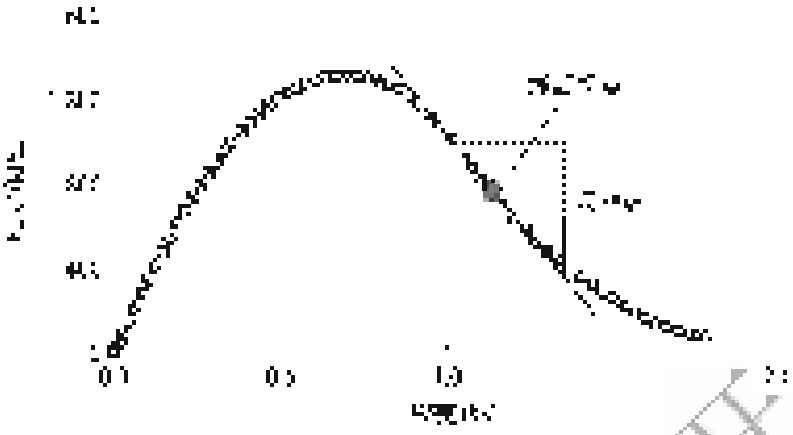

[illegible]

5.4 [illegible]

5.5 [illegible]

5.6 [illegible]

$$[illegible] = \frac{[illegible]}{[illegible]} \qquad [illegible]$$

式中：[illegible]

[illegible]

[illegible]

5.7 [illegible]

6 [illegible]

[illegible]

7 [illegible]

7.1 [illegible]

7.2 [illegible]

7.3 [illegible]

交通运输部信息公开
浏览专用

[illegible]

7.4 [illegible]

7.5 [illegible]

7.6 [illegible]

交通运输部信息公开
浏览专用

24 沥青混合料高温性能

T 0719—2025 沥青混合料车辙试验

1 [illegible]

1.1 本方法适用于沥青混合料[illegible]

1.2 本试验可[illegible]

2 仪器与材料

2.1 本试验主要仪器设备为[illegible]

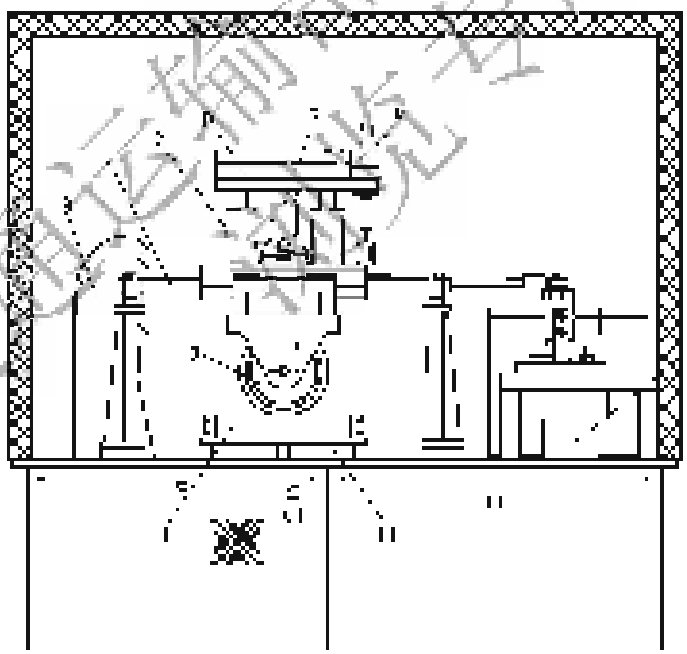

[illegible]

2.1.1 试模：内长[illegible]300mm×300mm 的[illegible]

交通运输部信息公开 浏览专用

[illegible]

2.1.2 [illegible]

2.1.3 [illegible]

2.1.4 [illegible]

2.1.5 [illegible]

2.2 [illegible]

2.3 [illegible]

2.4 [illegible]

2.5 [illegible]

3 [illegible]

3.1 [illegible]

(2)对于[illegible]，[illegible]的实际值与[illegible]的偏差不超过[illegible]。

(3)去重量二次，二个重锤与二个[illegible]间间隙之[illegible]≤0.75mm；

3.2 [illegible]。

(1)[illegible]；

(2)[illegible]；

(3)[illegible]。

(4)[illegible]。

(5)[illegible]。

(6)[illegible]。

3.3 [illegible]。

(1)[illegible]；

(2)[illegible]；

(3)[illegible]；

(4)[illegible]。

4 [illegible]

4.1 [illegible]

4.1.1 [illegible]

(1)[illegible]；

(2)[illegible]；

(3)[illegible]；

(4)[illegible]。

(5)[illegible]。

(6)[illegible]。

[illegible]

4.1.2 [illegible]

4.1.3 [illegible]

4.2 [illegible]

4.2.1 [illegible]

4.2.2 [illegible]

5 [illegible]

5.1 [illegible]

5.2 [illegible]

5.3 [illegible]

5.4 [illegible]

6 [illegible]

6.1 [illegible]

6.2 [illegible]

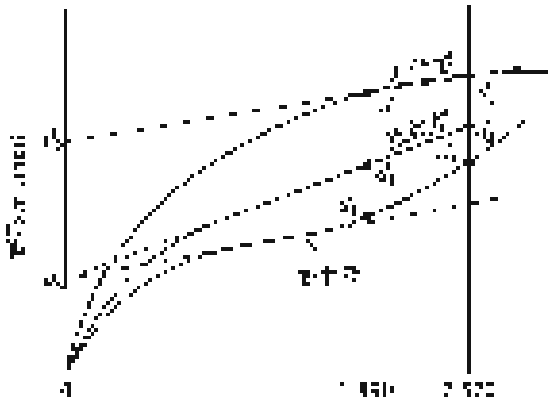

图 [illegible] [illegible]

$$[illegible] = [illegible] \times \frac{[illegible]}{[illegible]} \qquad [illegible]$$

式中：[illegible]——[illegible]个相同[illegible]宽度，取[illegible] mm；

[illegible]——[illegible]，[illegible] mm；

d_2——[illegible]，[illegible] mm；

[illegible]——[illegible]；

[illegible]——[illegible]；

[illegible]——[illegible]。

6.3 [illegible]

6.4 [illegible]

6.5 [illegible]

7 [illegible]

[illegible]

8 [illegible]

8.1 [illegible]

8.2 [illegible]

8.3 [illegible]

[illegible]

[illegible]

8.4 [illegible]

8.5 [illegible]

8.6 [illegible]

T 0745—2025 沥青混合料劈裂压缩试验

1 [illegible]

1.1 [illegible]

1.2 [illegible]

2 [illegible]

2.1 [illegible]

2.1.1 [illegible]

[illegible]

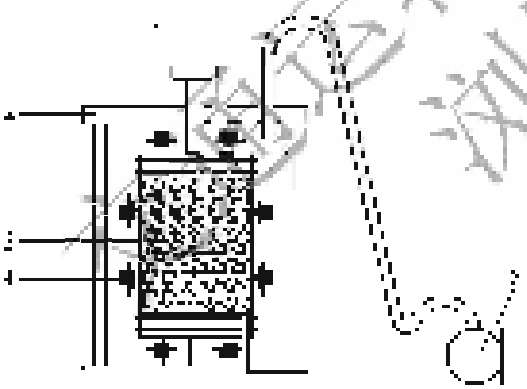

[illegible]

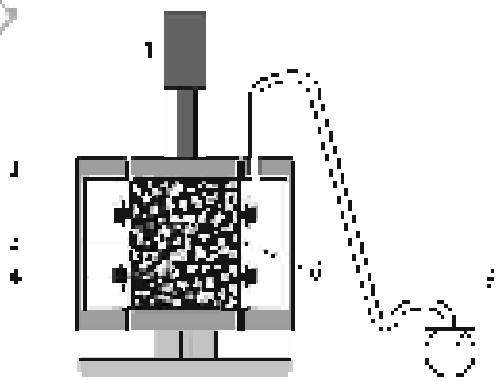

[illegible]

[illegible]

[illegible]

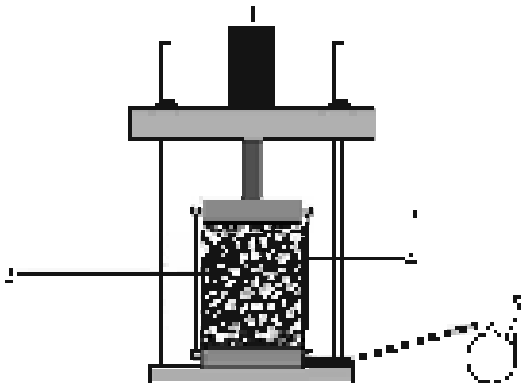

[illegible]

[illegible]

[illegible]

[illegible]

[illegible]

[illegible]

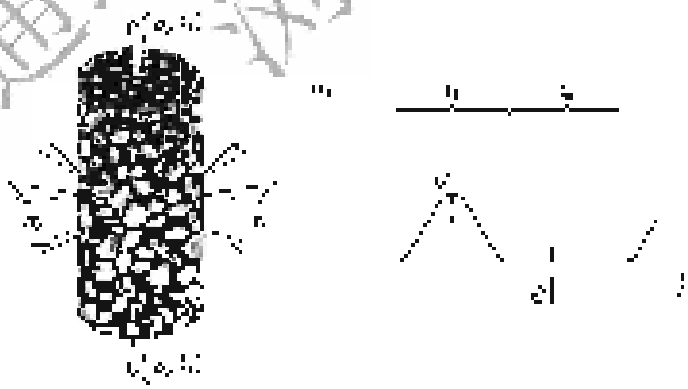

[illegible]

[illegible]

$$\sigma_d(t) = \sigma_0 - \sigma_0 \cdot [1 + \sin(2\pi f t - 0.5\pi)] \qquad (1.0 \sim 5.1)$$

式中：$\sigma_d(t)$——土样试验时间 t 的二次加载的轴向应力，kPa；

[illegible]

交通运输信息公开 浏览专用

[illegible]

[illegible]——[illegible]

[illegible]

(2) [illegible]

[illegible]

[illegible]

[illegible]

[illegible]

[illegible]——[illegible]

2.1.2 [illegible]

2.1.3 [illegible]

2.1.4 [illegible]

2.1.5 [illegible]

交通运输信息公开
浏览专用

[illegible]

[illegible]

[illegible]

2.3 [illegible]

2.4 [illegible]

[illegible]

2.4 [illegible]

3 [illegible]

3.1 [illegible]

3.2 [illegible]

3.3 [illegible]

4 [illegible]

4.1 [illegible]

交通运输部信息公开
浏览专用

4.2 [illegible]

(1) [illegible]

(2) [illegible]

(3) [illegible]

4.3 [illegible]

4.4 [illegible]

4.5 [illegible]

4.6 [illegible]

4.7 [illegible]

(1) [illegible]

(2) [illegible]

5 [illegible]

5.1 [illegible]

5.2 [illegible]

交通运输部信息公开 浏览专用

5.3 将试样[illegible]放置[illegible]，[illegible]。

5.4 [illegible]30 - 60min。

5.5 [illegible]。

5.6 [illegible]，[illegible]。

5.7 [illegible]。

5.8 [illegible]。

5.9 [illegible]。

5.10 [illegible]。

5.11 [illegible]。

6 [illegible]

6.1 [illegible]0.01。

$$x_i = \frac{A_i}{S_0} \times 100 \qquad (1)$$

式中：x_i [illegible]；

A_i——[illegible]，mm；

S_0——[illegible]，mm。

6.2 [illegible]。

交通运输部信息公开 浏览专用

[illegible]

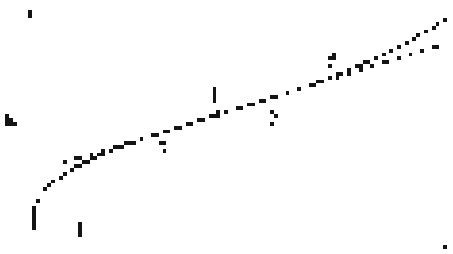

[illegible]

图[illegible] [illegible]

[illegible]

6.3 [illegible]

[illegible]

6.4 [illegible]

7 [illegible]

7.1 [illegible]

7.2 [illegible]

7.3 [illegible]

7.4 [illegible]

7.5 [illegible]

7.6 [illegible]

T 0746—2025 沥青混合料中掺纤维含量试验

1 [illegible]

1.1 [illegible]

交通运输部信息公开
浏览专用

1.2　本方法适用于[illegible]

1.3　本设备[illegible]

2　设备与材料

2.1　[illegible]

(1)[illegible]

(2)[illegible]

2.2　[illegible]

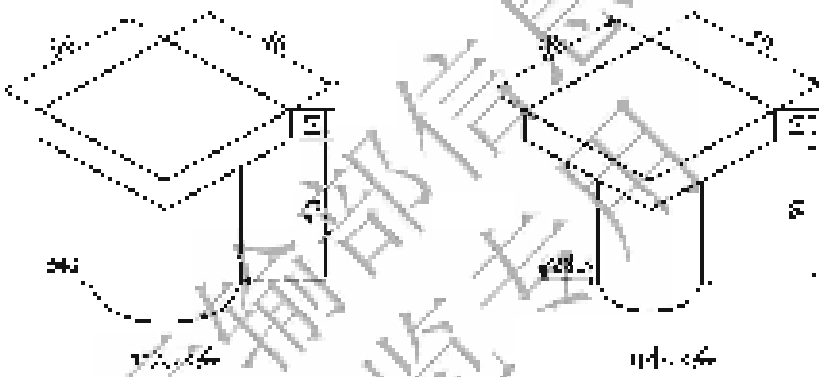

图1　[illegible]

2.3　[illegible]

3　检验步骤

3.1　[illegible]

3.2　按[illegible]

3.3　[illegible]

3.4　[illegible]

交通运输部信息公开
浏览专用

[illegible]

[illegible]

3.5 [illegible]

3.6 [illegible]

4 [illegible]

4.1 [illegible]

4.2 [illegible]

4.3 [illegible]

4.4 [illegible]

5 [illegible]

5.1 [illegible]

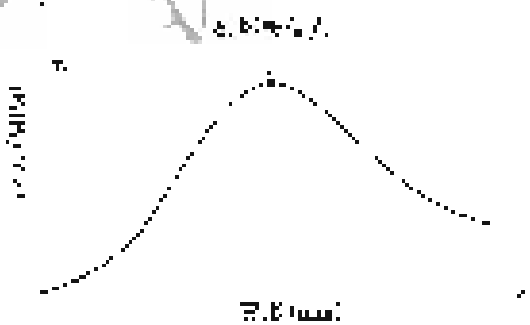

[illegible]

5.2 [illegible]

$$R = \sigma / f_s \qquad (T.0765.1)$$

式中：R ——[illegible]，MPa；

σ ——[illegible]，MPa；

交通运输部信息公开
浏览专用

f_1 —— 修正系数，当工况在150mm幅宽内[illegible]；当工况在100mm幅宽内时，f_1 = 0.34；对于[illegible]试件，应参照GB/T 6445.2、及GB/T 9740.3中导修正系数；

f_2 —— 张力系数，当工况为吸附时及1.2倍工况时，f_2 = 0.15；

5.2.1 对于幅宽100mm的试件，试件宽度B为38～103mm时，按式(JT/T 10-2)计算修正系数，精确至0.[illegible]：

$$f_1 = 0.00234 + 0.12 \qquad (JT/T\ 10\text{-}2)$$

5.2.2 对于幅宽100mm的试件，试件宽度B为38～103mm时，按式(JT/T 10-3)计算修正系数，精确至0.[illegible]：

$$f_1 = 0.00.20 + 0.22 \qquad (JT/T\ 10\text{-}3)$$

5.3 [illegible]时，[illegible]，[illegible]，[illegible]

25 沥青混合料低温性能

T 0747—2025 沥青混合料低温性能试验（半圆弯曲法）

1 范围与适用性

1.1 本方法适用于[illegible]沥青混合料的低温性能[illegible]

1.2 本方法[illegible]0℃=0.5%，加载速率为0.5mm/min±0.05mm/min。

1.3 本方法[illegible]半圆试件直径为[illegible]31.5mm的沥青混合料。

2 仪具与材料

2.1 半圆弯曲试验机：[illegible]符合T 0709中2.1条[illegible]

(1)[illegible]数字显示的荷载[illegible]，加载速率为0.5mm/min±0.05mm/min[illegible]。

(2)[illegible]，[illegible]±100N，[illegible]。

(3)[illegible]±0.01mm。[illegible]。

(4)[illegible]。

2.2 [illegible]±10℃[illegible]。

2.3 [illegible]40mm。

2.4 [illegible]，[illegible]±1.5mm±0.2[illegible]。

2.5 [illegible]1.20～1.60mm，[illegible]。

2.6 [illegible]。

3 [illegible]

3.1 [illegible]

[illegible]

3.2 [illegible]

[illegible]

4 [illegible]

4.1 [illegible]

4.2 [illegible]

4.3 [illegible]

4.4 [illegible]

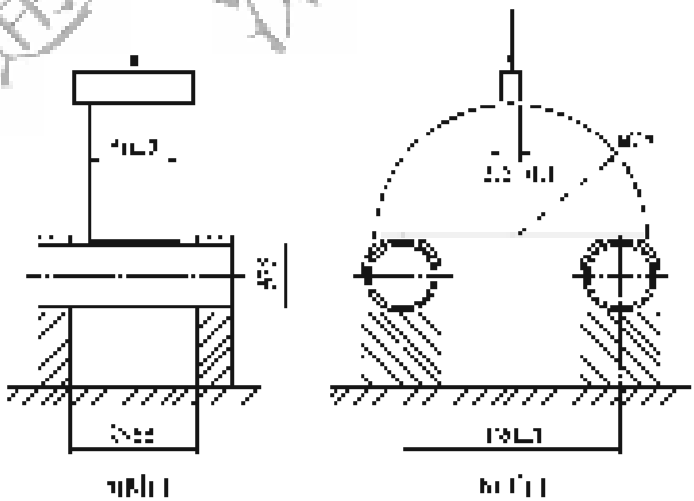

[illegible]

[illegible]

4.5 [illegible]

4.6 [illegible]

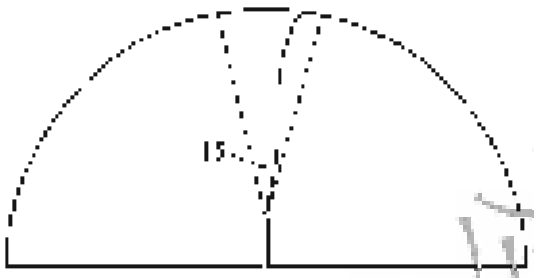

[illegible]

5 [illegible]

5.1 [illegible]

式中：σ_{cc}——[illegible]；

N_{cc}——[illegible]；

D——[illegible]；

[illegible]

$$\varepsilon_{cc} = \frac{l_{cc}}{l_0} \times 100 \qquad (T07\text{-}7\text{-}2)$$

式中：ε_{cc}——[illegible]；

l_{cc}——[illegible]；

l_0——[illegible]。

5.2 [illegible]

$$K_X = \sigma_{cc} L_1 \cdot \sigma_0 \qquad (T07\text{-}7\text{-}3)$$

$$L_1 = 1.752 - 1.239 \times \frac{H}{r} - 3.06 e^{[illegible]} \qquad (T07\text{-}7\text{-}4)$$

式中：K_X——[illegible]；

L_1——[illegible]；

r——[illegible]；

交通运输部信息公开
浏览专用

[illegible]

5.3 [illegible]

6 [illegible]

[illegible]

7 [illegible]

7.1 [illegible]

7.2 [illegible]

7.3 [illegible]

7.4 [illegible]

7.5 [illegible]

7.6 [illegible]

7.7 [illegible]

7.8 [illegible]

T 0748—2025 沥青混合料低温性能试验(TSRST法)

1 [illegible]

1.1 [illegible]

1.2 [illegible]

2 [illegible]

2.1 [illegible]

交通运输部信息公开 浏览专用

[illegible]

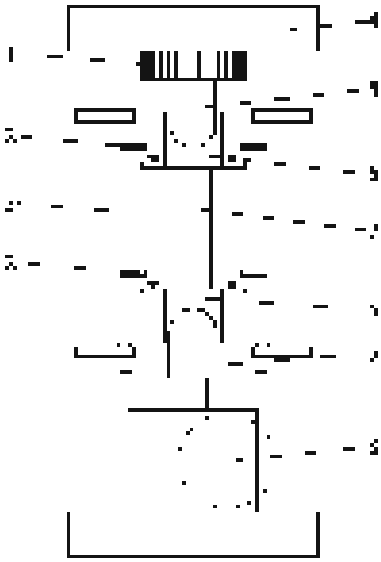

[illegible]

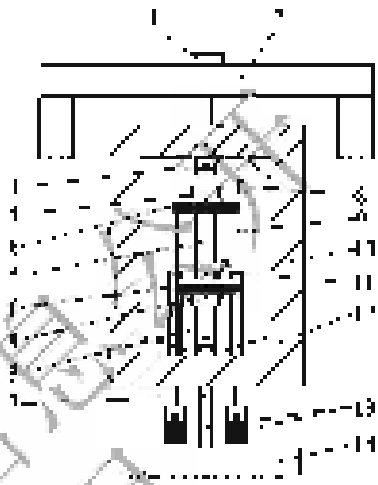

[illegible]

2.1.1 [illegible]

2.1.2 [illegible]

2.1.3 [illegible]

2.1.4 [illegible]

2.1.5 [illegible]

交通运输部信息研究浏览专用

2.1.6 [illegible]

2.2 [illegible]

2.3 [illegible]

2.4 [illegible]

2.5 [illegible]

3 [illegible]

3.1 [illegible]

(1) [illegible]

(2) [illegible]

(3) [illegible]

3.2 [illegible]

表 [illegible]-1 [illegible]

[illegible]	[illegible]	[illegible]	[illegible]
[illegible]	[illegible]	[illegible]	[illegible]
[illegible]	[illegible]	[illegible]	[illegible]
[illegible]	[illegible]	[illegible]	[illegible]

3.3 [illegible]

(1) [illegible]

(2) [illegible]

3.4 [illegible]

交通运输部信息公开
浏览专用

[illegible]

[illegible]

3.5 [illegible]

3.6 [illegible]

3.7 [illegible]

3.8 [illegible]

4 [illegible]

4.1 [illegible]

[illegible]

4.2 [illegible]

4.3 [illegible]

4.4 [illegible]

交通运输部信息公开
浏览专用

[illegible]

4.5 [illegible]

4.6 [illegible]

5 [illegible]

5.1 [illegible]

[illegible]

5.2 [illegible]

6 [illegible]

6.1 [illegible]

6.2 [illegible]

7 [illegible]

7.1 [illegible]

交通运输部信息公开
浏览专用

[illegible]

7.2 沥青混合料的温度、密度、空隙率等。

7.3 [illegible]。

7.4 [illegible]。

7.5 [illegible]

7.6 [illegible]

T 0724—1993 沥青混合料线收缩系数试验

1 [illegible]

1.1 [illegible]

1.2 [illegible]

2 仪器设备

2.1 [illegible]

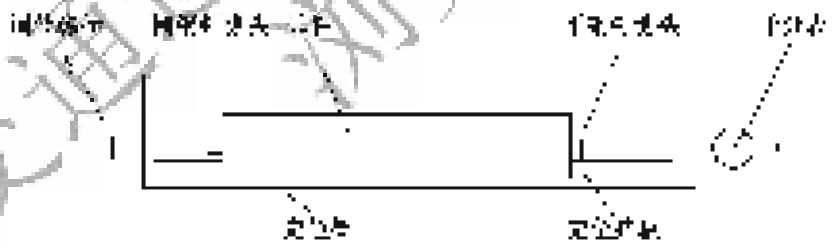

图T 0724 [illegible]

2.2 [illegible]

2.3 [illegible]

2.4 [illegible]

交通运输部信息公开
浏览专用

2.5 [illegible]

2.6 [illegible]250mm。

2.7 [illegible]

3 [illegible]

3.1 [illegible]

3.1.1 [illegible]300mm×3[illegible]，[illegible]20mm=1.0mm，[illegible]

3.1.2 [illegible]

3.1.3 [illegible]

3.2 [illegible]

3.2.1 [illegible]

3.2.3 [illegible]30mm，[illegible]10mm，[illegible]

3.2.4 [illegible]10min。

交通运输部信息公开 [illegible] 专用

[illegible]

3.2.5 [illegible]

3.2.6 [illegible]

3.2.7 [illegible]

4 [illegible]

4.1 [illegible]

$$[illegible] \quad (1)$$

$$[illegible] \quad (2)$$

式中：

[illegible]

4.2 [illegible]

5 [illegible]

6 [illegible]

6.1 [illegible]

6.2 [illegible]

6.3 [illegible]

交通运输部信息公开
浏览专用

6.4 [illegible]

6.5 [illegible]

6.6 [illegible]

交通运输部信息公开
浏览专用

26 沥青混合料水敏感性能

T 0729—2025 沥青混合料劈裂强度比试验

1 [illegible]

1.1 本方法适用于沥青混合料[illegible]

1.2 本方法[illegible]

2 仪器设备

2.1 [illegible]

2.2 [illegible]

2.3 [illegible]

2.4 [illegible]

2.5 [illegible]

交通运输部信息公开
浏览专用

2.6 [illegible]

2.7 [illegible]

2.8 [illegible]

3 成型设备

3.1 [illegible]

(1) [illegible] T 0710 [illegible] T 0701 [illegible]

(2) [illegible] T 0702 [illegible] 50 [illegible] 131.6mm ± 0.25mm，内径 63.5mm ± 1.3mm，[illegible] 62.5mm ± 0.25mm，高 95.3mm ± 2.5mm。成型时[illegible]

(3) [illegible] T 0736 [illegible] 40 [illegible] 150mm [illegible] 95mm [illegible]

(4) [illegible] T 0706 [illegible] 100mm ± 2mm 或 150mm ± 3mm，[illegible] 95mm。[illegible]

3.2 [illegible] 1mm。[illegible]

3.3 [illegible] 5mm，[illegible] 0.015g/cm²。

4 [illegible]

4.1 [illegible]

4.2 [illegible] 20mm。[illegible] 3.3kPa = 0.3Tm [illegible] 5min ± 1min；[illegible]

4.3 [illegible]

4.4 [illegible] [illegible] ±2℃ [illegible]

交通运输部信息公开 浏览专用

[illegible]

4.5 [illegible]

4.6 [illegible]

4.7 [illegible]

4.8 [illegible]

5 [illegible]

5.1 [illegible]

5.2 [illegible]

5.3 [illegible]

5.4 [illegible]

5.5 [illegible]

6 [illegible]

6.1 [illegible]

6.2 [illegible]

$$[illegible] \times 100 \qquad (T\ 0729\text{-}1)$$

式中：[illegible]

θ_1——[illegible]

θ——[illegible]

6.3 [illegible]

交通运输部信息公开
浏览专用

$$PSR_{t} = \frac{R_{t}}{R_{0}} \times 100 \qquad (T\ 0729\text{-}1)$$

式中：PSR_{t}——[illegible]；

R_{t}——第[illegible]h或24h或48h或72h[illegible]；

R_{0}——第[illegible]h[illegible]。

7 允许误差

7.1 [illegible]。

7.2 [illegible]。

8 报告

8.1 [illegible]。

8.2 [illegible]。

8.3 [illegible]。

8.4 [illegible]。

8.5 [illegible]。

8.6 [illegible]。

T 0730—2025 沥青混合料渗水试验

1 [illegible]

[illegible]

2 仪器设备

2.1 [illegible]

交通运输部信息公开 浏览专用

[illegible]

[illegible]

[illegible]

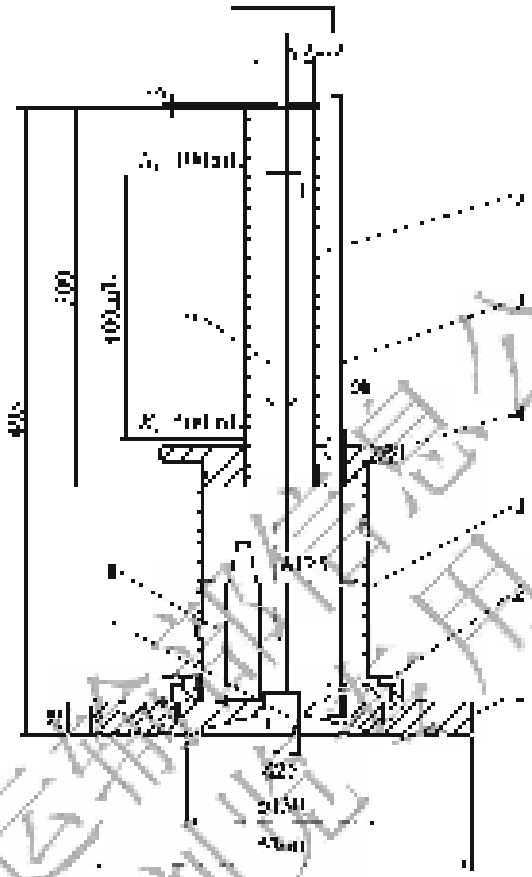
[illegible]
[illegible]
[illegible]

2.7 [illegible]

2.8 [illegible]

3 方法[illegible]

3.1 [illegible]

3.1.1 [illegible]

3.1.2 [illegible]

3.1.3 [illegible]

3.2 [illegible]

3.2.1 [illegible]

3.2.2 [illegible]

3.2.3 [illegible]

3.2.4 [illegible]

交通运输部信息公开
浏览专用

[illegible]

(4) [illegible]

3.2.5 [illegible]

3.2.6 [illegible] 212 [illegible]

4 [illegible]

4.1 [illegible]

$$[illegible] \quad (1)$$

式中：[illegible]——[illegible]；

[illegible]——[illegible]；

[illegible]——[illegible]；

[illegible]——[illegible]；

[illegible]——[illegible]300mL，[illegible]，[illegible]

4.2 [illegible]

4.3 [illegible]

5 [illegible]

5.1 [illegible]

5.2 [illegible]

5.3 [illegible]

5.4 [illegible]

5.5 [illegible]

5.6 [illegible]

交通运输信息公开
浏览专用

T 0749—2025 沥青混合料水稳定性试验

1 范围与适用性

1.1 本方法适用于测定沥青混合料在水作用下抗剥落性能的试验，用于评价沥青与集料的黏附性，以及沥青混合料抗水损害性能。

1.2 本方法采用[illegible]测定沥青混合料在水作用下抗剥落性能的试验，试验时间较长，[illegible]沥青混合料水稳定性。

2 仪器与材料

2.1 仪器设备：应具备下列设备和用品的性能和规格要求，满足实验室的要求，其中[illegible]或生产厂家提供的产品，可以选用符合本规程要求的产品。

2.1.1 圆柱形容器：[illegible]容器内壁光滑，用于制作成型试件，容器内部尺寸：直径（76mm±0.2mm）、高度（152mm±0.5mm）。容器内壁涂[illegible]，三瓣式圆模，一个底模，两个侧模，侧模高度为[illegible]，底模与侧模中心处设凸起。

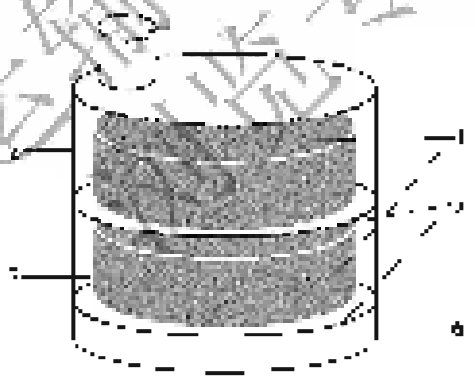

图 T 0749—1 [illegible]

2.1.2 [illegible]，以[illegible]100kN±2kN，[illegible]±0.5s。

2.1.3 [illegible]。

2.1.4 [illegible]。

交通运输部信息公开 专用

[illegible]

2.1.5 [illegible]

2.2 [illegible]

2.3 [illegible]。

3 试验准备

3.1 [illegible]

(1) [illegible]

(2) [illegible]

(3) [illegible]

(4) [illegible]

3.2 [illegible]

3.3 [illegible]

4 试验步骤

4.1 [illegible]

4.2 [illegible]

4.3 [illegible]

4.4 [illegible]

4.5 [illegible]

4.6 [illegible]

4.7 [illegible]

4.8 [illegible]

5 [illegible]

5.1 [illegible]

5.2 [illegible]

$$[illegible] \quad (T.0.7-2.1)$$

式中：[illegible]——[illegible]；

[illegible]——[illegible]；

[illegible]——[illegible]。

5.3 [illegible]

$$[illegible] \quad (T.0.7-2.1)$$

式中：[illegible]——[illegible]；

[illegible]——[illegible]；

[illegible]——[illegible]。

6 [illegible]

[illegible]

7 [illegible]

7.1 [illegible]

7.2 [illegible]

交通运输部信息公开 [illegible]

[illegible]

7.3 [illegible]

7.4 [illegible]

7.5 [illegible]

7.6 [illegible]

T 0750—2025 动弯混合料浸水劈裂试验

1 [illegible]

[illegible]

2 [illegible]

2.1 [illegible]

2.2 [illegible]

3 [illegible]

3.1 [illegible]

(1) [illegible]

(2) [illegible]

(3) [illegible]

(4) [illegible]

3.2 [illegible]

交通运输部信息公开 浏览专用

3.3 [illegible]。

4 [illegible]

[illegible]。

5 [illegible]

5.1 [illegible]。

5.2 [illegible]。

5.3 [illegible]。

5.4 [illegible]。

5.5 [illegible]。

5.6 [illegible]。

交通运输部信息公开
浏览专用

27 沥青混合料成分

JT/T 0789—2025 沥青混合料含水率试验（烘干法）

1 范围

本方法适用于沥青混合料含水率。

2 仪器设备

2.1 烘箱：可调温度可达150℃，控温精度±1℃，容量1000g±0.1g。

2.2 天平：称量不小于5kg，感量不大于0.1g。

2.3 搪瓷盘或金属盘若干。

2.4 试样盘：规格为φ200mm×50mm，容量约1L。

2.5 干燥器。

2.6 温度计：量程0～200℃，分度值1℃。

3 技术要求

含水率应不大于0.5%，试样应具有代表性，应采取四分法取样，取样数量≥1kg。

4 试验步骤

4.1 称量：称量盘质量m_0，称量盘与试样质量m_1，精确至0.1g。

4.2 烘干：将盘放入烘箱内烘干，烘箱温度150℃±5℃，烘干时间不少于2h，烘干后称量盘与试样质量m_2，精确至0.1g。若两次称量之差不大于0.1g，则烘干完成；否则继续烘干，每次间隔1h，直至两次称量之差≤0.1g。

4.3 从烘箱中取出盘，冷却至室温，称量盘质量m_0，称量盘与干燥试样质量m_2，精确至0.1g。

交通运输部信息公开 浏览专用

[illegible]

4.4 [illegible]

5 [illegible]

5.1 [illegible]

5.2 [illegible]

5.3 [illegible]

5.4 [illegible]

6 [illegible]

6.1 [illegible]

$$[illegible] = \frac{[illegible]}{[illegible]} \times 100 \qquad (T0734-1)$$

式中：[illegible]——[illegible]；

[illegible]——[illegible]；

[illegible]——[illegible]；

[illegible]——[illegible]。

6.2 [illegible]

7 [illegible]

[illegible]

8 [illegible]

8.1 [illegible]

交通运输部信息公开
浏览专用

[illegible]

8.2 沥青混合料的温度。

8.3 [illegible]。

8.4 [illegible]。

8.5 [illegible]。

8.6 [illegible]

T 0735—2011 沥青含量和级配试验(快检方法)

1 [illegible]

1.1 本方法适用于沥青混合料中沥青含量和级配的快检。[illegible]

1.2 本方法适用于热拌沥青混合料或温拌沥青混合料在一个[illegible]的[illegible]

2 仪器设备

2.1 [illegible]

2.1.1 [illegible]

2.1.2 [illegible]

2.1.3 [illegible]

2.1.4 [illegible]

交通运输部信息公开
浏览专用

2.1.5 [illegible]

2.1.6 [illegible]

2.2 [illegible]

2.3 [illegible]

2.4 [illegible]

2.5 [illegible]

2.6 [illegible]

3 [illegible]

3.1 [illegible]

表 1 [illegible]

[illegible]	[illegible]
[illegible]	[illegible]
[illegible]	[illegible]
[illegible]	[illegible]
[illegible]	[illegible]
[illegible]	[illegible]
[illegible]	[illegible]
[illegible]	[illegible]

3.2 [illegible]

交通运输部信息公开
测试专用

3.2 [illegible]

如下方法成型[illegible]：

(1)[illegible]

(2)[illegible]

3.3 [illegible]

(1)[illegible]

(2)[illegible]

(3)[illegible]

3.4 [illegible]

(1)[illegible]

(2)[illegible]

(3)[illegible]

4 [illegible]

4.1 [illegible]

4.1.1 [illegible]

4.1.2 [illegible]

(1)[illegible]

(2)[illegible]

(3)[illegible]

(4)[illegible]

4.1.3 [illegible]

交通运输信息公开
浏览专用

4.2 [illegible]

4.2.1 [illegible]

4.2.2 [illegible]

4.2.3 [illegible]

4.2.4 [illegible]

4.2.5 [illegible]

4.2.6 [illegible]

4.2.7 [illegible]

4.2.8 [illegible]

4.2.9 [illegible]

4.2.10 [illegible]

交通运输部信息公开 浏览专用

[illegible]

[illegible]

4.2.11 [illegible]，[illegible]，[illegible]，[

(2)[illegible]

(3)[illegible]

(4)[illegible]

(5)[illegible]

(6)[illegible]

表 1 [illegible]

[illegible]	[illegible]	[illegible]	[illegible]	[illegible]
[illegible]	[illegible]	[illegible]	[illegible]	[illegible]

$$C_{[illegible]} = [illegible] \quad (1)$$

式中：[illegible]

[illegible]

[illegible]

5 [illegible]

5.1 [illegible]

5.2 [illegible]

5.3 [illegible]

5.4 [illegible]

5.5 [illegible]

交通运输部信息公开 浏览专用

5.6 [illegible]

5.7 [illegible]

$$P_b = \frac{m_1}{m_2} \times 100 - C \qquad (1)\ 0735\text{-}51$$

5.8 [illegible]

5.9 [illegible]

6 [illegible]

[illegible]

7 [illegible]

7.1 [illegible]

7.2 [illegible]

8 [illegible]

8.1 [illegible]

8.2 [illegible]

8.3 [illegible]

8.4 [illegible]

8.5 [illegible]

8.6 [illegible]

交通运输部信息公开 浏览专用

T/[illegible]0722—2025 [illegible]

1 [illegible]

1.1 [illegible]

1.2 [illegible]

2 [illegible]

2.1 [illegible]

2.1.1 [illegible]

(1) [illegible]

(2) [illegible]

(3) [illegible]

(4) [illegible]

(5) [illegible]

(6) [illegible]

(7) [illegible]

(8) [illegible]

(9) [illegible]

(10) [illegible]

(11) [illegible]

[illegible]信息公开 [illegible]用

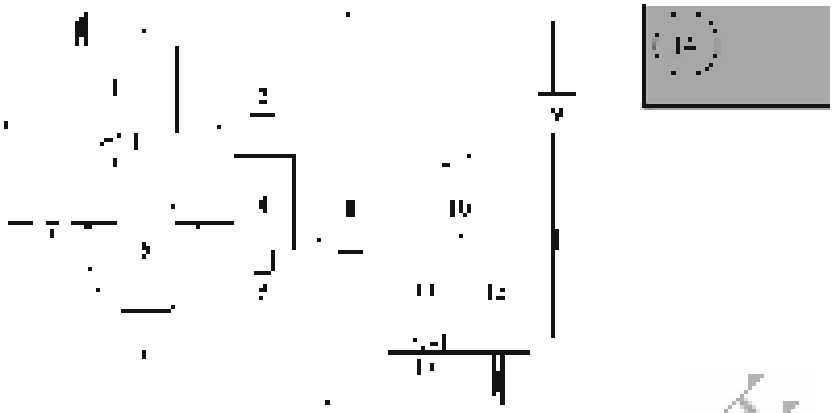

[illegible]

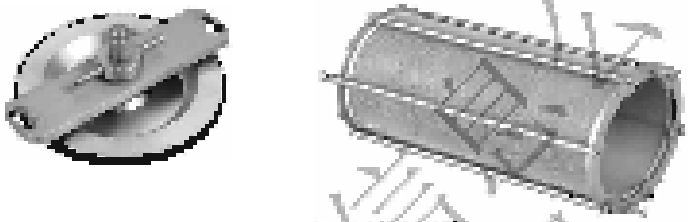

[illegible]

2.1.2 [illegible]

2.1.3 [illegible]

2.2 [illegible]

2.2.1 [illegible]

(1) [illegible]

(2) [illegible]

(3) [illegible]

(4) [illegible]

(5) [illegible]

(6) [illegible]

交通运输部信息公开
浏览专用

[illegible]

[illegible]

[illegible]

[illegible]

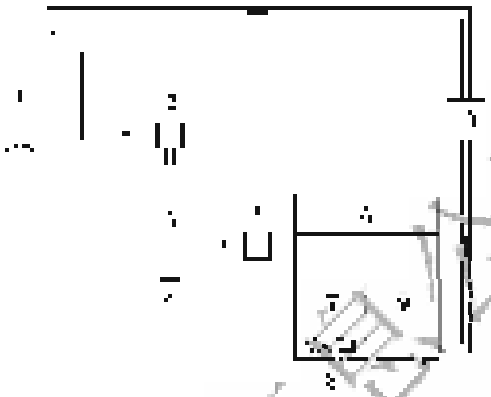

[illegible]

2.2.2 [illegible]

2.2.3 [illegible]

2.2.4 [illegible]

2.3 [illegible]

2.3.1 [illegible]

(1) [illegible]

(2) [illegible]

(3) [illegible]

(4) [illegible]

(5) [illegible]

(6) [illegible]

交通运输部信息公开
浏览专用

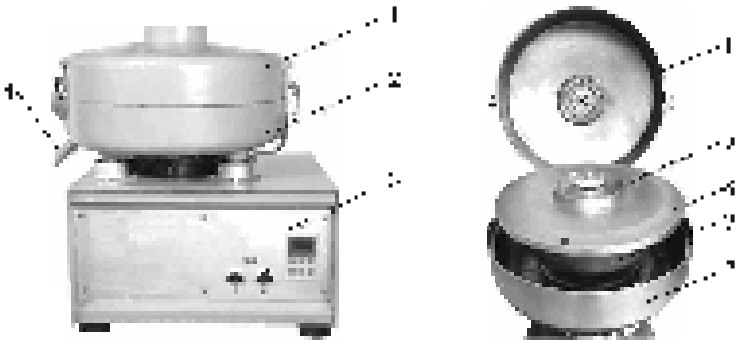

[illegible]

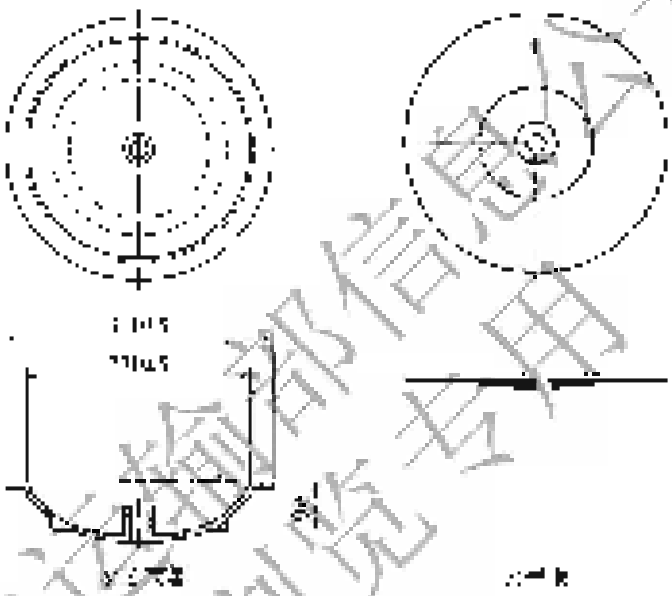

[illegible]

2.3.2 [illegible]

(1)[illegible]

(2)电热器：可调控的电热板，[illegible]小于200mm×200mm

(3)[illegible]

(4)[illegible]

(5)[illegible]

(6)[illegible]

2.3.3 [illegible]

(1)[illegible]

交通运输部信息公开
浏览专用

(2)[illegible]，[illegible]0.075mm筛孔的[illegible]，可[illegible]2.36mm[illegible]筛孔使用。

(3)天平：感量不大于0.01g；

(4)盛样器：[illegible]，容积为500mL、2 000mL若干

(5)[illegible]。

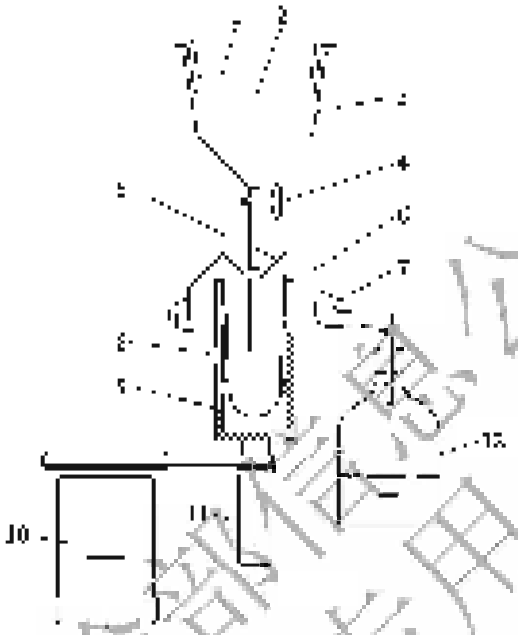

[illegible]

[illegible]

2.3.4 [illegible]

(1)[illegible]，[illegible]0.2MPa，[illegible]气压方。

(2)[illegible]。

(3)[illegible]0.075mm筛上，[illegible]筛孔[illegible]0.075mm[illegible]

(4)[illegible]0.075mm、2.36mm，[illegible]200mm。

(5)天平：感量不大于0.01g；

(6)盛样器：[illegible]，容积为500mL、2 000mL若干

(7)[illegible]。

2.4 [illegible]

2.4.1 [illegible]，[illegible]，[illegible]，[

[illegible]

[illegible]

2.4.2 [illegible]

2.4.3 [illegible]

2.4.4 [illegible]

2.4.5 [illegible]

2.4.6 [illegible]

2.5 [illegible]

2.6 [illegible]

2.7 [illegible]

2.8 [illegible]

3 [illegible]

3.1 [illegible]

(1) [illegible]

(2) [illegible]

交通运输部信息公开
浏览专用

[illegible]

表 T.0722-1 [illegible]

[illegible]	[illegible]
[illegible]	[illegible]
[illegible]	[illegible]
[illegible]	[illegible]
[illegible]	[illegible]
[illegible]	[illegible]
[illegible]	[illegible]
[illegible]	[illegible]
[illegible]	[illegible]

3.2 [illegible]

(1) [illegible]

(2) [illegible]

(3) [illegible]

3.3 [illegible]

(1) [illegible]

(2) [illegible]

(3) [illegible]

(4) [illegible]

3.4 [illegible]

(1) [illegible]

(2) [illegible]

(3) [illegible]

交通运输信息公开 仅供内部使用

[illegible]

(3) 樹脂：熱硬化性ポリエステル樹脂（[illegible]）

(4) [illegible]

3.3 [illegible]

4 [illegible]

4.1 [illegible]

4.2 [illegible]

4.3 [illegible]

4.4 [illegible]

4.5 [illegible]

4.6 [illegible]

4.7 [illegible]

4.8 [illegible]

4.9 [illegible]

交通安全部情报公开
浏览专用

4.10 [illegible]

4.11 [illegible]

4.11.1 [illegible]

(1) [illegible]

(2) [illegible]

(3) [illegible]

(4) [illegible]

(5) [illegible]

(6) [illegible]

(7) [illegible]

(8) [illegible]

4.11.2 [illegible]

(1) [illegible]

(2) [illegible]

(3) [illegible]

(4) [illegible]

(5) [illegible]

(6) [illegible]

[illegible]

[illegible]

(3) [illegible]

(4) 按式(T.0.0.3-1)计算[illegible]

$$[illegible] \quad (T.0.0.3\text{-}1)$$

式中：[illegible]——[illegible]；

[illegible]——[illegible]；

[illegible]——[illegible]；

[illegible]——[illegible]。

4.11.5 [illegible]

(1) [illegible]

(2) [illegible]

(3) [illegible]

(4) [illegible]

(5) [illegible]

(6) [illegible]

(7) [illegible]

(8) 按式(T.0.0.3-2)计算[illegible]

$$[illegible] \quad (T.0.0.3\text{-}2)$$

式中：[illegible]——[illegible]；

[illegible]——[illegible]；

[illegible]——[illegible]；

[illegible]——[illegible]。

4.12 [illegible]

(1) [illegible]

(2) [illegible]

(3) [illegible]

(4) [illegible]

[illegible]

4.13 按照[illegible]计算[illegible]。

$$P_{[illegible]} = \frac{m_{[illegible]} - m_{[illegible]} - m_{[illegible]}}{m_{[illegible]}} \times 100 \qquad (T\ 0722\text{-}[illegible])$$

式中：

$P_{[illegible]}$——[illegible]；

$m_{[illegible]}$——[illegible]质量，g；

$m_{[illegible]}$——[illegible]质量，g；

$m_{[illegible]}$——[illegible]质量，g。

$$P_{[illegible]} = \frac{\frac{100}{(100+[illegible])} \times m_{[illegible]} - m_{[illegible]} - m_{[illegible]}}{\frac{100}{(100+[illegible])} \times m_{[illegible]}} \times 100 \qquad (T\ 0722\text{-}[illegible])$$

式中：

[illegible]——[illegible]；

[illegible]——[illegible]。

4.14 按照[illegible]计算：

(1) 按照T 0722-[illegible]第[illegible]条计算[illegible]：

$$[illegible] = \frac{[illegible]}{[illegible]} \times [illegible] \qquad (T\ 0722\text{-}[illegible])$$

式中：

[illegible]——[illegible]；

[illegible]——[illegible]。

(2) 该[illegible]，[illegible]，[illegible]，精确至0.1%。

(3) [illegible]，[illegible]，[illegible]，精确至0.1%。

5 [illegible]

5.1 [illegible]。

5.2 [illegible]，[illegible]。

5.3 [illegible]，[illegible]，[illegible]。

5.4 [illegible]。

交通运输部信息公开
浏览专用

5.5 [illegible]

5.6 [illegible]

5.7 [illegible]

5.8 [illegible]

5.9 [illegible]

5.10 [illegible]

5.11 [illegible]

5.12 [illegible]

$$P = \frac{m_1 - m_2 - m}{m_1} \times 100 \qquad (T\ 0722\text{-}6)$$

式中：P——[illegible]；

m_1——[illegible]；

m——[illegible]；

m_2——[illegible]。

$$P = \frac{\left(\frac{100}{100 - w_1} \times m - m_2 - m\right)}{\left(\frac{100}{100 - w_1} \times m\right)} \times 100 \qquad (T\ 0722\text{-}7)$$

式中：m——[illegible]；

w——[illegible]。

5.13 [illegible]

交通运输部信息公开 浏览专用

[illegible]

$$A = \frac{M_1}{m_1 - m_2} \quad (3) \qquad (T\ 0722\ 3)$$

式中：A——[illegible]；

M1——[illegible]；

m1——[illegible]；

m2——[illegible]。

[illegible]

6 [illegible]

6.1 [illegible]

6.2 [illegible]

6.3 [illegible]

6.4 [illegible]

6.5 [illegible]

6.6 [illegible]

6.7 [illegible]

6.8 [illegible]

6.9 [illegible]

交通运输部信息公开
浏览专用

[illegible]

6.10 [illegible]

6.11 [illegible]

6.12 [illegible]

6.13 按式(T0722-9)或式(T0722-10)计算试样的含水量，精确至0.1%。

$$P_w = \frac{m_1 - (m_2 - m_3) - (m_4 - m_5)}{m_1} \times 100 \qquad (T0722\text{-}9)$$

式中：P_w——[illegible]含水量，%；

m_1——[illegible]质量，g；

m_2——[illegible]质量，g；

m_3——[illegible]质量，g；

m_4——[illegible]质量，g；

m_5——[illegible]质量，g。

$$P_w = \frac{100\left[\left(\frac{m_1 - m_2}{m_2 - m_3}\right) - \left(\frac{m_4 - m_5}{m_5}\right)\right]}{100 + \left(\frac{m_1 - m_2}{m_2 - m_3}\right) \times P_w} \times 100 \qquad (T0722\text{-}10)$$

式中：[illegible]

m_5——[illegible]质量，g。

6.14 按式(T0722-11)计算[illegible]：

$$K = \frac{K_1}{(m_1 - m_2) - (m_1 - m_3)} \times 100 \qquad (T0722\text{-}11)$$

式中：K——[illegible]；

K_1——[illegible]；

[illegible]

[illegible]

7 不[illegible]

7.1 [illegible]

交通运输部信息公开
网站专用

[illegible]

7.2 [illegible]

7.3 [illegible]

7.4 [illegible]

$$P_a = P_1 - P_2 \qquad (T.07-2.1)$$

式中：P_a——[illegible]；

P_2——[illegible]；

P_1——[illegible]。

7.5 [illegible]

8 [illegible]

8.1 [illegible]

8.2 [illegible]

8.3 [illegible]

8.4 [illegible]

8.5 [illegible]

8.6 [illegible]

8.7 [illegible]

8.8 [illegible]

$$P_1 = \frac{[illegible]}{[illegible]} \times 100 \qquad (T.07-22.1)$$

交通运输部信息公开
测试专用

8.2 [illegible]

式中：[illegible]

m_1——[illegible]质量，g；

m_2——[illegible]质量，g；

m_3——[illegible]质量，g；

m_4——[illegible]质量，g；

ρ_w——[illegible]

8.3 [illegible]

9 [illegible]

9.1 [illegible]

9.2 [illegible]

9.3 [illegible]

10 [illegible]

10.1 [illegible]

10.2 [illegible]

11 [illegible]

11.1 [illegible]

11.1.1 [illegible]

11.1.2 [illegible]

11.2 [illegible]

11.2.1 [illegible]

交通运输部信息公开
浏览专用

11.2.2 [illegible]的[illegible]，[illegible]≥100%时，为1.00；[illegible]值100%～200%时，为1.05；[illegible]≥200%时，为1.10。

12 [illegible]

12.1 [illegible]名称和[illegible]。

12.2 [illegible]的类型和来源。

12.3 [illegible]。

12.4 [illegible]设备的名称、[illegible]。

12.5 [illegible]。

12.6 [illegible]。

T 0727—2025 沥青回收方法（[illegible]）

1 [illegible]

[illegible]

2 [illegible]

2.1 [illegible]

(1) [illegible]

(1)：[illegible]T 0722 [illegible]。

(2)：[illegible]T 0722 [illegible]。

(3)：[illegible]T 0722 [illegible]。

(4)：[illegible]。

2.2 [illegible]

2.2.1 [illegible]T 0727 [illegible]T 0727 [illegible]。

交通运输部信息公开 [illegible]专用

(1)[illegible]

(2)[illegible]

(3)[illegible]

(4)[illegible]

(5)[illegible]

(6)[illegible]

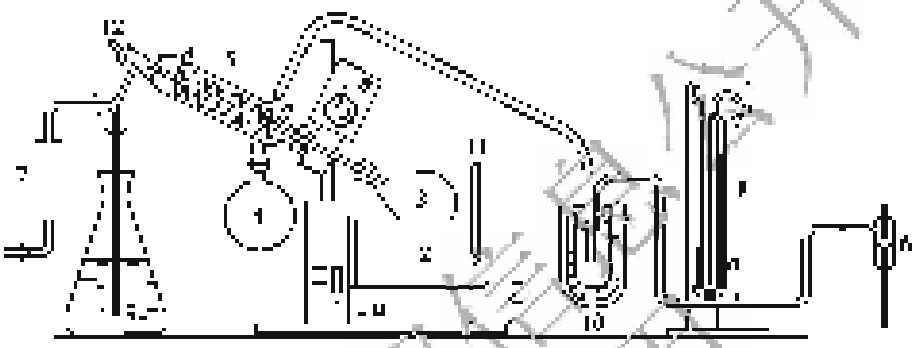

[illegible]

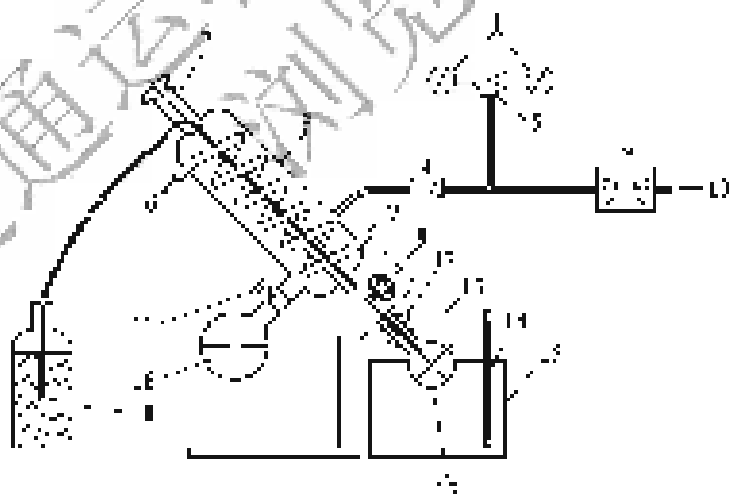

[illegible]

交通运输部信息公开
浏览专用

2.2.2 [illegible]

2.2.3 [illegible]

2.3 [illegible]

2.4 [illegible]

2.5 [illegible]

2.6 [illegible]

2.7 [illegible]

2.8 [illegible]

2.9 [illegible]

3 [illegible]

3.1 [illegible]

3.2 [illegible]

3.3 [illegible]

3.4 [illegible]

3.5 [illegible]

4 [illegible]

4.1 [illegible]

4.2 [illegible]

4.2.1 [illegible]

4.2.2 [illegible]

4.2.3 [illegible]

4.2.4 [illegible]

4.2.5 [illegible]

4.2.6 [illegible]

4.2.7 [illegible]

4.3 [illegible]

4.3.1 [illegible]

[illegible]

[illegible]

[illegible]

4.3.2 [illegible]

4.3.3 [illegible]

5 [illegible]

5.1 [illegible]

5.2 [illegible]

5.3 [illegible]

5.4 [illegible]

5.5 [illegible]

5.6 [illegible]

5.7 [illegible]

5.8 [illegible]

交通运输部信息公开
浏览专用

[illegible]

5.9 [illegible]

5.10 [illegible]

6 [illegible]

6.1 [illegible]

6.2 [illegible]

6.3 [illegible]

表 [illegible]

[illegible]	[illegible]	[illegible]	[illegible]	[illegible]	[illegible]	[illegible]
[illegible]	[illegible]	[illegible]	[illegible]	[illegible]	[illegible]	[illegible]
[illegible]	[illegible]	[illegible]	[illegible]	[illegible]	[illegible]	[illegible]
[illegible]	[illegible]	[illegible]	[illegible]	[illegible]	[illegible]	[illegible]
[illegible]	[illegible]	[illegible]	[illegible]	[illegible]	[illegible]	[illegible]

6.4 [illegible]

6.5 [illegible]

6.6 [illegible]

6.7 [illegible]

6.8 [illegible]

6.9 [illegible]

6.10 [illegible]

6.11 [illegible]

6.12 [illegible]

7 [illegible]

7.1 [illegible]

7.2 [illegible]

7.3 [illegible]

7.4 [illegible]

7.5 [illegible]

7.6 [illegible]

8 [illegible]

8.1 [illegible]

8.2 [illegible]

交通运输部信息公开
浏览专用

[illegible]

8.3 [illegible]

8.4 [illegible]

8.5 [illegible]

8.6 [illegible]

T 0726—2025 沥青回收方法（[illegible]）

1 范围

[illegible]

2 [illegible]

2.1 [illegible]

1. [illegible]

(1) [illegible] T 0722 [illegible]

(2) [illegible] T 0722 [illegible]

(3) [illegible] T 0722 [illegible]

(4) [illegible]

2.2 [illegible]

2.2.1 [illegible] T 0726.1 [illegible]

(1) [illegible]

(2) [illegible] 150mm [illegible] 0mm [illegible] 5mm。

(3) [illegible]

(4) [illegible]

(5) [illegible] 90mm。

(6) [illegible] 0.05g，[illegible] 5 [illegible]

(7) [illegible] 500mL；

(8) [illegible]

交通运输部信息公开 [illegible] 专用

[illegible]

[illegible]

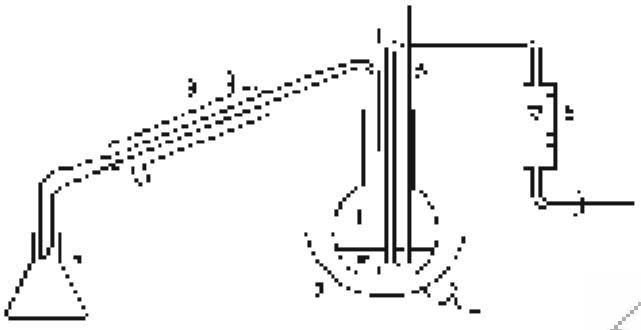

图 [illegible] 测定装置

1—[illegible]；2—[illegible]；3—[illegible]；4—[illegible]；5—[illegible]；6—[illegible]；7—[illegible]；8—[illegible]；9—[illegible]；10—[illegible]；11—[illegible]；12—[illegible]；13—[illegible]；14—[illegible]；15—[illegible]；16—[illegible]；17—[illegible]；18—[illegible]；19—[illegible]；20—[illegible]；21—[illegible]；22—[illegible]；23—[illegible]；24—[illegible]；25—[illegible]；26—[illegible]；27—[illegible]；28—[illegible]；29—[illegible]；30—[illegible]；31—[illegible]；32—[illegible]；33—[illegible]；34—[illegible]；35—[illegible]；36—[illegible]；37—[illegible]；38—[illegible]；39—[illegible]；40—[illegible]；41—[illegible]；42—[illegible]；43—[illegible]；44—[illegible]；45—[illegible]；46—[illegible]；47—[illegible]；48—[illegible]；49—[illegible]；50—[illegible]；51—[illegible]；52—[illegible]；53—[illegible]；54—[illegible]；55—[illegible]；56—[illegible]；57—[illegible]；58—[illegible]；59—[illegible]；60—[illegible]；61—[illegible]；62—[illegible]；63—[illegible]；64—[illegible]；65—[illegible]；66—[illegible]；67—[illegible]；68—[illegible]；69—[illegible]；70—[illegible]；71—[illegible]；72—[illegible]；73—[illegible]；74—[illegible]；75—[illegible]；76—[illegible]；77—[illegible]；78—[illegible]；79—[illegible]；80—[illegible]；81—[illegible]；82—[illegible]；83—[illegible]；84—[illegible]；85—[illegible]；86—[illegible]；87—[illegible]；88—[illegible]；89—[illegible]；90—[illegible]；91—[illegible]；92—[illegible]；93—[illegible]；94—[illegible]；95—[illegible]；96—[illegible]；97—[illegible]；98—[illegible]；99—[illegible]；100—[illegible]；101—[illegible]；102—[illegible]；103—[illegible]；104—[illegible]；105—[illegible]；106—[illegible]；107—[illegible]；108—[illegible]；109—[illegible]；110—[illegible]；111—[illegible]；112—[illegible]；113—[illegible]；114—[illegible]；115—[illegible]；116—[illegible]；117—[illegible]；118—[illegible]；119—[illegible]；120—[illegible]；121—[illegible]；122—[illegible]；123—[illegible]；124—[illegible]；125—[illegible]；126—[illegible]；127—[illegible]；128—[illegible]；129—[illegible]；130—[illegible]；131—[illegible]；132—[illegible]；133—[illegible]；134—[illegible]；135—[illegible]；136—[illegible]；137—[illegible]；138—[illegible]；139—[illegible]；140—[illegible]；141—[illegible]；142—[illegible]；143—[illegible]；144—[illegible]；145—[illegible]；146—[illegible]；147—[illegible]；148—[illegible]；149—[illegible]；150—[illegible]；151—[illegible]；152—[illegible]；153—[illegible]；154—[illegible]；155—[illegible]；156—[illegible]；157—[illegible]；158—[illegible]；159—[illegible]；160—[illegible]；161—[illegible]；162—[illegible]；163—[illegible]；164—[illegible]；165—[illegible]；166—[illegible]；167—[illegible]；168—[illegible]；169—[illegible]；170—[illegible]；171—[illegible]；172—[illegible]；173—[illegible]；174—[illegible]；175—[illegible]；176—[illegible]；177—[illegible]；178—[illegible]；179—[illegible]；180—[illegible]；181—[illegible]；182—[illegible]；183—[illegible]；184—[illegible]；185—[illegible]；186—[illegible]；187—[illegible]；188—[illegible]；189—[illegible]；190—[illegible]；191—[illegible]；192—[illegible]；193—[illegible]；194—[illegible]；195—[illegible]；196—[illegible]；197—[illegible]；198—[illegible]；199—[illegible]；200—[illegible]；201—[illegible]；202—[illegible]；203—[illegible]；204—[illegible]；205—[illegible]；206—[illegible]；207—[illegible]；208—[illegible]；209—[illegible]；210—[illegible]；211—[illegible]；212—[illegible]；213—[illegible]；214—[illegible]；215—[illegible]；216—[illegible]；217—[illegible]；218—[illegible]；219—[illegible]；220—[illegible]；221—[illegible]；222—[illegible]；223—[illegible]；224—[illegible]；225—[illegible]；226—[illegible]；227—[illegible]；228—[illegible]；229—[illegible]；230—[illegible]；231—[illegible]；232—[illegible]；233—[illegible]；234—[illegible]；235—[illegible]；236—[illegible]；237—[illegible]；238—[illegible]；239—[illegible]；240—[illegible]；241—[illegible]；242—[illegible]；243—[illegible]；244—[illegible]；245—[illegible]；246—[illegible]；247—[illegible]；248—[illegible]；249—[illegible]；250—[illegible]；251—[illegible]；252—[illegible]；253—[illegible]；254—[illegible]；255—[illegible]；256—[illegible]；257—[illegible]；258—[illegible]；259—[illegible]；260—[illegible]；261—[illegible]；262—[illegible]；263—[illegible]；264—[illegible]；265—[illegible]；266—[illegible]；267—[illegible]；268—[illegible]；269—[illegible]；270—[illegible]；271—[illegible]；272—[illegible]；273—[illegible]；274—[illegible]；275—[illegible]；276—[illegible]；277—[illegible]；278—[illegible]；279—[illegible]；280—[illegible]；281—[illegible]；282—[illegible]；283—[illegible]；284—[illegible]；285—[illegible]；286—[illegible]；287—[illegible]；288—[illegible]；289—[illegible]；290—[illegible]；291—[illegible]；292—[illegible]；293—[illegible]；294—[illegible]；295—[illegible]；296—[illegible]；297—[illegible]；298—[illegible]；299—[illegible]；300—[illegible]；301—[illegible]；302—[illegible]；303—[illegible]；304—[illegible]；305—[illegible]；306—[illegible]；307—[illegible]；308—[illegible]；309—[illegible]；310—[illegible]；311—[illegible]；312—[illegible]；313—[illegible]；314—[illegible]；315—[illegible]；316—[illegible]；317—[illegible]；318—[illegible]；319—[illegible]；320—[illegible]；321—[illegible]；322—[illegible]；323—[illegible]；324—[illegible]；325—[illegible]；326—[illegible]；327—[illegible]；328—[illegible]；329—[illegible]；330—[illegible]；331—[illegible]；332—[illegible]；333—[illegible]；334—[illegible]；335—[illegible]；336—[illegible]；337—[illegible]；338—[illegible]；339—[illegible]；340—[illegible]；341—[illegible]；342—[illegible]；343—[illegible]；344—[illegible]；345—[illegible]；346—[illegible]；347—[illegible]；348—[illegible]；349—[illegible]；350—[illegible]；351—[illegible]；352—[illegible]；353—[illegible]；354—[illegible]；355—[illegible]；356—[illegible]；357—[illegible]；358—[illegible]；359—[illegible]；360—[illegible]；361—[illegible]；362—[illegible]；363—[illegible]；364—[illegible]；365—[illegible]；366—[illegible]；367—[illegible]；368—[illegible]；369—[illegible]；370—[illegible]；371—[illegible]；372—[illegible]；373—[illegible]；374—[illegible]；375—[illegible]；376—[illegible]；377—[illegible]；378—[illegible]；379—[illegible]；380—[illegible]；381—[illegible]；382—[illegible]；383—[illegible]；384—[illegible]；385—[illegible]；386—[illegible]；387—[illegible]；388—[illegible]；389—[illegible]；390—[illegible]；391—[illegible]；392—[illegible]；393—[illegible]；394—[illegible]；395—[illegible]；396—[illegible]；397—[illegible]；398—[illegible]；399—[illegible]；400—[illegible]；401—[illegible]；402—[illegible]；403—[illegible]；404—[illegible]；405—[illegible]；406—[illegible]；407—[illegible]；408—[illegible]；409—[illegible]；410—[illegible]；411—[illegible]；412—[illegible]；413—[illegible]；414—[illegible]；415—[illegible]；416—[illegible]；417—[illegible]；418—[illegible]；419—[illegible]；420—[illegible]；421—[illegible]；422—[illegible]；423—[illegible]；424—[illegible]；425—[illegible]；426—[illegible]；427—[illegible]；428—[illegible]；429—[illegible]；430—[illegible]；431—[illegible]；432—[illegible]；433—[illegible]；434—[illegible]；435—[illegible]；436—[illegible]；437—[illegible]；438—[illegible]；439—[illegible]；440—[illegible]；441—[illegible]；442—[illegible]；443—[illegible]；444—[illegible]；445—[illegible]；446—[illegible]；447—[illegible]；448—[illegible]；449—[illegible]；450—[illegible]；451—[illegible]；452—[illegible]；453—[illegible]；454—[illegible]；455—[illegible]；456—[illegible]；457—[illegible]；458—[illegible]；459—[illegible]；460—[illegible]；461—[illegible]；462—[illegible]；463—[illegible]；464—[illegible]；465—[illegible]；466—[illegible]；467—[illegible]；468—[illegible]；469—[illegible]；470—[illegible]；471—[illegible]；472—[illegible]；473—[illegible]；474—[illegible]；475—[illegible]；476—[illegible]；477—[illegible]；478—[illegible]；479—[illegible]；480—[illegible]；481—[illegible]；482—[illegible]；483—[illegible]；484—[illegible]；485—[illegible]；486—[illegible]；487—[illegible]；488—[illegible]；489—[illegible]；490—[illegible]；491—[illegible]；492—[illegible]；493—[illegible]；494—[illegible]；495—[illegible]；496—[illegible]；497—[illegible]；498—[illegible]；499—[illegible]；500—[illegible]；501—[illegible]；502—[illegible]；503—[illegible]；504—[illegible]；505—[illegible]；506—[illegible]；507—[illegible]；508—[illegible]；509—[illegible]；510—[illegible]；511—[illegible]；512—[illegible]；513—[illegible]；514—[illegible]；515—[illegible]；516—[illegible]；517—[illegible]；518—[illegible]；519—[illegible]；520—[illegible]；521—[illegible]；522—[illegible]；523—[illegible]；524—[illegible]；525—[illegible]；526—[illegible]；527—[illegible]；528—[illegible]；529—[illegible]；530—[illegible]；531—[illegible]；532—[illegible]；533—[illegible]；534—[illegible]；535—[illegible]；536—[illegible]；537—[illegible]；538—[illegible]；539—[illegible]；540—[illegible]；541—[illegible]；542—[illegible]；543—[illegible]；544—[illegible]；545—[illegible]；546—[illegible]；547—[illegible]；548—[illegible]；549—[illegible]；550—[illegible]；551—[illegible]；552—[illegible]；553—[illegible]；554—[illegible]；555—[illegible]；556—[illegible]；557—[illegible]；558—[illegible]；559—[illegible]；560—[illegible]；561—[illegible]；562—[illegible]；563—[illegible]；564—[illegible]；565—[illegible]；566—[illegible]；567—[illegible]；568—[illegible]；569—[illegible]；570—[illegible]；571—[illegible]；572—[illegible]；573—[illegible]；574—[illegible]；575—[illegible]；576—[illegible]；577—[illegible]；578—[illegible]；579—[illegible]；580—[illegible]；581—[illegible]；582—[illegible]；583—[illegible]；584—[illegible]；585—[illegible]；586—[illegible]；587—[illegible]；588—[illegible]；589—[illegible]；590—[illegible]；591—[illegible]；592—[illegible]；593—[illegible]；594—[illegible]；595—[illegible]；596—[illegible]；597—[illegible]；598—[illegible]；599—[illegible]；600—[illegible]；601—[illegible]；602—[illegible]；603—[illegible]；604—[illegible]；605—[illegible]；606—[illegible]；607—[illegible]；608—[illegible]；609—[illegible]；610—[illegible]；611—[illegible]；612—[illegible]；613—[illegible]；614—[illegible]；615—[illegible]；616—[illegible]；617—[illegible]；618—[illegible]；619—[illegible]；620—[illegible]；621—[illegible]；622—[illegible]；623—[illegible]；624—[illegible]；625—[illegible]；626—[illegible]；627—[illegible]；628—[illegible]；629—[illegible]；630—[illegible]；631—[illegible]；632—[illegible]；633—[illegible]；634—[illegible]；635—[illegible]；636—[illegible]；637—[illegible]；638—[illegible]；639—[illegible]；640—[illegible]；641—[illegible]；642—[illegible]；643—[illegible]；644—[illegible]；645—[illegible]；646—[illegible]；647—[illegible]；648—[illegible]；649—[illegible]；650—[illegible]；651—[illegible]；652—[illegible]；653—[illegible]；654—[illegible]；655—[illegible]；656—[illegible]；657—[illegible]；658—[illegible]；659—[illegible]；660—[illegible]；661—[illegible]；662—[illegible]；663—[illegible]；664—[illegible]；665—[illegible]；666—[illegible]；667—[illegible]；668—[illegible]；669—[illegible]；670—[illegible]；671—[illegible]；672—[illegible]；673—[illegible]；674—[illegible]；675—[illegible]；676—[illegible]；677—[illegible]；678—[illegible]；679—[illegible]；680—[illegible]；681—[illegible]；682—[illegible]；683—[illegible]；684—[illegible]；685—[illegible]；686—[illegible]；687—[illegible]；688—[illegible]；689—[illegible]；690—[illegible]；691—[illegible]；692—[illegible]；693—[illegible]；694—[illegible]；695—[illegible]；696—[illegible]；697—[illegible]；698—[illegible]；699—[illegible]；700—[illegible]；701—[illegible]；702—[illegible]；703—[illegible]；704—[illegible]；705—[illegible]；706—[illegible]；707—[illegible]；708—[illegible]；709—[illegible]；710—[illegible]；711—[illegible]；712—[illegible]；713—[illegible]；714—[illegible]；715—[illegible]；716—[illegible]；717—[illegible]；718—[illegible]；719—[illegible]；720—[illegible]；721—[illegible]；722—[illegible]；723—[illegible]；724—[illegible]；725—[illegible]；726—[illegible]；727—[illegible]；728—[illegible]；729—[illegible]；730—[illegible]；731—[illegible]；732—[illegible]；733—[illegible]；734—[illegible]；735—[illegible]；736—[illegible]；737—[illegible]；738—[illegible]；739—[illegible]；740—[illegible]；741—[illegible]；742—[illegible]；743—[illegible]；744—[illegible]；745—[illegible]；746—[illegible]；747—[illegible]；748—[illegible]；749—[illegible]；750—[illegible]；751—[illegible]；752—[illegible]；753—[illegible]；754—[illegible]；755—[illegible]；756—[illegible]；757—[illegible]；758—[illegible]；759—[illegible]；760—[illegible]；761—[illegible]；762—[illegible]；763—[illegible]；764—[illegible]；765—[illegible]；766—[illegible]；767—[illegible]；768—[illegible]；769—[illegible]；770—[illegible]；771—[illegible]；772—[illegible]；773—[illegible]；774—[illegible]；775—[illegible]；776—[illegible]；777—[illegible]；778—[illegible]；779—[illegible]；780—[illegible]；781—[illegible]；782—[illegible]；783—[illegible]；784—[illegible]；785—[illegible]；786—[illegible]；787—[illegible]；788—[illegible]；789—[illegible]；790—[illegible]；791—[illegible]；792—[illegible]；793—[illegible]；794—[illegible]；795—[illegible]；796—[illegible]；797—[illegible]；798—[illegible]；799—[illegible]；800—[illegible]；801—[illegible]；802—[illegible]；803—[illegible]；804—[illegible]；805—[illegible]；806—[illegible]；807—[illegible]；808—[illegible]；809—[illegible]；810—[illegible]；811—[illegible]；812—[illegible]；813—[illegible]；814—[illegible]；815—[illegible]；816—[illegible]；817—[illegible]；818—[illegible]；819—[illegible]；820—[illegible]；821—[illegible]；822—[illegible]；823—[illegible]；824—[illegible]；825—[illegible]；826—[illegible]；827—[illegible]；828—[illegible]；829—[illegible]；830—[illegible]；831—[illegible]；832—[illegible]；833—[illegible]；834—[illegible]；835—[illegible]；836—[illegible]；837—[illegible]；838—[illegible]；839—[illegible]；840—[illegible]；841—[illegible]；842—[illegible]；843—[illegible]；844—[illegible]；845—[illegible]；846—[illegible]；847—[illegible]；848—[illegible]；849—[illegible]；850—[illegible]；851—[illegible]；852—[illegible]；853—[illegible]；854—[illegible]；855—[illegible]；856—[illegible]；857—[illegible]；858—[illegible]；859—[illegible]；860—[illegible]；861—[illegible]；862—[illegible]；863—[illegible]；864—[illegible]；865—[illegible]；866—[illegible]；867—[illegible]；868—[illegible]；869—[illegible]；870—[illegible]；871—[illegible]；872—[illegible]；873—[illegible]；874—[illegible]；875—[illegible]；876—[illegible]；877—[illegible]；878—[illegible]；879—[illegible]；880—[illegible]；881—[illegible]；882—[illegible]；883—[illegible]；884—[illegible]；885—[illegible]；886—[illegible]；887—[illegible]；888—[illegible]；889—[illegible]；890—[illegible]；891—[illegible]；892—[illegible]；893—[illegible]；894—[illegible]；895—[illegible]；896—[illegible]；897—[illegible]；898—[illegible]；899—[illegible]；900—[illegible]；901—[illegible]；902—[illegible]；903—[illegible]；904—[illegible]；905—[illegible]；906—[illegible]；907—[illegible]；908—[illegible]；909—[illegible]；910—[illegible]；911—[illegible]；912—[illegible]；913—[illegible]；914—[illegible]；915—[illegible]；916—[illegible]；917—[illegible]；918—[illegible]；919—[illegible]；920—[illegible]；921—[illegible]；922—[illegible]；923—[illegible]；924—[illegible]；925—[illegible]；926—[illegible]；927—[illegible]；928—[illegible]；929—[illegible]；930—[illegible]；931—[illegible]；932—[illegible]；933—[illegible]；934—[illegible]；935—[illegible]；936—[illegible]；937—[illegible]；938—[illegible]；939—[illegible]；940—[illegible]；941—[illegible]；942—[illegible]；943—[illegible]；944—[illegible]；945—[illegible]；946—[illegible]；947—[illegible]；948—[illegible]；949—[illegible]；950—[illegible]；951—[illegible]；952—[illegible]；953—[illegible]；954—[illegible]；955—[illegible]；956—[illegible]；957—[illegible]；958—[illegible]；959—[illegible]；960—[illegible]；961—[illegible]；962—[illegible]；963—[illegible]；964—[illegible]；965—[illegible]；966—[illegible]；967—[illegible]；968—[illegible]；969—[illegible]；970—[illegible]；971—[illegible]；972—[illegible]；973—[illegible]；974—[illegible]；975—[illegible]；976—[illegible]；977—[illegible]；978—[illegible]；979—[illegible]；980—[illegible]；981—[illegible]；982—[illegible]；983—[illegible]；984—[illegible]；985—[illegible]；986—[illegible]；987—[illegible]；988—[illegible]；989—[illegible]；990—[illegible]；991—[illegible]；992—[illegible]；993—[illegible]；994—[illegible]；995—[illegible]；996—[illegible]；997—[illegible]；998—[illegible]；999—[illegible]；1000—[illegible]；1001—[illegible]；1002—[illegible]；1003—[illegible]；1004—[illegible]；1005—[illegible]；1006—[illegible]；1007—[illegible]；1008—[illegible]；1009—[illegible]；1010—[illegible]；1011—[illegible]；1012—[illegible]；1013—[illegible]；1014—[illegible]；1015—[illegible]；1016—[illegible]；1017—[illegible]；1018—[illegible]；1019—[illegible]；1020—[illegible]；1021—[illegible]；1022—[illegible]；1023—[illegible]；1024—[illegible]；1025—[illegible]；1026—[illegible]；1027—[illegible]；1028—[illegible]；1029—[illegible]；1030—[illegible]；1031—[illegible]；1032—[illegible]；1033—[illegible]；1034—[illegible]；1035—[illegible]；1036—[illegible]；1037—[illegible]；1038—[illegible]；1039—[illegible]；1040—[illegible]；1041—[illegible]；1042—[illegible]；1043—[illegible]；1044—[illegible]；1045—[illegible]；1046—[illegible]；1047—[illegible]；1048—[illegible]；1049—[illegible]；1050—[illegible]；1051—[illegible]；1052—[illegible]；1053—[illegible]；1054—[illegible]；1055—[illegible]；1056—[illegible]；1057—[illegible]；1058—[illegible]；1059—[illegible]；1060—[illegible]；1061—[illegible]；1062—[illegible]；1063—[illegible]；1064—[illegible]；1065—[illegible]；1066—[illegible]；1067—[illegible]；1068—[illegible]；1069—[illegible]；1070—[illegible]；1071—[illegible]；1072—[illegible]；1073—[illegible]；1074—[illegible]；1075—[illegible]；1076—[illegible]；1077—[illegible]；1078—[illegible]；1079—[illegible]；1080—[illegible]；1081—[illegible]；1082—[illegible]；1083—[illegible]；1084—[illegible]；1085—[illegible]；1086—[illegible]；1087—[illegible]；1088—[illegible]；1089—[illegible]；1090—[illegible]；1091—[illegible]；1092—[illegible]；1093—[illegible]；1094—[illegible]；1095—[illegible]；1096—[illegible]；1097—[illegible]；1098—[illegible]；1099—[illegible]；1100—[illegible]；1101—[illegible]；1102—[illegible]；1103—[illegible]；1104—[illegible]；1105—[illegible]；1106—[illegible]；1107—[illegible]；1108—[illegible]；1109—[illegible]；1110—[illegible]；1111—[illegible]；1112—[illegible]；1113—[illegible]；1114—[illegible]；1115—[illegible]；1116—[illegible]；1117—[illegible]；1118—[illegible]；1119—[illegible]；1120—[illegible]；1121—[illegible]；1122—[illegible]；1123—[illegible]；1124—[illegible]；1125—[illegible]；1126—[illegible]；1127—[illegible]；1128—[illegible]；1129—[illegible]；1130—[illegible]；1131—[illegible]；1132—[illegible]；1133—[illegible]；1134—[illegible]；1135—[illegible]；1136—[illegible]；1137—[illegible]；1138—[illegible]；1139—[illegible]；1140—[illegible]；1141—[illegible]；1142—[illegible]；1143—[illegible]；1144—[illegible]；1145—[illegible]；1146—[illegible]；1147—[illegible]；1148—[illegible]；1149—[illegible]；1150—[illegible]；1151—[illegible]；1152—[illegible]；1153—[illegible]；1154—[illegible]；1155—[illegible]；1156—[illegible]；1157—[illegible]；1158—[illegible]；1159—[illegible]；1160—[illegible]；1161—[illegible]；1162—[illegible]；1163—[illegible]；1164—[illegible]；1165—[illegible]；1166—[illegible]；1167—[illegible]；1168—[illegible]；1169—[illegible]；1170—[illegible]；1171—[illegible]；1172—[illegible]；1173—[illegible]；1174—[illegible]；1175—[illegible]；1176—[illegible]；1177—[illegible]；1178—[illegible]；1179—[illegible]；1180—[illegible]；1181—[illegible]；1182—[illegible]；1183—[illegible]；1184—[illegible]；1185—[illegible]；1186—[illegible]；1187—[illegible]；1188—[illegible]；1189—[illegible]；1190—[illegible]；1191—[illegible]；1192—[illegible]；1193—[illegible]；1194—[illegible]；1195—[illegible]；1196—[illegible]；1197—[illegible]；1198—[illegible]；1199—[illegible]；1200—[illegible]；1201—[illegible]；1202—[illegible]；1203—[illegible]；1204—[illegible]；1205—[illegible]；1206—[illegible]；1207—[illegible]；1208—[illegible]；1209—[illegible]；1210—[illegible]；1211—[illegible]；1212—[illegible]；1213—[illegible]；1214—[illegible]；1215—[illegible]；1216—[illegible]；1217—[illegible]；1218—[illegible]；1219—[illegible]；1220—[illegible]；1221—[illegible]；1222—[illegible]；1223—[illegible]；1224—[illegible]；1225—[illegible]；1226—[illegible]；1227—[illegible]；1228—[illegible]；1229—[illegible]；1230—[illegible]；1231—[illegible]；1232—[illegible]；1233—[illegible]；1234—[illegible]；1235—[illegible]；1236—[illegible]；1237—[illegible]；1238—[illegible]；1239—[illegible]；1240—[illegible]；1241—[illegible]；1242—[illegible]；1243—[illegible]；1244—[illegible]；1245—[illegible]；1246—[illegible]；1247—[illegible]；1248—[illegible]；1249—[illegible]；1250—[illegible]；1251—[illegible]；1252—[illegible]；1253—[illegible]；1254—[illegible]；1255—[illegible]；1256—[illegible]；1257—[illegible]；1258—[illegible]；1259—[illegible]；1260—[illegible]；1261—[illegible]；1262—[illegible]；1263—[illegible]；1264—[illegible]；1265—[illegible]；1266—[illegible]；1267—[illegible]；1268—[illegible]；1269—[illegible]；1270—[illegible]；1271—[illegible]；1272—[illegible]；1273—[illegible]；1274—[illegible]；1275—[illegible]；1276—[illegible]；1277—[illegible]；1278—[illegible]；1279—[illegible]；1280—[illegible]；1281—[illegible]；1282—[illegible]；1283—[illegible]；1284—[illegible]；1285—[illegible]；1286—[illegible]；1287—[illegible]；1288—[illegible]；1289—[illegible]；1290—[illegible]；1291—[illegible]；1292—[illegible]；1293—[illegible]；1294—[illegible]；1295—[illegible]；1296—[illegible]；1297—[illegible]；1298—[illegible]；1299—[illegible]；1300—[illegible]；1301—[illegible]；1302—[illegible]；1303—[illegible]；1304—[illegible]；1305—[illegible]；1306—[illegible]；1307—[illegible]；1308—[illegible]；1309—[illegible]；1310—[illegible]；1311—[illegible]；1312—[illegible]；1313—[illegible]；1314—[illegible]；1315—[illegible]；1316—[illegible]；1317—[illegible]；1318—[illegible]；1319—[illegible]；1320—[illegible]；1321—[illegible]；1322—[illegible]；1323—[illegible]；1324—[illegible]；1325—[illegible]；1326—[illegible]；1327—[illegible]；1328—[illegible]；1329—[illegible]；1330—[illegible]；1331—[illegible]；1332—[illegible]；1333—[illegible]；1334—[illegible]；1335—[illegible]；1336—[illegible]；1337—[illegible]；1338—[illegible]；1339—[illegible]；1340—[illegible]；1341—[illegible]；1342—[illegible]；1343—[illegible]；1344—[illegible]；1345—[illegible]；1346—[illegible]；1347—[illegible]；1348—[illegible]；1349—[illegible]；1350—[illegible]；1351—[illegible]；1352—[illegible]；1353—[illegible]；1354—[illegible]；1355—[illegible]；1356—[illegible]；1357—[illegible]；1358—[illegible]；1359—[illegible]；1360—[illegible]；1361—[illegible]；1362—[illegible]；1363—[illegible]；1364—[illegible]；1365—[illegible]；1366—[illegible]；1367—[illegible]；1368—[illegible]；1369—[illegible]；1370—[illegible]；1371—[illegible]；1372—[illegible]；1373—[illegible]；1374—[illegible]；1375—[illegible]；1376—[illegible]；1377—[illegible]；1378—[illegible]；1379—[illegible]；1380—[illegible]；1381—[illegible]；1382—[illegible]；1383—[illegible]；1384—[illegible]；1385—[illegible]；1386—[illegible]；1387—[illegible]；1388—[illegible]；1389—[illegible]；1390—[illegible]；1391—[illegible]；1392—[illegible]；1393—[illegible]；1394—[illegible]；1395—[illegible]；1396—[illegible]；1397—[illegible]；1398—[illegible]；1399—[illegible]；1400—[illegible]；1401—[illegible]；1402—[illegible]；1403—[illegible]；1404—[illegible]；1405—[illegible]；1406—[illegible]；1407—[illegible]；1408—[illegible]；1409—[illegible]；1410—[illegible]；1411—[illegible]；1412—[illegible]；1413—[illegible]；1414—[illegible]；1415—[illegible]；1416—[illegible]；1417—[illegible]；1418—[illegible]；1419—[illegible]；1420—[illegible]；1421—[illegible]；1422—[illegible]；1423—[illegible]；1424—[illegible]；1425—[illegible]；1426—[illegible]；1427—[illegible]；1428—[illegible]；1429—[illegible]；1430—[illegible]；1431—[illegible]；1432—[illegible]；1433—[illegible]；1434—[illegible]；1435—[illegible]；1436—[illegible]；1437—[illegible]；1438—[illegible]；1439—[illegible]；1440—[illegible]；1441—[illegible]；1442—[illegible]；1443—[illegible]；1444—[illegible]；1445—[illegible]；1446—[illegible]；1447—[illegible]；1448—[illegible]；1449—[illegible]；1450—[illegible]；1451—[illegible]；1452—[illegible]；1453—[illegible]；1454—[illegible]；1455—[illegible]；1456—[illegible]；1457—[illegible]；1458—[illegible]；1459—[illegible]；1460—[illegible]；1461—[illegible]；1462—[illegible]；1463—[illegible]；1464—[illegible]；1465—[illegible]；1466—[illegible]；1467—[illegible]；1468—[illegible]；1469—[illegible]；1470—[illegible]；1471—[illegible]；1472—[illegible]；1473—[illegible]；1474—[illegible]；1475—[illegible]；1476—[illegible]；1477—[illegible]；1478—[illegible]；1479—[illegible]；1480—[illegible]；1481—[illegible]；1482—[illegible]；1483—[illegible]；1484—[illegible]；1485—[illegible]；1486—[illegible]；1487—[illegible]；1488—[illegible]；1489—[illegible]；1490—[illegible]；1491—[illegible]；1492—[illegible]；1493—[illegible]；1494—[illegible]；1495—[illegible]；1496—[illegible]；1497—[illegible]；1498—[illegible]；1499—[illegible]；1500—[illegible]；1501—[illegible]；1502—[illegible]；1503—[illegible]；1504—[illegible]；1505—[illegible]；1506—[illegible]；1507—[illegible]；1508—[illegible]；1509—[illegible]；1510—[illegible]；1511—[illegible]；1512—[illegible]；1513—[illegible]；1514—[illegible]；1515—[illegible]；1516—[illegible]；1517—[illegible]；1518—[illegible]；1519—[illegible]；1520—[illegible]；1521—[illegible]；1522—[illegible]；1523—[illegible]；1524—[illegible]；1525—[illegible]；1526—[illegible]；1527—[illegible]；1528—[illegible]；1529—[illegible]；1530—[illegible]；1531—[illegible]；1532—[illegible]；1533—[illegible]；1534—[illegible]；1535—[illegible]；1536—[illegible]；1537—[illegible]；1538—[illegible]；1539—[illegible]；1540—[illegible]；1541—[illegible]；1542—[illegible]；1543—[illegible]；1544—[illegible]；1545—[illegible]；1546—[illegible]；1547—[illegible]；1548—[illegible]；1549—[illegible]；1550—[illegible]；1551—[illegible]；1552—[illegible]；1553—[illegible]；1554—[illegible]；1555—[illegible]；1556—[illegible]；1557—[illegible]；1558—[illegible]；1559—[illegible]；1560—[illegible]；1561—[illegible]；1562—[illegible]；1563—[illegible]；1564—[illegible]；1565—[illegible]；1566—[illegible]；1567—[illegible]；1568—[illegible]；1569—[illegible]；1570—[illegible]；1571—[illegible]；1572—[illegible]；1573—[illegible]；1574—[illegible]；1575—[illegible]；1576—[illegible]；1577—[illegible]；1578—[illegible]；1579—[illegible]；1580—[illegible]；1581—[illegible]；1582—[illegible]；1583—[illegible]；1584—[illegible]；1585—[illegible]；1586—[illegible]；1587—[illegible]；1588—[illegible]；1589—[illegible]；1590—[illegible]；1591—[illegible]；1592—[illegible]；1593—[illegible]；1594—[illegible]；1595—[illegible]；1596—[illegible]；1597—[illegible]；1598—[illegible]；1599—[illegible]；1600—[illegible]；1601—[illegible]；1602—[illegible]；1603—[illegible]；1604—[illegible]；1605—[illegible]；1606—[illegible]；1607—[illegible]；1608—[illegible]；1609—[illegible]；1610—[illegible]；1611—[illegible]；1612—[illegible]；1613—[illegible]；1614—[illegible]；1615—[illegible]；1616—[illegible]；1617—[illegible]；1618—[illegible]；1619—[illegible]；1620—[illegible]；1621—[illegible]；1622—[illegible]；1623—[illegible]；1624—[illegible]；1625—[illegible]；1626—[illegible]；1627—[illegible]；1628—[illegible]；1629—[illegible]；1630—[illegible]；1631—[illegible]；1632—[illegible]；1633—[illegible]；1634—[illegible]；1635—[illegible]；1636—[illegible]；1637—[illegible]；1638—[illegible]；1639—[illegible]；1640—[illegible]；1641—[illegible]；1642—[illegible]；1643—[illegible]；1644—[illegible]；1645—[illegible]；1646—[illegible]；1647—[illegible]；1648—[illegible]；1649—[illegible]；1650—[illegible]；1651—[illegible]；1652—[illegible]；1653—[illegible]；1654—[illegible]；1655—[illegible]；1656—[illegible]；1657—[illegible]；1658—[illegible]；1659—[illegible]；1660—[illegible]；1661—[illegible]；1662—[illegible]；1663—[illegible]；1664—[illegible]；1665—[illegible]；1666—[illegible]；1667—[illegible]；1668—[illegible]；1669—[illegible]；1670—[illegible]；1671—[illegible]；1672—[illegible]；1673—[illegible]；1674—[illegible]；1675—[illegible]；1676—[illegible]；1677—[illegible]；1678—[illegible]；1679—[illegible]；1680—[illegible]；1681—[illegible]；1682—[illegible]；1683—[illegible]；1684—[illegible]；1685—[illegible]；1686—[illegible]；1687—[illegible]；1688—[illegible]；1689—[illegible]；1690—[illegible]；1691—[illegible]；1692—[illegible]；1693—[illegible]；1694—[illegible]；1695—[illegible]；1696—[illegible]；1697—[illegible]；1698—[illegible]；1699—[illegible]；1700—[illegible]；1701—[illegible]；1702—[illegible]；1703—[illegible]；1704—[illegible]；1705—[illegible]；1706—[illegible]；1707—[illegible]；1708—[illegible]；1709—[illegible]；1710—[illegible]；1711—[illegible]；1712—[illegible]；1713—[illegible]；1714—[illegible]；1715—[illegible]；1716—[illegible]；1717—[illegible]；1718—[illegible]；1719—[illegible]；1720—[illegible]；1721—[illegible]；1722—[illegible]；1723—[illegible]；1724—[illegible]；1725—[illegible]；1726—[illegible]；1727—[illegible]；1728—[illegible]；1729—[illegible]；1730—[illegible]；1731—[illegible]；1732—[illegible]；1733—[illegible]；1734—[illegible]；1735—[illegible]；1736—[illegible]；1737—[illegible]；1738—[illegible]；1739—[illegible]；1740—[illegible]；1741—[illegible]；1742—[illegible]；1743—[illegible]；1744—[illegible]；1745—[illegible]；1746—[illegible]；1747—[illegible]；1748—[illegible]；1749—[illegible]；1750—[illegible]；1751—[illegible]；1752—[illegible]；1753—[illegible]；1754—[illegible]；1755—[illegible]；1756—[illegible]；1757—[illegible]；1758—[illegible]；1759—[illegible]；1760—[illegible]；1761—[illegible]；1762—[illegible]；1763—[illegible]；1764—[illegible]；1765—[illegible]；1766—[illegible]；1767—[illegible]；1768—[illegible]；1769—[illegible]；1770—[illegible]；1771—[illegible]；1772—[illegible]；1773—[illegible]；1774—[illegible]；1775—[illegible]；1776—[illegible]；1777—[illegible]；1778—[illegible]；1779—[illegible]；1780—[illegible]；1781—[illegible]；1782—[illegible]；1783—[illegible]；1784—[illegible]；1785—[illegible]；1786—[illegible]；1787—[illegible]；1788—[illegible]；1789—[illegible]；1790—[illegible]；1791—[illegible]；1792—[illegible]；1793—[illegible]；1794—[illegible]；1795—[illegible]；1796—[illegible]；1797—[illegible]；1798—[illegible]；1799—[illegible]；1800—[illegible]；1801—[illegible]；1802—[illegible]；1803—[illegible]；1804—[illegible]；1805—[illegible]；1806—[illegible]；1807—[illegible]；1808—[illegible]；1809—[illegible]；1810—[illegible]；1811—[illegible]；1812—[illegible]；1813—[illegible]；1814—[illegible]；1815—[illegible]；1816—[illegible]；1817—[illegible]；1818—[illegible]；1819—[illegible]；1820—[illegible]；1821—[illegible]；1822—[illegible]；1823—[illegible]；1824—[illegible]；1825—[illegible]；1826—[illegible]；1827—[illegible]；1828—[illegible]；1829—[illegible]；1830—[illegible]；1831—[illegible]；1832—[illegible]；1833—[illegible]；1834—[illegible]；1835—[illegible]；1836—[illegible]；1837—[illegible]；1838—[illegible]；1839—[illegible]；1840—[illegible]；1841—[illegible]；1842—[illegible]；1843—[illegible]；1844—[illegible]；1845—[illegible]；1846—[illegible]；1847—[illegible]；1848—[illegible]；1849—[illegible]；1850—[illegible]；1851—[illegible]；1852—[illegible]；1853—[illegible]；1854—[illegible]；1855—[illegible]；1856—[illegible]；1857—[illegible]；1858—[illegible]；1859—[illegible]；1860—[illegible]；1861—[illegible]；1862—[illegible]；1863—[illegible]；1864—[illegible]；1865—[illegible]；1866—[illegible]；1867—[illegible]；1868—[illegible]；1869—[illegible]；1870—[illegible]；1871—[illegible]；1872—[illegible]；1873—[illegible]；1874—[illegible]；1875—[illegible]；1876—[illegible]；1877—[illeg

[illegible]

4 [illegible]

4.1 [illegible]

4.2 [illegible]

4.3 [illegible]

4.4 [illegible]

4.5 [illegible]

5 [illegible]

5.1 [illegible]

5.2 [illegible]

5.3 [illegible]

6 [illegible]

6.1 [illegible]

6.2 [illegible]

6.3 [illegible]

6.4 [illegible]

6.5 [illegible]

6.6 [illegible]

交通运输部信息公开
浏览专用

28 沥青混合料表面特性

T 0731—2000 沥青混合料表面构造深度试验

1 [illegible]

[illegible]

2 仪具与材料

2.1 [illegible]

2.1.1 [illegible] 用 [illegible] 及 [illegible] 0.15m²。

2.1.2 [illegible] 为 [illegible] 50mm，厚 [illegible] 1.5mm [illegible]

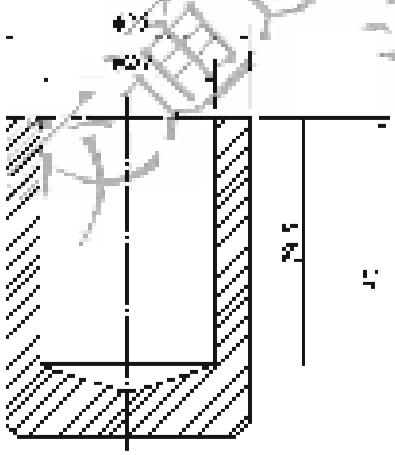

图 T 0731-1 [illegible]

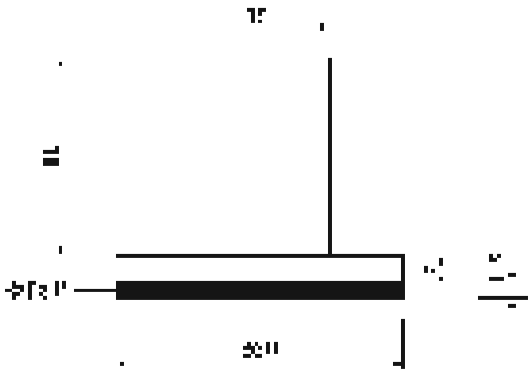

图 T 0731-2 [illegible]

2.1.3 [illegible] 50mm [illegible]

2.2 [illegible]

交通运输部信息公开
浏览专用

[illegible]

2.3 [illegible]

2.4 [illegible]

3 [illegible]

3.1 [illegible]

3.1.1 [illegible]

3.1.2 [illegible]

3.1.3 [illegible]

3.2 [illegible]

3.2.1 [illegible]

3.2.2 [illegible]

3.2.3 [illegible]

4 [illegible]

4.1 [illegible]

$$v_0 = \frac{100V}{[illegible]} \qquad (JT/T\ 0731\text{-}1)$$

[illegible]

交通运输部信息公开
[illegible]专用

式中：[illegible]——试件表面积，250mm²；

[illegible]——[illegible]。

4.2 [illegible]0.01mm。

4.3 [illegible]。

5 [illegible]

5.1 [illegible]

5.2 [illegible]。

5.3 [illegible]

5.4 [illegible]。

JT/T 07601—2025 沥青混合料反光性能测定方法

1 [illegible]

1.1 [illegible]

1.2 [illegible]。

2 [illegible]

2.1 [illegible]

2.2 [illegible]。

[illegible]

[illegible]

交通运输部信息公开
浏览专用

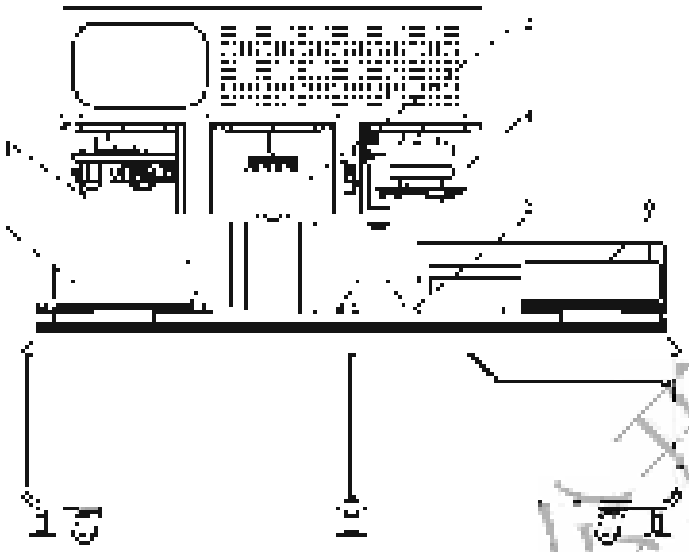

图 10mm 不同位置相机成像效果

1.1 2.2 全景摄像机安装在车辆上，通过调节摄像机安装角度和位置，使摄像机成像效果满足要求！

2.3 支撑支架：支撑支架用于支撑和固定摄像机安装板，支撑支架可伸缩，可伸缩长度为 500mm×300mm，宽度为 50mm，可根据实际需要，支撑支架可伸缩长度为 250mm，宽度为 50mm，支撑支架示意图如下。

2.4 加油口定位装置：加油口定位装置主要由定位杆、定位卡扣、定位杆安装孔、定位卡扣安装孔、定位卡扣安装孔组成。

2.4.1 定位杆

定位杆由 3 个长度不同的圆柱体组成，其尺寸分别为 F 0750 2 所示。所示定位杆安装孔，定位杆安装孔与定位杆安装孔为 3924 2N 的一个孔，其孔直径为 50mm，孔深为 10mm，孔深为 10mm 的孔与定位杆安装孔相连。

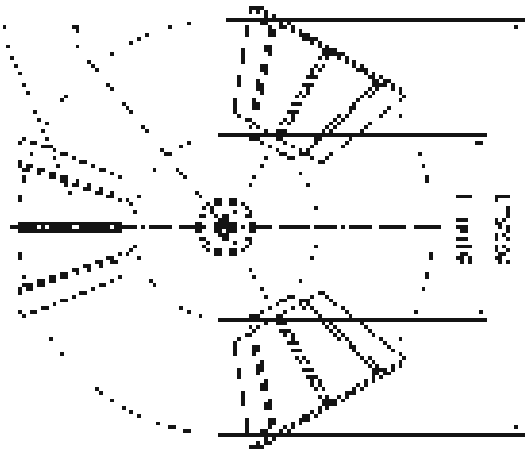

图 10mm 定位杆安装孔示意图

1.1 2.2 定位杆安装孔示意图

(2)[illegible]

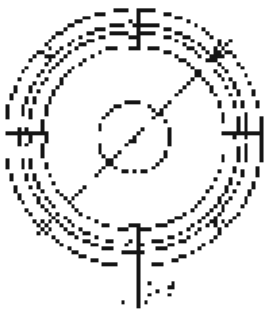

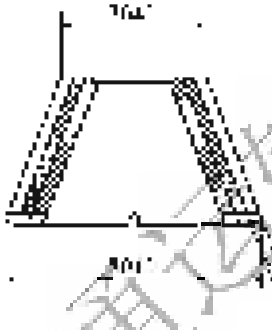

[illegible]

2.4.2 [illegible]

2.4.3 [illegible]

(1)[illegible]

(2)[illegible]

(3)[illegible]

2.4.4 [illegible]

交通运输部信息公开
浏览专用

[illegible]

2.5 中央系统：[illegible]，[illegible]，[illegible]，[illegible]，[illegible]，[illegible]。

2.6 [illegible]

2.6.1 [illegible]

[illegible]

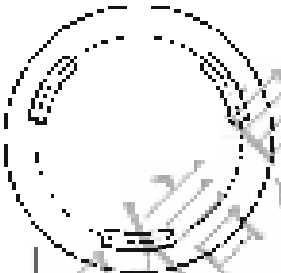

[illegible]

[illegible]

2.6.2 [illegible]

2.6.3 [illegible]

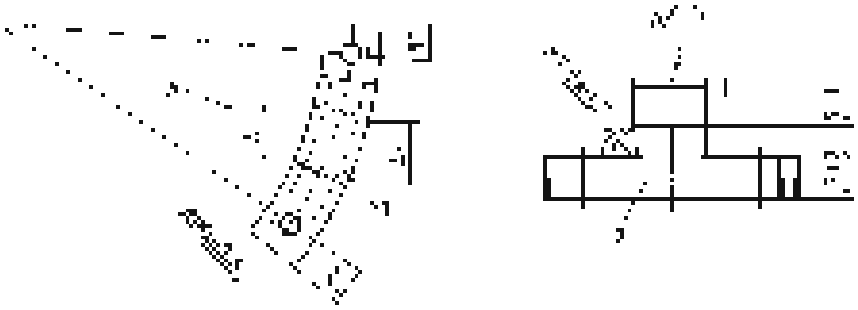

[illegible]

2.6.4 [illegible]，[illegible]±1kN，[illegible]±0.2%

2.6.5 [illegible]，[illegible]±2%[illegible]

2.7 [illegible]

2.8 [illegible]

2.9 [illegible]

2.10 [illegible]

2.11 [illegible]

表T0760-[illegible] [illegible]

[illegible]	[illegible]
[illegible]	[illegible]

交通运输部信息公开
浏览专用

表 [illegible]

[illegible]	[illegible]
[illegible]	[illegible]
[illegible]	[illegible]
[illegible]	[illegible]
[illegible]	[illegible]

3.12 [illegible]

3 [illegible]

3.1 [illegible]

3.2 [illegible]

3.2.1 [illegible]

3.2.2 [illegible]

3.3 [illegible]

3.3.1 [illegible]

3.3.2 [illegible]

3.3.3 [illegible]

3.3.4 [illegible]

3.4 [illegible]

3.4.1 [illegible]

(1) [illegible]

(2) [illegible]

(3) [illegible]

3.4.2 [illegible]

(1) [illegible]

(2) [illegible]

(3) [illegible]

3.4.3 [illegible]

3.5 [illegible]

3.5.1 [illegible]

3.5.2 [illegible]

3.5.3 [illegible]

3.5.4 [illegible]

3.5.5 [illegible]

3.6 [illegible]

3.6.1 [illegible]

(1) [illegible]

交通运输部信息公开
浏览专用

以下人工标准[illegible]。

(2)[illegible]

3.6.2 [illegible]

(1)[illegible]

(2)[illegible]

(3)[illegible]

3.6.3 [illegible]

3.7 [illegible]

[illegible]

3.8 [illegible]

3.8.1 [illegible]

3.8.2 [illegible]

3.8.3 [illegible]

(1)[illegible]

(2)[illegible]

(3)[illegible]

交通运输部信息公开
浏览专用

[illegible]。

(4) [illegible]。

3.8.4 在实验室条件下，将[illegible]，在25℃±5℃室温下每[illegible]120min时[illegible]，[illegible]在23℃±5℃[illegible]。

4 试验方法与步骤

4.1 [illegible]

4.1.1 [illegible]。

4.1.2 [illegible]。

4.1.3 [illegible]。

4.1.4 [illegible]，[illegible]。

4.1.5 [illegible]。

4.1.6 [illegible]：

(1) [illegible]：[illegible]。

(2) [illegible]：[illegible]。

(3) [illegible]，[illegible]。

4.1.7 [illegible]。

4.1.8 [illegible]。

交通运输信息公开 浏览专用

[illegible]

4.2 [illegible]

4.2.1 [illegible]

4.2.2 [illegible]

4.2.3 [illegible]

4.2.4 [illegible]

4.2.5 [illegible]

4.2.6 [illegible]

4.2.7 [illegible]

5 数据处理

5.1 [illegible]

$$\mu_1 = \frac{N_1}{N \times r} \times 100\% \qquad (1-0.050)\ (1)$$

式中 μ_1 ——[illegible]；

N_1 ——[illegible]；

N ——[illegible]；

r ——[illegible]。

5.2 [illegible]

交通运输信息公开
浏览专用

5.3 当两个或两个以上[illegible]时，[illegible]，[illegible]，[illegible]。

5.4 按5.1和5.2[illegible]，[illegible]，[illegible]。

5.5 按式(T0752-2)计算[illegible]，[illegible]，[illegible]。

$$[illegible] \quad (T0752-1)$$

式中：[illegible]——[illegible]；

[illegible]——[illegible]；

[illegible]——[illegible]；

[illegible]——[illegible]。

5.6 [illegible]。

5.7 当[illegible]，可分别[illegible]。

6 [illegible]

6.1 [illegible]。

6.2 [illegible]。

7 [illegible]

7.1 [illegible]。

7.2 [illegible]。

7.3 [illegible]。

7.4 [illegible]。

交通运输部信息公开
浏览专用

7.5 [illegible]

7.6 [illegible]

交通运输部信息公开
浏览专用

29 沥青混合料施工性能

T 0701—2025 沥青混合料压实特性试验

1 适用范围与目的

1.1 本方法适用于沥青混合料压实特性的测定，测定的压实参数用于沥青混合料的压实特性。

1.2 本方法适用于公称最大粒径不大于37.5mm的沥青混合料。

2 仪器与材料

2.1 [illegible]见本规程T 0702。

2.2 [illegible]见本规程T 0735。

3 试验准备与步骤

3.1 [illegible]

3.1.1 [illegible]T 0701从矿料和沥青中选择合适的矿料或沥青，按本规程T 1001方法，选择适宜的沥青用量，按本规程T 0704方法成型试件，[illegible]25、35、50、75、100、200次，[illegible]。[illegible]

3.1.2 [illegible]T 0703或T 0711[illegible]

3.2 [illegible]

3.2.1 [illegible]T 0726方法成型[illegible]，[illegible]。[illegible]。

3.2.2 [illegible]

交通运输部信息公开
浏览专用

[illegible]

1 [illegible]

4.1 [illegible]

$$[illegible] \quad (T/CSTM\ 0701\text{-}1)$$

式中：[illegible]

[illegible]——[illegible]；

[illegible]——[illegible]；

[illegible]——[illegible]。

4.2 [illegible]

4.3 [illegible]

$$[illegible] \quad (T/CSTM\ 0701\text{-}2)$$

式中：[illegible]——[illegible]；

[illegible]——[illegible]；

[illegible]——[illegible]；

[illegible]——[illegible]。

4.4 [illegible]

5 [illegible]

5.1 [illegible]

5.2 [illegible]

6 [illegible]

6.1 [illegible]

6.2 [illegible]

交通运输部信息公开
浏览专用

6.3 [illegible]

6.4 [illegible]

6.5 [illegible]

6.6 [illegible]

T 0762—2025 动力混合料冻和特性试验

1 [illegible]

[illegible]

2 仪器设备

2.1 [illegible]

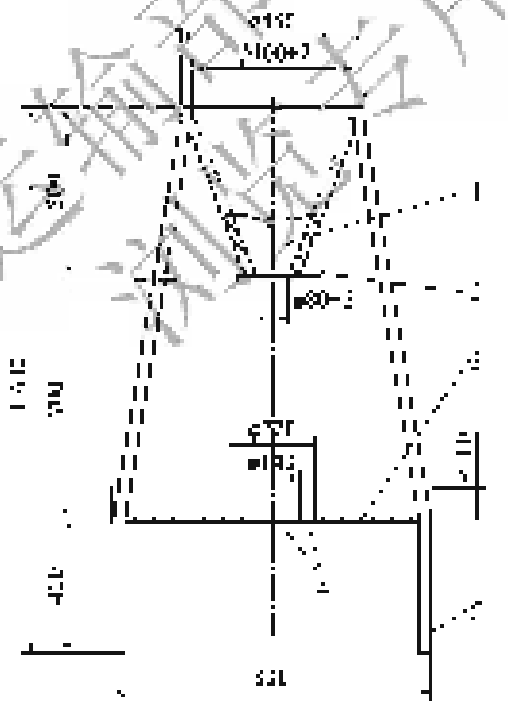

[illegible]

2.2 [illegible]

交通运输部信息公开
测试专用

[illegible]

2.3 [illegible]

2.4 [illegible]

2.5 [illegible]

2.6 [illegible]

3 [illegible]

3.1 [illegible]

3.2 [illegible]

4 [illegible]

4.1 [illegible]

4.2 [illegible]

4.3 [illegible]

4.4 [illegible]

4.5 [illegible]

4.6 [illegible]

4.7 [illegible]

5 [illegible]

5.1 [illegible]

$$[illegible] \quad (1)$$

式中：[illegible]

交通运输部信息公开 浏览专用

x_1 ——[illegible]；

y_1 ——[illegible]。

5.2 按式(T0752-2)计算[illegible]。

$$x_1 = x_2 - x_3 \qquad \text{(T0752-2)}$$

式中：x_1 ——[illegible]；

x_2 ——[illegible]；

x_3 ——[illegible]。

5.3 按式(T0752-3)计算[illegible]。

$$y_1 = \frac{y_2}{y_3} \times 100 = \frac{[illegible]}{[illegible]} \times 100 \qquad \text{(T0752-3)}$$

式中：y_1 ——[illegible]；

y_2 ——[illegible]；

y_3 ——[illegible]。

5.4 按2.[illegible]，[illegible]。

6 [illegible]

6.1 [illegible]，[illegible]。

6.2 [illegible]，[illegible]。

7 [illegible]

7.1 [illegible]。

7.2 [illegible]。

7.3 [illegible]。

交通运输部信息公开
浏览专用

[illegible]

7.4 [illegible]

7.5 [illegible]

7.6 [illegible]

交通运输部信息公开
浏览专用

30 沥青混合料析漏与飞散

T 0732—2011 沥青混合料析漏试验

1 [illegible]

[illegible]

2 仪具与材料

2.1 [illegible]

2.2 [illegible]

2.3 [illegible]

2.4 [illegible]

2.5 [illegible]

2.6 [illegible]

3 试验方法

3.1 [illegible]

3.2 [illegible]

3.3 [illegible]

交通运输部信息公开
浏览专用

[illegible]

3.4 取上述[illegible]放入烘箱中，烘干，取一定质量[illegible]，称入500mL烧杯中，[illegible]的总质量m_{1}，在烧杯中加入[illegible]，成口径[illegible]，[illegible]，称入[illegible]，称量，称入[illegible]，称量m_{2}。

3.5 加入[illegible]，[illegible]。

3.6 取[illegible]，[illegible]，[illegible]，

T 0733—2025 沥青混合料析漏量飞散试验

1 [illegible]

1.1 本方法适用于测定沥青混合料试件在规定温度条件下析漏沥青的质量。

1.2 本方法适用于[illegible]沥青混合料[illegible]

2 仪器与材料

2.1 与沥青混合料成型[illegible]相关材料要求。

2.2 [illegible]

2.3 三角架[illegible]

2.4 [illegible]满足T 0602中[illegible]要求。

2.5 [illegible]

2.6 [illegible]

2.7 [illegible]

2.8 [illegible]

3 本试验[illegible]

3.1 [illegible]

3.1.1 [illegible]

3.1.2 [illegible]
[illegible]T 0710 [illegible]T 0701 [illegible]沥青混合

交通运输部信息公开
浏览专用

[illegible]

[illegible]

[illegible]

4.2 [illegible]

4.2.1 [illegible]最大60℃，[illegible]在观察期内，第一年6h，30min，以后每年[illegible]产生缺陷中最长24h，15min。

4.2.2 [illegible]中3.2.2～3.2.6[illegible]。

5 [illegible]

5.1 [illegible]（T 0733.1）[illegible]

$$P_1 = \frac{m_1 - m}{m_1} \times 100 \qquad (T\ 0733\text{-}1)$$

式中：P_1 ——[illegible]；

m_1 ——[illegible]；

m ——[illegible]。

5.2 [illegible]

6 [illegible]

6.1 [illegible]

6.2 [illegible]

6.3 [illegible]

6.4 [illegible]

6.5 [illegible]

6.6 [illegible]

交通运输部信息公开
浏览专用

31 浇注式沥青混合料

T 0763—2025 浇注式沥青混合料贯入度试验

1 [illegible]

[illegible]

2 仪器设备

2.1 [illegible]

2.2 贯入度测定仪，[illegible]如图 T 0763-1 所示。

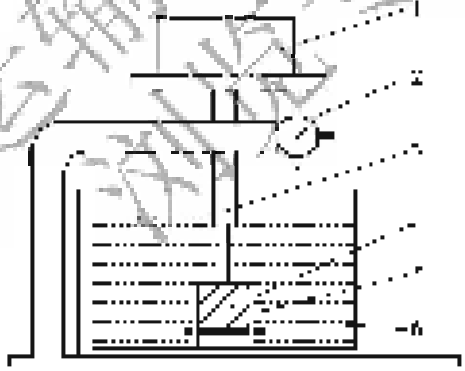

图 T 0763-1 [illegible]
1-[illegible]；2-[illegible]；3-[illegible]；4-[illegible]；5-[illegible]；6-[illegible]

2.2.1 [illegible]

2.2.2 [illegible]

交通运输部信息公开
浏览专用

2.2.5 [illegible]

2.2.4 [illegible]

2.3 [illegible]

2.4 [illegible]

2.5 [illegible]

2.6 [illegible]

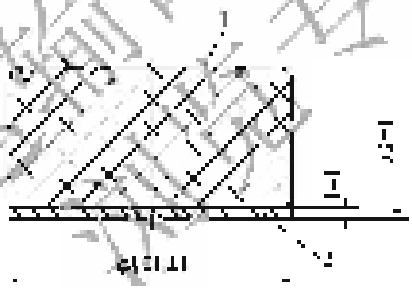

[illegible]

2.7 [illegible]

3 [illegible]

3.1 [illegible]

3.2 [illegible]

交通运输部信息公开 测试专用

4 测试步骤

4.1 测试准备

4.1.1 按GB/T 3710的规定，在半小时内将沥青试样加热，并充分搅拌均匀，使其达到倾倒温度，倒入模具中。

4.1.2 试模应清洁，在技术中心的温度为10℃～15℃，试样冷却后，从冰箱中取出试模，放置在室温下冷却1h，应保证一个小时。

4.1.3 将件和试样一起放入恒温水槽中，使试样表面应有不小于25mm的水深，水槽中应有足够的水，使水温保持在25℃±0.1℃，试件在水中放置时间不少于1h。

4.1.4 将试件放置在25℃±0.1℃的恒温水槽中，放置时间不少于60min，测定时间应记录。

4.2 将试件从水中取出，放置在拉伸机的夹具上，使试件表面应有不少于25mm的水深，拉伸速度为5cm/min，拉伸至试件断裂，记录断裂时的拉伸长度，精确至0.1cm。

4.3 用剪刀沿试件侧面，沿拉伸方向剪开，剪开深度应为1mm，剪开长度为1cm。

4.4 按下述方法，测量剪开处的宽度，测量应准确至0.1cm。如剪开处的宽度不符合要求，则应重新制备试件。

4.5 将试件放置在支架上，使其处于水平状态，记录时间，记录1min、2min、3min、5min、10min、20min、30min、40min、50min时的延伸长度。

4.6 [illegible]

5 数据处理

5.1 [illegible]

5.2 [illegible]

6 [illegible]

[illegible]

[illegible]

7 [illegible]

7.1 [illegible]

7.2 [illegible]

7.3 [illegible]

7.4 [illegible]

7.5 [illegible]

T 0764—2025 沥青混合料劈裂试验

1 范围

[illegible]

2 仪器设备

2.1 [illegible]

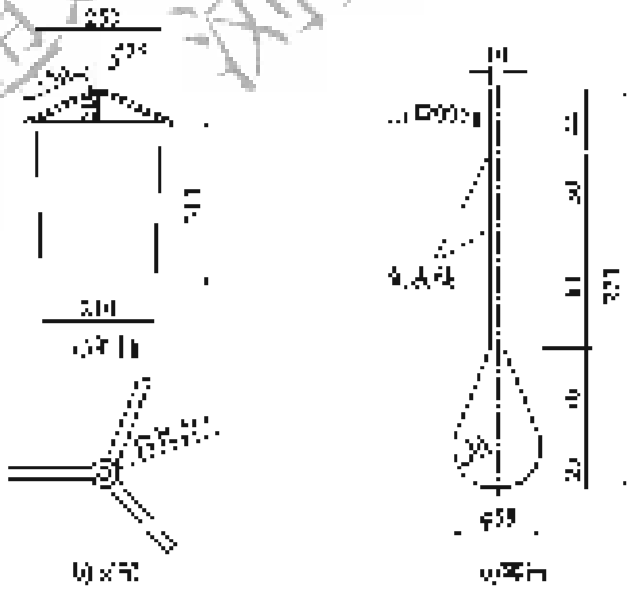

[illegible]

交通运输部信息公开
浏览专用

[illegible]

2.2 [illegible]。

2.3 [illegible]

2.4 [illegible]。

2.5 [illegible]

3 [illegible]

3.1 [illegible]

3.2 [illegible]

3.3 [illegible]

4 [illegible]

4.1 [illegible]

4.2 [illegible]

4.3 [illegible]

4.4 [illegible]

5 [illegible]

5.1 [illegible]

5.2 [illegible]

5.3 [illegible]

5.4 [illegible]

5.5 [illegible]

交通运输部信息公开
浏览专用

32 [illegible]浆混合料

T 0751—2025 [illegible]浆混合料冻融试验

1 [illegible]

1.1 [illegible]

1.2 [illegible]

1.3 [illegible]

2 [illegible]

2.1 [illegible]

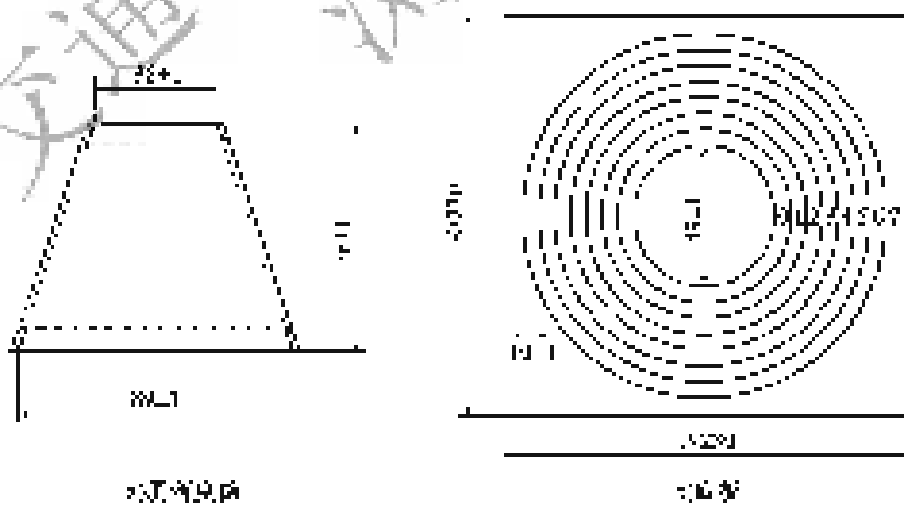

[illegible]

2.2 [illegible]

交通运输部信息公开
浏览专用

[illegible]

[illegible]

2.3 [illegible]

2.4 [illegible]

3 [illegible]

3.1 [illegible]

3.1.1 [illegible]

3.1.2 [illegible]

3.2 [illegible]

3.2.1 [illegible]

3.2.2 [illegible]

3.2.3 [illegible]

4 [illegible]

4.1 [illegible]

4.2 [illegible]

4.3 [illegible]

4.4 [illegible]

交通运输部信息公开
浏览专用

4.5 [illegible]

4.6 [illegible]

JT/T 752—2025 稀浆混合料拌合摩耗试验

1 范围

1.1 本方法[illegible]稀浆混合料[illegible]。

1.2 本方法[illegible]。

1.3 本方法[illegible]。

2 仪器和材料

2.1 [illegible]

[illegible]

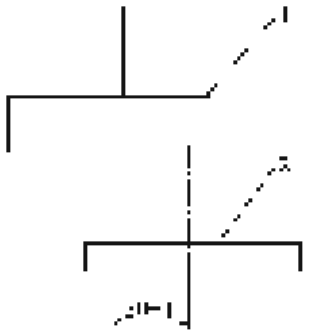

[illegible]

(1) [illegible]

[illegible]

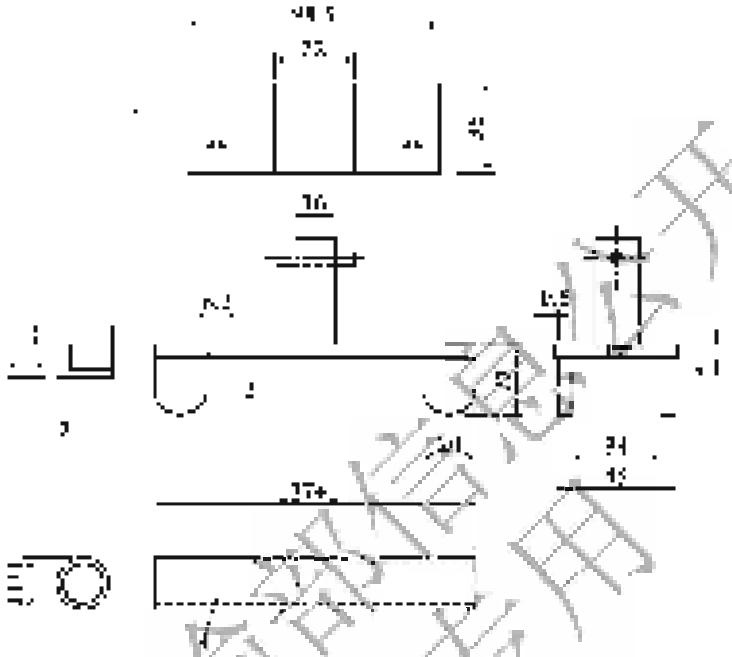

[illegible]

[illegible]

2.2 [illegible] 200mm [illegible], [illegible] 280mm ± 1mm [illegible]

2.3 [illegible] 285 [illegible] ± 100g/m²

2.4 [illegible] 5 g [illegible] 6 g

2.5 [illegible] 25 ℃ ± 1 ℃。

2.6 [illegible] 60 ℃ ± 3 ℃ [illegible] 0602 [illegible] 2.1 [illegible]

交通运输部信息公开 仅供内部使用

2.7 [illegible] 300～360mm

2.8 [illegible]

2.9 [illegible]

3 [illegible]

3.1 [illegible]

3.1.1 [illegible]

3.1.2 [illegible]

表 [illegible]

[illegible]	[illegible]	[illegible]
[illegible]	[illegible]	[illegible]
[illegible]	[illegible]	[illegible]
[illegible]	[illegible]	[illegible]
[illegible]	[illegible]	[illegible]

3.1.3 [illegible]

3.2 [illegible]

3.2.1 [illegible]

3.2.2 [illegible]

3.2.3 [illegible]

交通运输部信息公开 测试专用

[illegible]

[illegible]

3.2.4 [illegible]

3.3 [illegible]

3.3.1 [illegible]

3.3.2 [illegible]

3.3.3 [illegible]

3.3.4 [illegible]

3.3.5 [illegible]

3.3.6 [illegible]

3.3.7 [illegible]

4 [illegible]

4.1 [illegible]

$$[illegible] \quad (4.1)$$

式中：[illegible]

[illegible]

4.2 [illegible]

交通运输部信息公开 浏览专用

[illegible]

5 [illegible]

5.1 [illegible]

5.2 [illegible]

5.3 [illegible]

5.4 [illegible]

5.5 [illegible]

5.6 [illegible]

T 0753—2025 沥青混合料破乳时间试验

1 [illegible]

1.1 [illegible]

1.2 [illegible]

2 仪器设备

2.1 [illegible]

2.2 [illegible]

2.3 [illegible]

表 T 0753-1 沥青混合料标准尺寸及[illegible]

[illegible]	[illegible]	[illegible]	[illegible]
[illegible]	[illegible]	[illegible]	[illegible]
[illegible]	[illegible]	[illegible]	[illegible]

交通运输部信息公开
浏览专用

[illegible]

[illegible]

[illegible]	[illegible]	[illegible]	[illegible]
[illegible]	[illegible]	[illegible]	[illegible]
[illegible]	[illegible]	[illegible]	[illegible]

2.4 [illegible]

2.5 [illegible]

2.6 [illegible]

2.7 [illegible]

3 [illegible]

3.1 [illegible]

3.2 [illegible]

3.3 [illegible]

3.4 [illegible]

3.5 [illegible]

3.6 [illegible]

3.7 [illegible]

交通运输部信息公开
浏览专用

3.8 表面应清洁无油污，不得有锈蚀、[illegible]，相同[illegible]，搭接不小于5mm。

4 [illegible]

4.1 [illegible]

4.2 [illegible]

5 [illegible]

5.1 [illegible]

5.2 [illegible]

5.3 [illegible]

5.4 [illegible]

5.5 [illegible]

5.6 [illegible]

T/[illegible]54—2025 [illegible]混合料黏聚力试验

1 [illegible]

1.1 [illegible]

1.2 [illegible]

1.3 [illegible]

2 [illegible]

2.1 [illegible]

[illegible]

交通运输部信息公开
浏览专用

[illegible]

(2) 支座上与支承垫石接触面直径 28.5mm±0.[illegible]mm，厚度 6.4mm±0.[illegible]mm，应满足[illegible]

(3) [illegible]

(4) [illegible]

(5) [illegible]

(6) [illegible]

(7) [illegible]

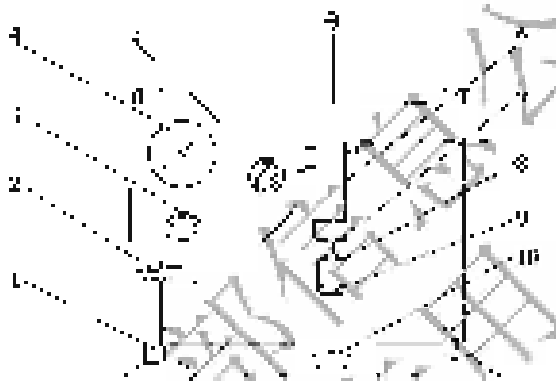

图 [illegible] 支座[illegible]

[illegible]

2.2 试验[illegible]，其应符合表 [illegible]，其应[illegible]mm，其[illegible]应符合表 [illegible] 的规定。

表 [illegible] 不锈钢板[illegible]

[illegible]	[illegible]	[illegible]	[illegible]
[illegible]	[illegible]	[illegible]	[illegible]
[illegible]	[illegible]	[illegible]	[illegible]
[illegible]	[illegible]	[illegible]	[illegible]
[illegible]	[illegible]	[illegible]	[illegible]

2.3 [illegible]

2.4 [illegible]

交通运输部信息公开 浏览专用

2.5 [illegible]

2.6 [illegible]1220 [illegible]1500 [illegible]油压吸行[illegible]耐[illegible]用胶料 [illegible]检测分析 [illegible]2 [illegible]PID [illegible]950 [illegible]吸红线解制定[illegible]58 [illegible]的[illegible]。

2.7 [illegible]150 [illegible] 50mm [illegible]空间[illegible]为[illegible]。

2.8 [illegible]0.9 [illegible]1.25mm [illegible]10.6 [illegible] Fv [illegible]0.9 [illegible]1.15mm Fv [illegible]0.85 [illegible]1.05。

2.9 [illegible]

3 [illegible]

3.1 [illegible]中[illegible]一次

3.2 [illegible]1990 [illegible]10 [illegible]

3.3 [illegible]50mm [illegible]

3.4 [illegible]PID [illegible]

4 [illegible]

4.1 [illegible]

4.1.1 [illegible]23℃ ~ 27℃。

4.1.2 [illegible]

[illegible]

4.2 [illegible]

4.2.1 [illegible]

交通运输部信息公开
浏览专用

[illegible]

4.2.2 [illegible]

4.2.3 [illegible]

4.2.4 [illegible]

4.2.5 [illegible]

4.3 [illegible]

4.3.1 [illegible]

4.3.2 [illegible]

4.3.3 [illegible]

4.3.4 [illegible]

4.3.5 [illegible]

4.3.6 [illegible]

交通运输部信息公开
浏览专用

[illegible]

[illegible]

4.3.7 [illegible]

4.3.8 [illegible]

5 [illegible]

5.1 [illegible]

5.2 [illegible]

5.3 [illegible]

6 [illegible]

[illegible]

7 [illegible]

7.1 [illegible]

7.2 [illegible]

7.3 [illegible]

7.4 [illegible]

7.5 [illegible]

7.6 [illegible]

7.7 [illegible]

交通运输部信息公开
浏览专用

[illegible]

7.8 [illegible]

T/[illegible]0755—2025 稀浆混合料负荷轮辙试验

1 范围

1.1 本方法规定了稀浆混合料负荷轮辙试验的设备、试验准备、试验步骤、结果计算。

1.2 本方法适用于[illegible]。

2 设备和材料

2.1 负荷轮式轮辙仪：[illegible]

(1)成型模：[illegible]

(2)[illegible]

(3)[illegible]

(4)[illegible]

(5)[illegible]

(6)[illegible]

2.2 试模：[illegible]

2.3 [illegible]

2.4 [illegible]

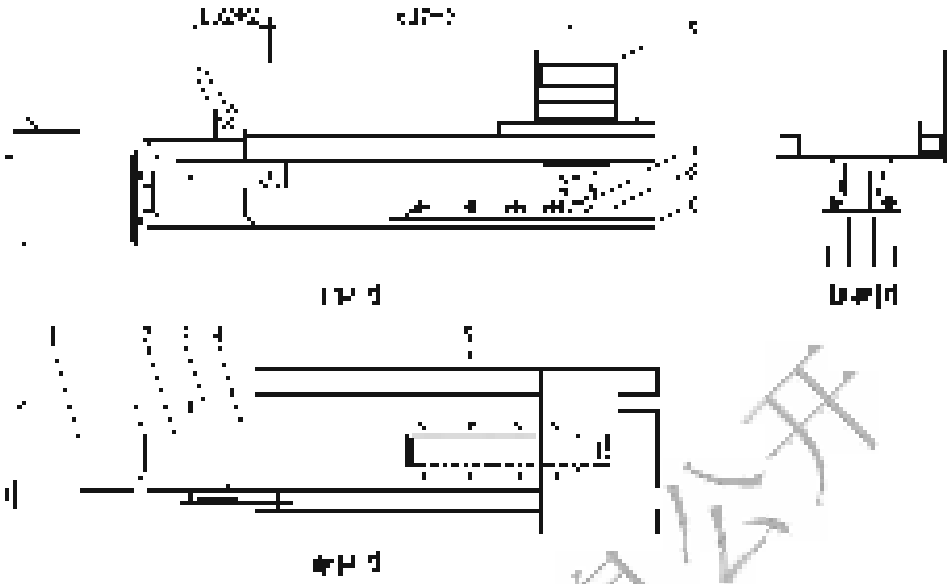

图1 [illegible]

[illegible]

2.5 [illegible]

2.6 [illegible]

2.7 [illegible]

2.8 [illegible]

2.9 [illegible]

2.10 [illegible]

3 [illegible]

3.1 [illegible]

3.1.1 [illegible]

3.1.2 [illegible]

交通运输部信息公开
浏览专用

[illegible]

[illegible]

表 1 [illegible]

[illegible]	[illegible]	[illegible]
[illegible]	[illegible]	[illegible]
[illegible]	[illegible]	[illegible]
[illegible]	[illegible]	[illegible]
[illegible]	[illegible]	[illegible]

3.2 [illegible]

3.2.1 [illegible]

3.2.2 [illegible]

3.2.3 [illegible]

3.3 [illegible]

3.3.1 [illegible]

4 [illegible]

4.1 [illegible]

4.2 [illegible]

交通运输部信息公开
浏览专用

4.3 [illegible]

4.4 [illegible]

4.5 [illegible]

4.6 [illegible]

4.7 [illegible]

4.8 [illegible]

5 [illegible]

5.1 [illegible]

[illegible]

[illegible]

5.2 [illegible]

6 [illegible]

6.1 [illegible]

6.2 [illegible]

6.3 [illegible]

全国法规信息公开 仅供阅读专用

[illegible]

6.4 [illegible]

6.5 [illegible]

6.6 [illegible]

T/[illegible]56—2025 [illegible]

1 [illegible]

1.1 [illegible]

1.2 [illegible]

2 [illegible]

2.1 [illegible]

2.2 [illegible]

3 [illegible]

3.1 [illegible]

3.2 [illegible]

4 [illegible]

4.1 [illegible]

4.2 [illegible]

4.3 [illegible]

4.4 [illegible]

交通运输部信息公开
浏览专用

4.5 [illegible]

4.6 [illegible]

4.7 [illegible]

4.8 [illegible]

5 [illegible]

5.1 [illegible]

$$\varepsilon(t) = (L_0 - L_1) \times 100 / L_0 \qquad (T\ 0756\text{-}1)$$

式中：$\varepsilon(t)$——[illegible]的变形率，%；

L_0——[illegible]，mm；

L_1——[illegible]，mm。

5.2 [illegible]

$$\varepsilon(t) = d_1 \times 100 / d_0 \qquad (T\ 0756\text{-}2)$$

式中：$\varepsilon(t)$——[illegible]；

d_0——[illegible]；

d_1——[illegible]，mm。

5.3 [illegible]

6 [illegible]

6.1 [illegible]

6.2 [illegible]

6.3 [illegible]

6.4 [illegible]

交通运输部信息公开
浏览专用

[illegible]

6.5 [illegible]

6.6 [illegible]

6.7 [illegible]

T 0757—2025 析出法混合料样品试验

1 [illegible]

1.1 [illegible]

1.2 [illegible]

2 [illegible]

2.1 [illegible]

2.2 [illegible]

2.3 [illegible]

2.4 [illegible]

2.5 [illegible]

3 [illegible]

3.1 [illegible]

3.2 [illegible]

3.3 [illegible]

3.4 [illegible]

交通运输部信息公开
浏览专用

[illegible]，[illegible]可[illegible]时间。

3.5 [illegible]

3.6 [illegible]

3.7 [illegible]

3.8 [illegible]

3.9 [illegible]

4 [illegible]

4.1 [illegible]

4.2 [illegible]

4.3 [illegible]

表 1 [illegible]

[illegible]	[illegible]	[illegible]
[illegible]	[illegible]	[illegible]
	[illegible]	[illegible]
	[illegible]	[illegible]
[illegible]	[illegible]	[illegible]

5 [illegible]

5.1 [illegible]

5.2 [illegible]

交通运输部信息公开 内部专用

[illegible]

6 [illegible]

6.1 [illegible]；

6.2 [illegible]；

6.3 [illegible]；

6.4 [illegible]；

6.5 [illegible]；

6.6 [illegible]。

T 0758—2025 稀浆混合料黏性等级试验

1 [illegible]

1.1 [illegible]

1.2 [illegible]

2 [illegible]

2.1 [illegible]

(1) [illegible]

(2) [illegible]

2.2 [illegible]

交通运输部信息公开
浏览专用

[illegible]

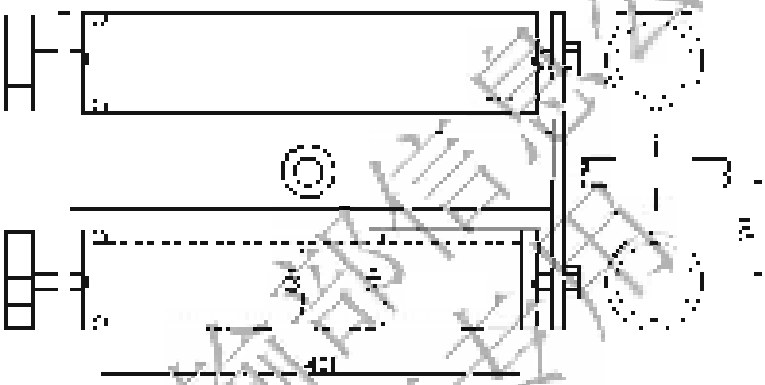

[illegible]

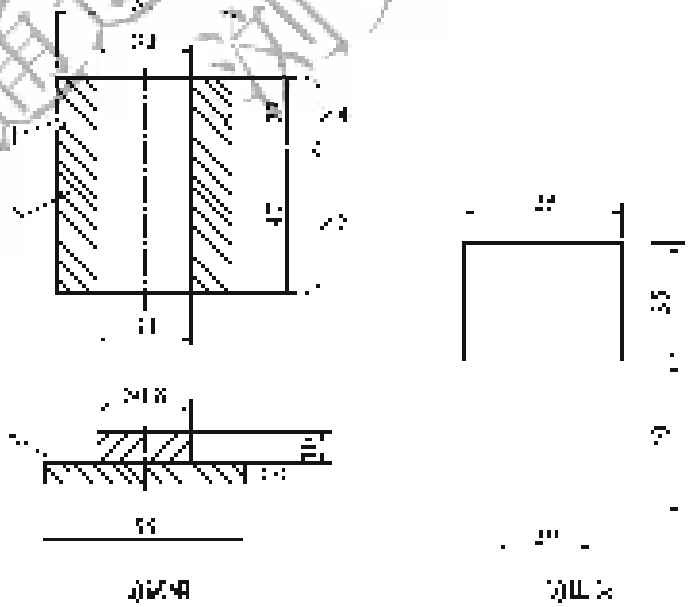

[illegible]

[illegible]

交通运输部信息公开
浏览专用

[illegible]

2.3 三刃小气孔筛孔[illegible]，[illegible]筛孔为20 mm、2 mm、[illegible]。

2.4 天平：感量[illegible]0.01g。

2.5 烘箱：[illegible]温度60℃±5℃、105℃±5℃，[illegible]T 0332中[illegible]。

2.6 [illegible]：[illegible]23℃±2℃。

2.7 [illegible]15，直径50mm、[illegible]。

2.8 [illegible]，[illegible]，[illegible]，[illegible]，[illegible]×200mm。

2.9 [illegible]500mL，[illegible]。

2.10 [illegible]。

2.11 [illegible]。

2.12 [illegible]。

2.13 [illegible]。

2.14 [illegible]。

3 [illegible]

3.1 [illegible]23℃±3℃。

3.2 [illegible]105℃±5℃[illegible]。[illegible]T 0332-[illegible]

表1 0332-[illegible]

[illegible]	[illegible]
[illegible]	[illegible]
[illegible]	[illegible]

交通运输部信息公开
浏览专用

表 1 [illegible]

[illegible]	[illegible]
[illegible]	[illegible]
[illegible]	[illegible]

3.3 [illegible]

3.4 [illegible]

3.5 [illegible]

$$[illegible] \qquad (1-[illegible])$$

$$[illegible] \qquad (1-[illegible])$$

式中：[illegible]——[illegible]；

[illegible]——[illegible]；

[illegible]——[illegible]；

[illegible]——[illegible]；

[illegible]——[illegible]；

[illegible]——[illegible]。

3.6 [illegible]

3.7 [illegible]

交通运输部信息公开 浏览专用

1 [illegible]

4.1 [illegible]

4.2 [illegible]

4.3 [illegible]

4.4 [illegible]

4.5 [illegible]

4.6 [illegible]

4.7 [illegible]

4.8 [illegible]

4.9 [illegible]

4.10 [illegible]

5 [illegible]

5.1 [illegible]

5.2 [illegible]

交通运输部信息公开 浏览专用

表 [illegible] 测定[illegible]性[illegible]及[illegible]值的[illegible]

[illegible]	[illegible]	[illegible]	[illegible]	[illegible]
A	4	[illegible]	[illegible]	[illegible]
B	3	[illegible]	[illegible]	[illegible]
C	2	[illegible]	[illegible]	[illegible]
D		[illegible]	[illegible]	[illegible]
E	[illegible]	[illegible]	[illegible]	[illegible]

6 [illegible]

6.1 [illegible]

6.2 [illegible]

6.3 [illegible]

6.4 [illegible]

6.5 [illegible]

6.6 [illegible]

T 0706—2025 [illegible]

1 [illegible]

1.1 [illegible]

1.2 [illegible]

2 [illegible]

2.1 [illegible]

[illegible]

交通运输部信息公开
浏览专用

[illegible]

4mm 然后[illegible]。空可[illegible]

(2)[illegible]

(3)[illegible]。用[illegible]

[illegible]

2.2 [illegible]

2.3 [illegible]

2.4 [illegible]

2.5 [illegible]

2.6 [illegible]

2.7 [illegible]

2.8 [illegible]

2.9 [illegible]

2.10 [illegible]

2.11 [illegible]

2.12 [illegible]

2.13 [illegible]

3 [illegible]

3.1 [illegible]

3.1.1 [illegible]

交通运输部信息公开
浏览专用

3.1.2 [illegible]

3.1.3 [illegible]

3.1.4 [illegible]

3.1.5 [illegible]

3.1.6 [illegible]

3.1.7 [illegible]

3.1.8 [illegible]

3.1.9 [illegible]

3.2 [illegible]

3.2.1 [illegible]

3.2.2 [illegible]

3.2.3 [illegible]

[illegible]信息公开
[illegible]专用

[illegible]

[illegible]

3.2.4 [illegible]

3.2.5 [illegible]

4 [illegible]

4.1 [illegible]

4.1.1 [illegible]

4.1.2 [illegible]

4.1.3 [illegible]

4.1.4 [illegible]

4.1.5 [illegible]

4.2 [illegible]

4.2.1 [illegible]

4.2.2 [illegible]

4.2.3 [illegible]

交通运输部信息公开
浏览专用

[illegible]

4.2.4 [illegible]

4.2.5 [illegible]

5 [illegible]

5.1 按JT/T 956.1—2015第5.1条件的[illegible]

$$[illegible] = [illegible] \times [illegible] \qquad (JT/T\ 956.1)$$

式中：[illegible]——[illegible]；

[illegible]——[illegible]；

[illegible]——[illegible]；

[illegible]——[illegible]。

5.2 按JT/T 956.2—2015第5.1条件的[illegible]

$$[illegible] = \frac{[illegible]}{[illegible]} \times 100 \qquad (JT/T\ 956.2)$$

式中：[illegible]——[illegible]；

[illegible]——[illegible]；

[illegible]——[illegible]。

5.3 [illegible]

6 [illegible]

6.1 [illegible]

6.2 [illegible]

6.3 [illegible]

交通运输部信息公开
浏览专用

[illegible]

6.4 [illegible]

6.5 [illegible]

6.6 [illegible]

交通运输部信息公开
浏览专用

33 冷补沥青混合料

T 0707—2025 冷补沥青混合料马歇尔试验

1 [illegible]

1.1 本方法适用于[illegible]冷拌沥青混合料[illegible]马歇尔稳定度、流值、[illegible]等[illegible]指标的试验。

1.2 本方法也适用于[illegible]冷拌沥青混合料[illegible]试验，[illegible]等[illegible]指标。

1.3 本方法也适用于[illegible]冷拌沥青混合料[illegible]或[illegible]冷拌沥青混合料[illegible]的[illegible]。

1.4 本方法也适用于[illegible]冷拌沥青混合料[illegible]生产质量[illegible]严控阶段。

2 仪器和材料

2.1 [illegible]T 0701 中[illegible]的规定。

2.2 [illegible]T 0705 中[illegible]的要求。

2.3 [illegible]。

2.4 [illegible]。

2.5 [illegible]。

2.6 [illegible]T 0709 中 2.2 的要求。

2.7 [illegible]。

交通运输部信息公开
浏览专用

[illegible]

2.8 [illegible]

2.9 [illegible]

2.10 [illegible]

2.11 [illegible]

3 [illegible]

3.1 [illegible]

3.1.1 [illegible]

(1) [illegible]

(2) [illegible]

3.1.2 [illegible]

(1) [illegible]

(2) [illegible]

(3) [illegible]

(4) [illegible]

(5) [illegible]

3.1.3 [illegible]

3.2 [illegible]

4 [illegible]

4.1 [illegible]

安徽省物资信息公开 物资信息公开

(1) [illegible]

(2) [illegible]

(3) [illegible]

(4) [illegible]

4.4 [illegible]

4.5 [illegible]

5 [illegible]

5.1 [illegible]

(1) [illegible]

(2) [illegible]

(3) [illegible]

(4) [illegible]

5.4 [illegible]

5.5 [illegible]

6 [illegible]

6.1 [illegible]

6.2 [illegible]

交通运输部信息公开
测试专用

[illegible]

6.3 按式(T10797-1)计算每组试样的吸水率，精确至0.1%。

$$WA_1 = \frac{HS_1}{MS_1} \times 100 \qquad (T10797-1)$$

式中：HS_1——每个试样吸水饱和状态的质量，g；

MS_1——每个试样干燥状态下的质量，g；

WA_1——每个试样的吸水率，%。

7 吸水饱和状态下的抗压强度测定

7.1 [illegible]

7.2 [illegible]

7.3 按式(T10797-2)计算每组试样的抗压强度，精确至0.1 [illegible]

$$CS_1 = \frac{MS_1}{HS_1} \times 100 \qquad (T10797-2)$$

式中：CS_1——每个试样吸水饱和状态的抗压强度，%；

HS_1——每个试样吸水饱和状态下的质量，g；

MS_1——每个试样干燥状态下的质量，g。

8 [illegible]

[illegible]

9 [illegible]

9.1 [illegible]

9.2 [illegible]

9.3 [illegible]

9.4 [illegible]

9.5 [illegible]

9.6 [illegible]

交通运输部信息公开
浏览专用

T 0768—2025 冷补沥青混合料贯入强度试验

1 [illegible]

[illegible]

2 仪器设备

2.1 贯入强度试验仪器设备

2.1.1 [illegible]

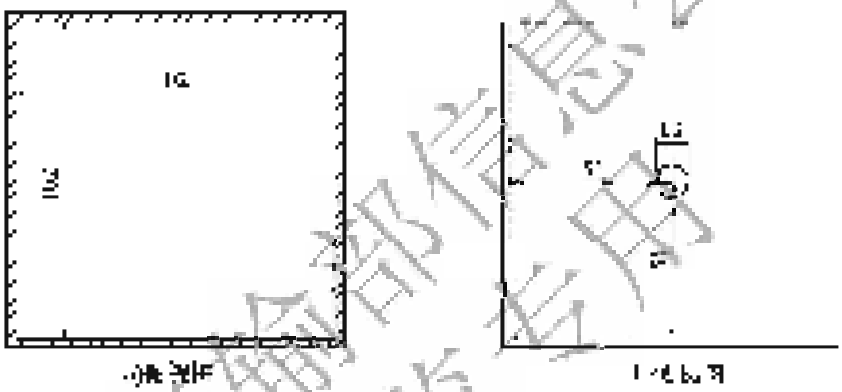

[illegible]

2.1.2 [illegible]

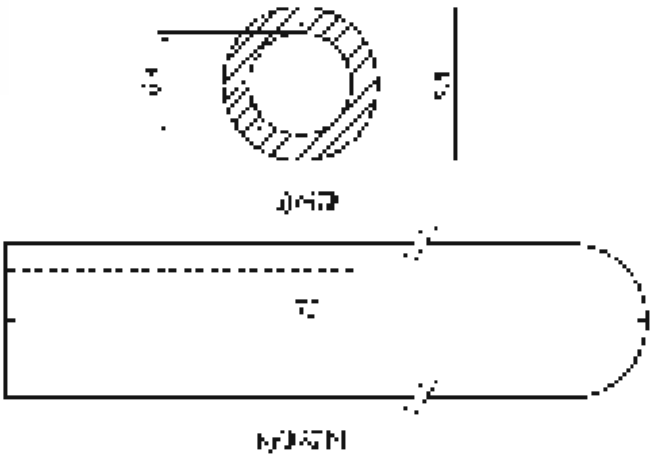

[illegible]

交通运输部信息公开
浏览专用

[illegible]

2.1.5 [illegible]

2.2 [illegible]

2.3 [illegible]

3 [illegible]

3.1 [illegible]

3.2 [illegible]

3.3 [illegible]

3.4 [illegible]

3.5 [illegible]

4 [illegible]

5 [illegible]

6 [illegible]

6.1 [illegible]

6.2 [illegible]

6.3 [illegible]

6.4 [illegible]

6.5 [illegible]

交通运输部信息公开
浏览专用

6.6 [illegible]

T 0769—2025 冷补沥青混合料耐性试验

1 [illegible]

[illegible]

2 仪[illegible]料

2.1 [illegible]

2.2 [illegible]

2.3 [illegible]

2.4 [illegible]

3 [illegible]

3.1 [illegible]

3.2 [illegible]

3.3 [illegible]

3.4 [illegible]

3.5 [illegible]

3.6 [illegible]

交通运输部信息公开
阅读专用

[illegible]

3.7 [illegible]

4 设计

4.1 [illegible]

4.2 [illegible]

4.3 [illegible]

4.4 [illegible]

4.5 [illegible]

4.6 [illegible]

T 0770—2025 冷拌沥青混合料密度试验

1 [illegible]

[illegible]

2 仪器设备

2.1 [illegible]

2.2 [illegible]

2.3 [illegible]

2.4 [illegible]

3 方法与步骤

3.1 [illegible]

[illegible]

3.2 [illegible]

交通运输部信息公开
浏览专用

中任选一种，[illegible]

3.3 [illegible]

3.4 [illegible]

4 [illegible]

4.1 [illegible]

$$[illegible] \qquad (1)$$

式中：[illegible]

4.2 [illegible]

5 [illegible]

5.1 [illegible]

5.2 [illegible]

5.3 [illegible]

5.4 [illegible]

5.5 [illegible]

5.6 [illegible]

交通运输部信息公开
浏览专用

T 0774—2025 冷补沥青混合料单轴压缩试验

1 [illegible]

[illegible]

2 [illegible]

2.1 [illegible]

2.2 [illegible]

2.3 [illegible]

2.4 [illegible]

3 [illegible]

3.1 [illegible]

3.2 [illegible]

3.3 [illegible]

3.4 [illegible]

3.5 [illegible]

3.6 [illegible]

4 [illegible]

4.1 如图[illegible]所示，当[illegible]三轴应[illegible]曲线，[illegible]；[illegible]曲线，可定义[illegible]应力[illegible]的变化量[illegible]，以[illegible]作为[illegible]。

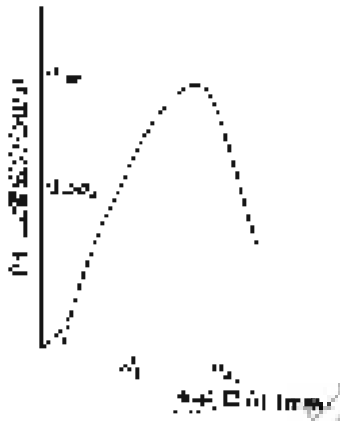

图 [illegible] [illegible]

4.2 [illegible]的残余[illegible]，精确至[illegible]。

$$\sigma_{r} = \frac{[illegible]}{[illegible]} \times 100 \qquad (T077-1)$$

式中：[illegible]——[illegible]；

[illegible]——[illegible]，[illegible]；

[illegible]——[illegible]。

4.3 取[illegible]作为[illegible]。

5 [illegible]

5.1 [illegible]。

5.2 [illegible]。

5.3 [illegible]。

5.4 [illegible]。

5.5 [illegible]。

交通运输部信息公开
测试专用

[illegible]

5.6 [illegible]

T 0775—2025 冷拌沥青混合料车辙试验

1 [illegible]

1.1 本方法适用于[illegible]

1.2 本方法[illegible]

2 仪器和材料

2.1 [illegible]

2.2 [illegible]

2.3 [illegible]

2.4 [illegible]

3 [illegible]

3.1 [illegible]

3.1.1 [illegible]

3.1.2 [illegible]

3.1.3 [illegible]

3.1.4 [illegible]

交通运输部信息公开
浏览专用

[illegible]

3.1.5 [illegible]

3.1.6 [illegible]

3.1.7 [illegible]

3.1.8 [illegible]

3.1.9 [illegible]

3.2 [illegible]

3.2.1 [illegible]

3.2.2 [illegible]

3.2.3 [illegible]

3.3 [illegible]

3.3.1 [illegible]

3.3.2 [illegible]

3.3.3 [illegible]

交通运输部信息公开
浏览专用

[illegible]

3.3.4 [illegible]。

3.3.5 [illegible]。

3.3.6 [illegible]。

4 [illegible]

4.1 [illegible]

4.1.1 [illegible]。

4.1.2 [illegible]。

4.1.3 [illegible]。

4.1.4 [illegible]。

4.2 [illegible]

4.2.1 [illegible]。

4.2.2 [illegible]。

4.2.3 [illegible]。

4.3 [illegible]

4.3.1 [illegible]。

4.3.2 [illegible]。

4.3.3 [illegible]。

交通运输部信息公开
浏览专用

4.3.4 [illegible]。

4.3.5 [illegible]。

4.3.6 [illegible]。

交通运输部信息公开
浏览专用

34 碎石封层新老混合料

T 0771—2025 碎石封层复料保持率试验

1 [illegible]

1.1 本方法适用于[illegible]碎石封层[illegible]新老混合料[illegible]的观察[illegible]

1.2 本方法[illegible]

2 仪器[illegible]

2.1 [illegible]如图 T 0771-1 所示，[illegible]200mm [illegible]4mm，[illegible]±[illegible]测试板[illegible]1.[illegible]

图 T 0771-1 [illegible]

2.2 [illegible]如图 T 0771-2 所示。[illegible]个[illegible]±0.[illegible]±1mm。

2.3 [illegible]510g ± 10g，[illegible]50.0cm² ± 0.5cm²。

2.4 [illegible]T 0771-3 [illegible]15cm² ± 2cm [illegible]

[illegible]

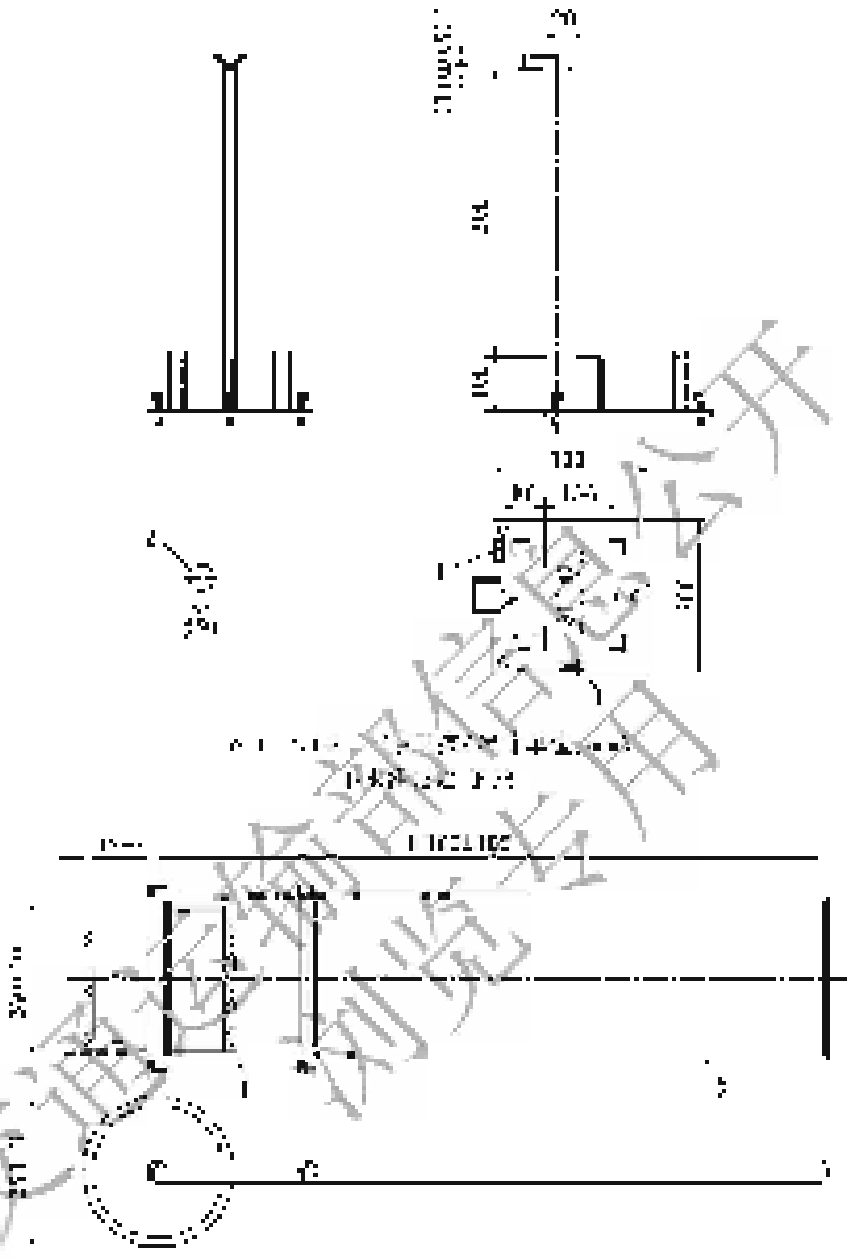

图 [illegible] [illegible]

[illegible]

2.5 [illegible]

2.6 [illegible]

2.7 [illegible]

2.8 [illegible]

交通运输部信息公开
仅供浏览专用

[illegible]

2.9 [illegible]

2.10 [illegible]

2.11 [illegible]

2.12 [illegible]

3 [illegible]

3.1 [illegible]

3.2 [illegible]

3.3 [illegible]

(1) [illegible]

(2) [illegible]

(3) [illegible]

(4) [illegible]

3.4 [illegible]

3.5 [illegible]

安徽法制信息公开
法规查用

[illegible]

3.6 [illegible]

(1) [illegible]

(2) [illegible]

3.7 [illegible]

(1) [illegible]

(2) [illegible]

(3) [illegible]

3.8 [illegible]

4 [illegible]

4.1 [illegible]

4.2 [illegible]

4.3 [illegible]

4.4 [illegible]

(1) [illegible]

(2) [illegible]

(3) [illegible]

5 [illegible]

5.1 按JT/T 771.1的[illegible]，[illegible]0.1

$$1 - \frac{[illegible]}{a_1 + a_2 - c} \times 100 \qquad (JT/T 771.1)$$

式中：[illegible]——[illegible]；

a_1——[illegible]；

a_2——[illegible]；

c——[illegible]。

5.2 [illegible]

5.3 [illegible]

$$[illegible] \times 100 \qquad (JT/T 771.2)$$

式中：[illegible]——[illegible]；

[illegible]——[illegible]。

6 [illegible]

[illegible]

7 [illegible]

7.1 [illegible]

7.2 [illegible]

交通运输部信息公开
浏览专用

7.3 [illegible]

7.4 [illegible]

7.5 [illegible]

7.6 [illegible]

7.7 [illegible]

7.8 [illegible]

交通运输部信息公开
浏览专用

35 层间密封性能

T 0073—2025 层间剪切强度试验

1 目的与适用范围

1.1 本试验用于[illegible]

1.2 本试验[illegible]

1.3 本试验[illegible]

1.4 本试验[illegible]

2 仪器与材料

2.1 [illegible]

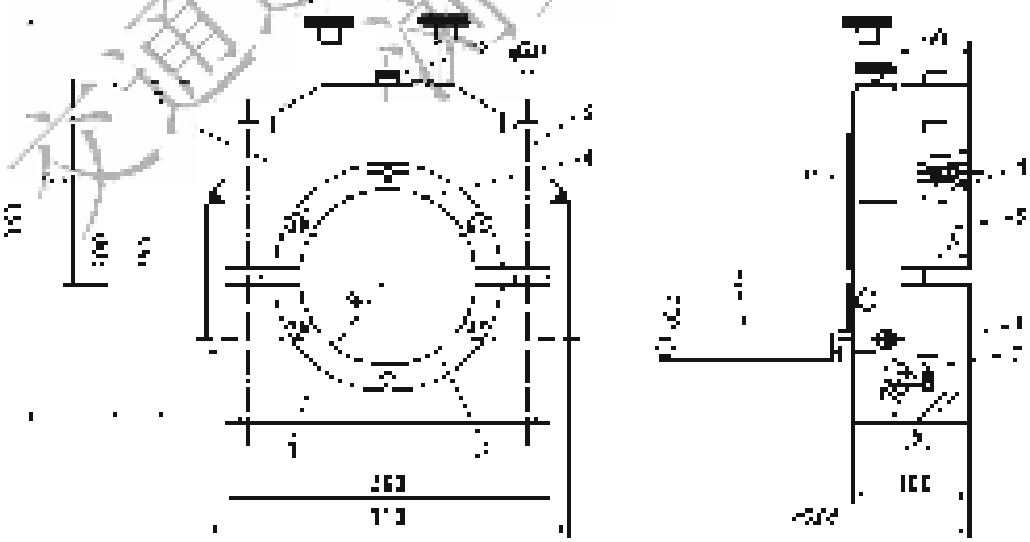

[illegible]

交通运输部信息公开
测试专用

[illegible]

[illegible]

[illegible]

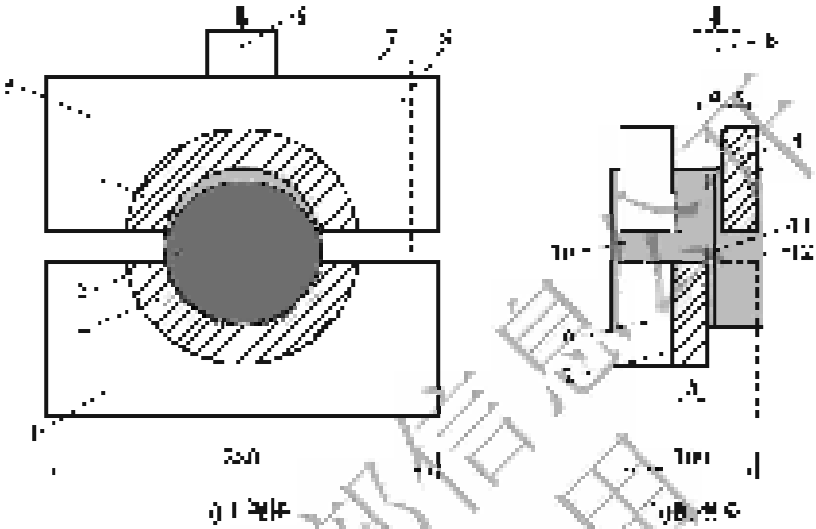

[illegible]

[illegible]

[illegible]

[illegible]

[illegible]

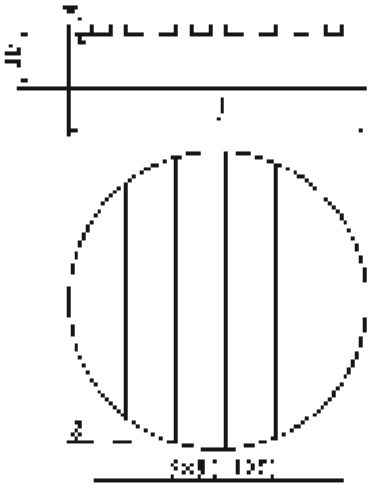

[illegible]

2.4 [illegible]

2.5 [illegible]

2.6 [illegible]

2.7 [illegible]

2.8 [illegible]

2.9 [illegible]

2.10 [illegible]

3 [illegible]

3.1 [illegible]

交通运输部信息公开
浏览专用

3.2 [illegible]

3.3 [illegible]

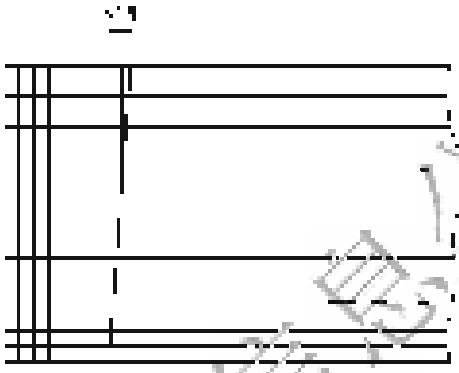

[illegible]

3.4 [illegible]

3.5 [illegible]

3.6 [illegible]

3.7 [illegible]

4 [illegible]

4.1 [illegible]

4.2 [illegible]

交通运输部信息公开 浏览专用

[illegible]

4.3 [illegible]

4.4 [illegible]

4.5 [illegible]

(1) A类：[illegible]；

(2) B类：[illegible]；

(3) C类：[illegible]；

(4) D类：[illegible]；

(5) E类：[illegible]；

(6) F类：[illegible]。

5 [illegible]

5.1 [illegible]

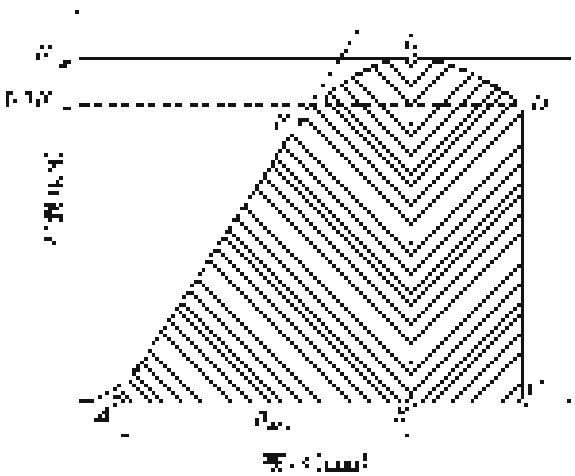

[illegible]

交通运输部信息公开
浏览专用

5.2 按JGJ/T 272-1的方法测定闭塞必要值，精确至0.1 [illegible]

$$\tau_{ser} = \frac{N_{ser}}{\pi d^2} \times 1000 \qquad (1)$$

式中：τ_{ser} 对个别闭塞测定的剪应力，MPa；

N_{ser} 闭塞荷载值，kN；

d 闭塞试件直径，mm。

5.3 按JGJ/T 272-1的方法测定闭塞最大剪切应力，精确至0.1 [illegible]

$$S_{ser} = \frac{N}{\pi d^2} \times 1000 \qquad (2)$$

式中：S_{ser} 闭塞剪切强度，MPa；

N 闭塞试件破坏时的荷载值，kN；

5.4 [illegible]

5.5 [illegible]

5.6 [illegible]

5.7 [illegible]

5.8 [illegible]

6 [illegible]

6.1 [illegible]

6.2 [illegible]

7 [illegible]

7.1 [illegible]

交通运输部信息公开 浏览专用

[illegible]

7.2 [illegible]

7.3 [illegible]

7.4 [illegible]

7.5 [illegible]

7.6 [illegible]

7.7 [illegible]

7.8 [illegible]

T/[illegible]—2025 [illegible]试验

1 [illegible]

1.1 [illegible]

1.2 [illegible]

1.3 [illegible]

1.4 [illegible]

2 [illegible]

2.1 [illegible]

[illegible]

交通运输部信息公开
浏览专用

[illegible]

(2)[illegible]直径[illegible]00 mm±0.1mm,[illegible]

(3)[illegible]135[illegible]1mm,[illegible]300[illegible]m±2mm,[illegible]25mm±1 mm[illegible]

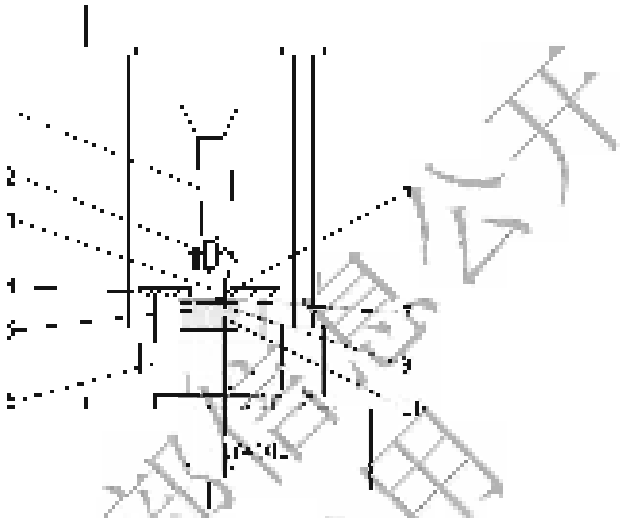

[illegible]

2.2 三[illegible]

2.3 [illegible]300mm,[illegible]

2.4 [illegible]0～50℃,[illegible]1℃。

2.5 [illegible]0.1s,[illegible]10%。

2.6 [illegible]

2.7 [illegible]

2.8 [illegible]

交通运输部信息公开
浏览专用

3 [illegible]

3.1 [illegible]

3.2 [illegible]

3.3 [illegible]

3.4 [illegible]

3.5 [illegible]

3.6 [illegible]

3.7 [illegible]

3.8 [illegible]

4 [illegible]

4.1 [illegible]

4.2 [illegible]

4.3 [illegible]

(1) A类：[illegible]；

(2) B类：[illegible]；

(3) C类：[illegible]；

(4) D类：[illegible]；

(5) E类：[illegible]；

(6) F类：[illegible]。

4.4 [illegible]

5 [illegible]

5.1 [illegible]

$$[illegible] = \frac{[illegible]}{\pi [illegible]} \quad (T0773.1)$$

式中：[illegible]——[illegible]，MPa；

[illegible]——[illegible]；

[illegible]——[illegible]，mm。

5.2 [illegible] 0.[illegible] MPa。

5.3 [illegible]

5.4 [illegible]

6 [illegible]

6.1 [illegible]

6.2 [illegible]

交通运输部信息公开
浏览专用

6.3 [illegible]

6.4 [illegible]

6.5 [illegible]

6.6 [illegible]

6.7 [illegible]

6.8 [illegible]

交通运输部信息公开
浏览专用